0	1	2	3	4	5	6	7	8	9

Anlage:

Anzeigetableau

Magdas

Firma:

Wellair

SCHALTSCHRANKAUSFÜHRUNG

TABLEAU:	650x440	(BxH)

VERDRAHTUNGSFARBEN

HAUPTSTROMKREIS 400/230V:		schwarz
NEUTRALLEITER:		hellblau
SCHUTZLEITER:		gelb/grün
STEUERSPANNUNG 230VAC:		
ohne Trafo:	L/N	braun/hellblau
mit Trafo:	L/N	rot/rot-weiß
STEUERSPANNUNG 0-24VAC:	L/N	blau/blau-weiß
STEUERSPANNUNG 0-24VDC:	+/-	blau/blau-weiß
GND, DDC:		blau-weiß
MESSLEITUNGEN, FÜHLER:		grün
POTENTIALFREIE LEITUNGEN:		orange
FREMDSPANNUNG:		orange

_ ! ! A C H T U N G ! ! _

Bei Änderungen im Schaltschrank und auch an den externen Geräten die nicht von der Erzeugerfirma durchgeführt werden entfällt Garantie und Haftung. Dadurch entstehende Kosten werden nicht anerkannt. Sollte dies jedoch aus technischer Sicht notwendig sein ist die Erzeugerfirma zu verständigen. Schutzmaßnahmen des Örtlichen EVU's beachten! Motorschutzgeräte nach den tatsächlichen Aufnahmestrom der Motoren einstellen! Vor der Inbetriebnahme der Anlage sind sämtliche Schraub-, Klemm- und Steckverbindungen auf festen Sitz zu prüfen und gegebenenfalls nachzuziehen!

Blattverzeichnis

000 Deckblatt
001 Remote display 1-6
002 Remote display 7-12
003 Remote display 13-14
004 Störmeldungen u. Summer

				Datum	20.07.18
				Bearb.	Hattinger
				Gepr.	
Zust.	Änderung	Datum	Name	Norm	

ELEKTRO ANLAGENBAU

Anzeigetableau
Magdas

Deckblatt

Zeichn.Nr.: 142/18/03

Blatt 0 von 4 Bl.

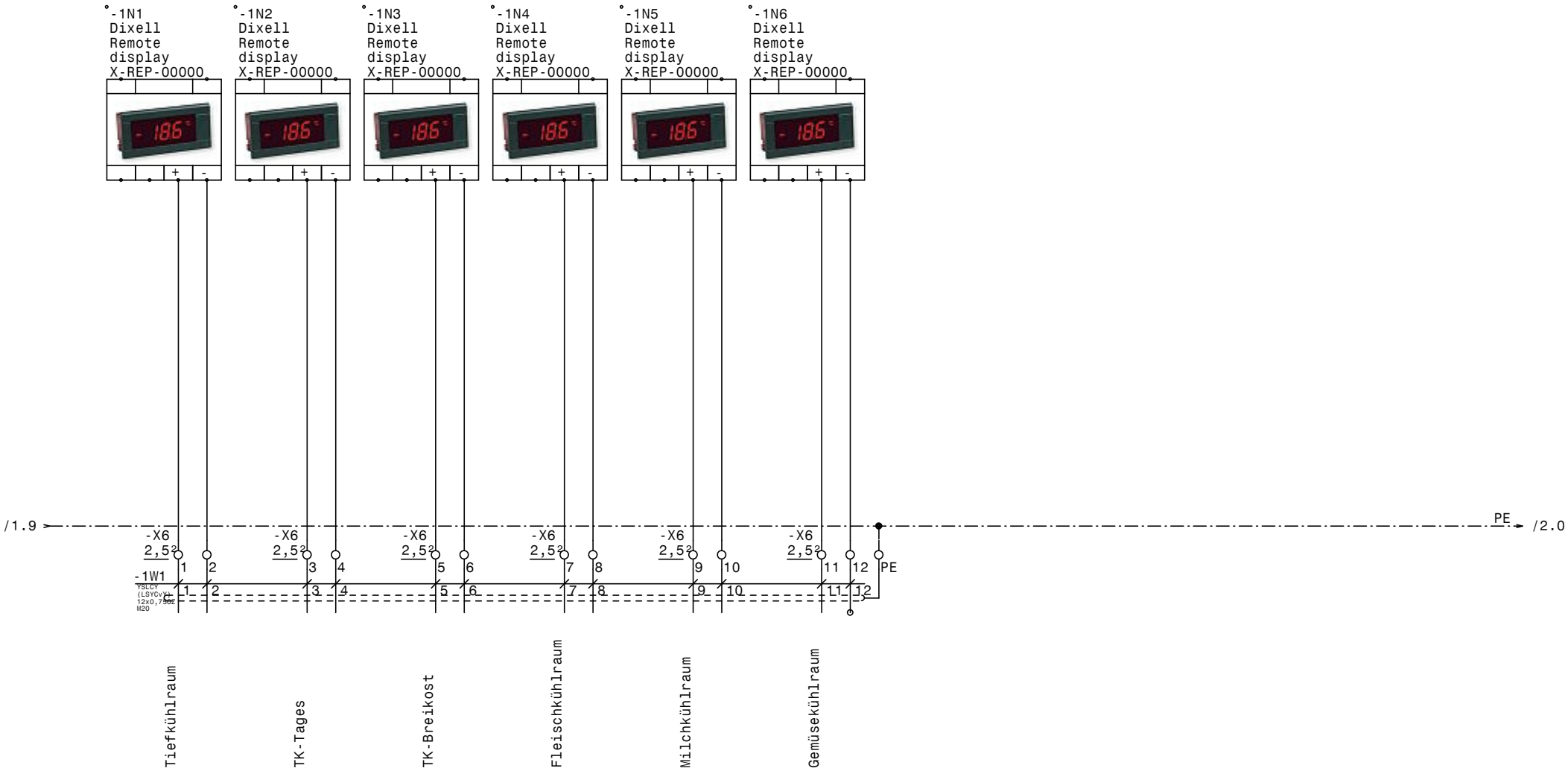

				Datum	20.07.18	ELEKTRO ANLAGENBAU	Anzeigetableau Magdas		Zeichn.Nr.:
				Bearb.	Hattinger				142/18/03
				Gepr.			Remote display 1-6		Blatt 1
Zust.	Änderung	Datum	Name	Norm					von 4 Bl.

www.elpe.net www.elpe.net www.elpe.net www.elpe.net www.elpe.net www.elpe.net www.elpe.net www.elpe.net www.elpe.net www.elpe.net

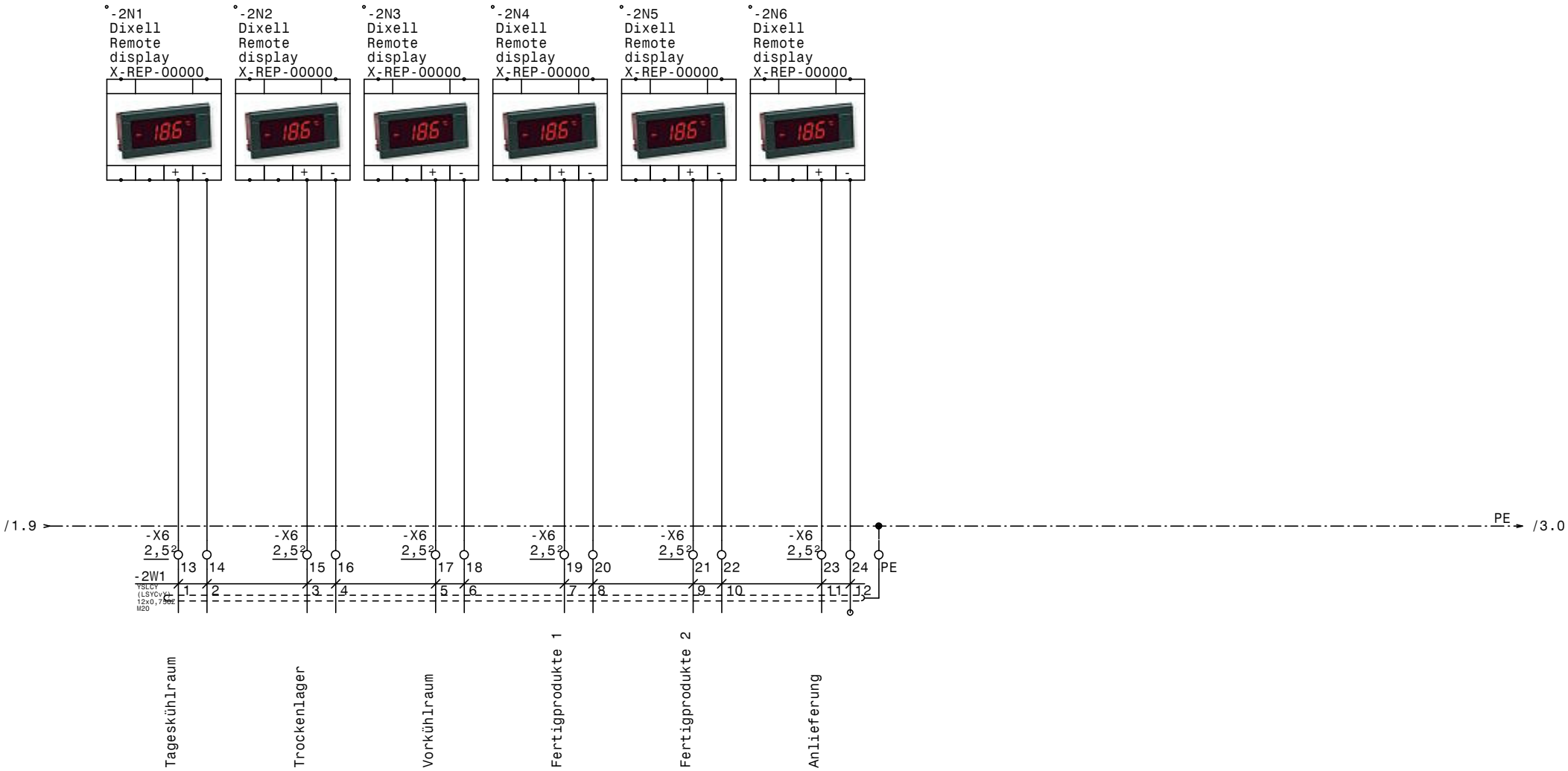

				Datum	20.07.18	ELEKTRO ANLAGENBAU	Anzeigetableau Magdas	Zeichn.Nr.:
				Bearb.	Hattinger			142/18/03
				Gepr.			Remote display 7-12	Blatt 2
Zust.	Änderung	Datum	Name	Norm				von 4 Bl.

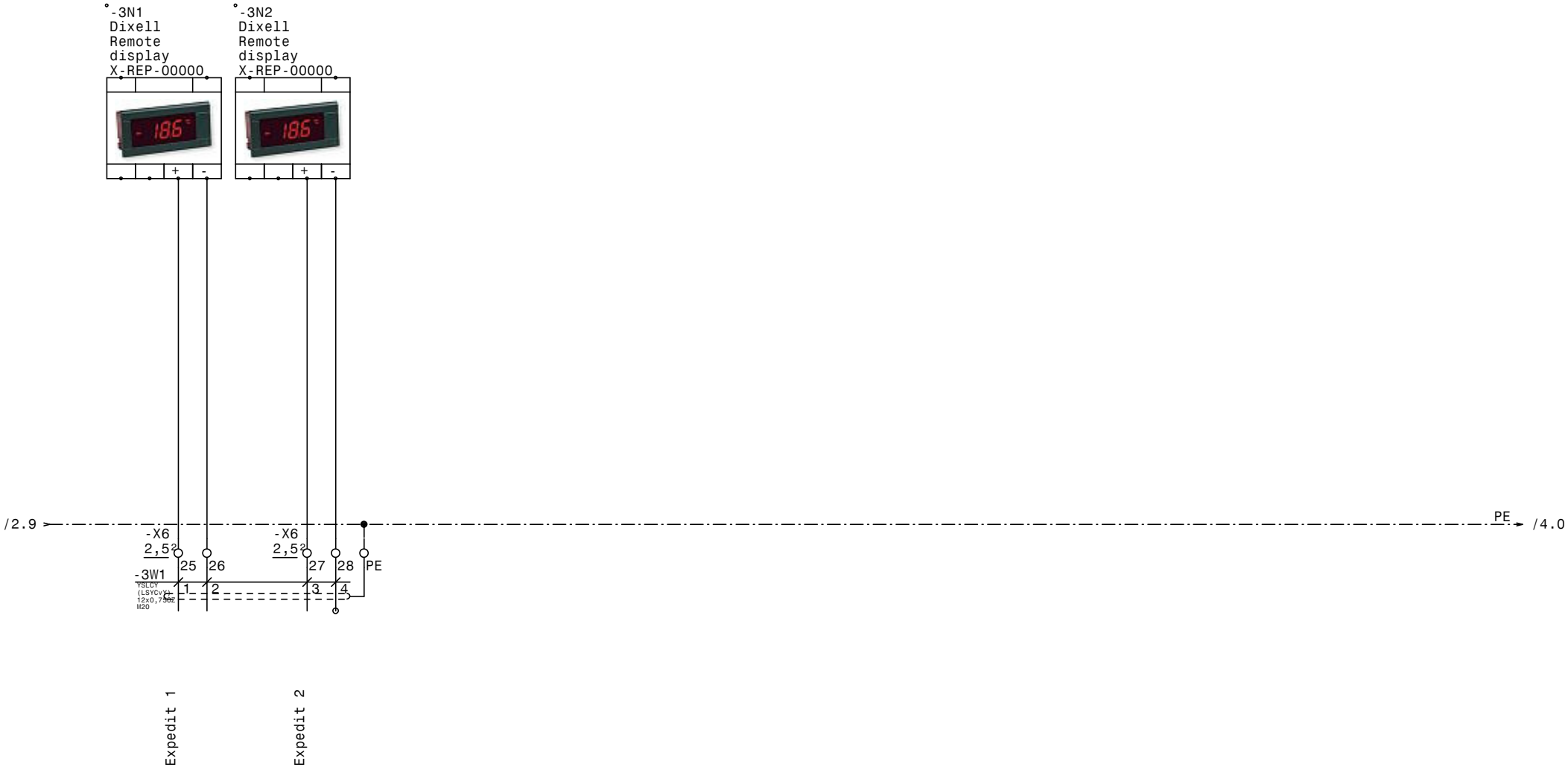

				Datum	20.07.18	ELEKTRO ANLAGENBAU	Anzeigetableau Magdas		Zeichn.Nr.:
				Bearb.	Hattinger				142/18/03
				Gepr.			Remote display 13-14		Blatt 3
Zust.	Änderung	Datum	Name	Norm					von 4 Bl.

www.elpe.net www.elpe.net www.elpe.net www.elpe.net www.elpe.net www.elpe.net www.elpe.net www.elpe.net www.elpe.net www.elpe.net

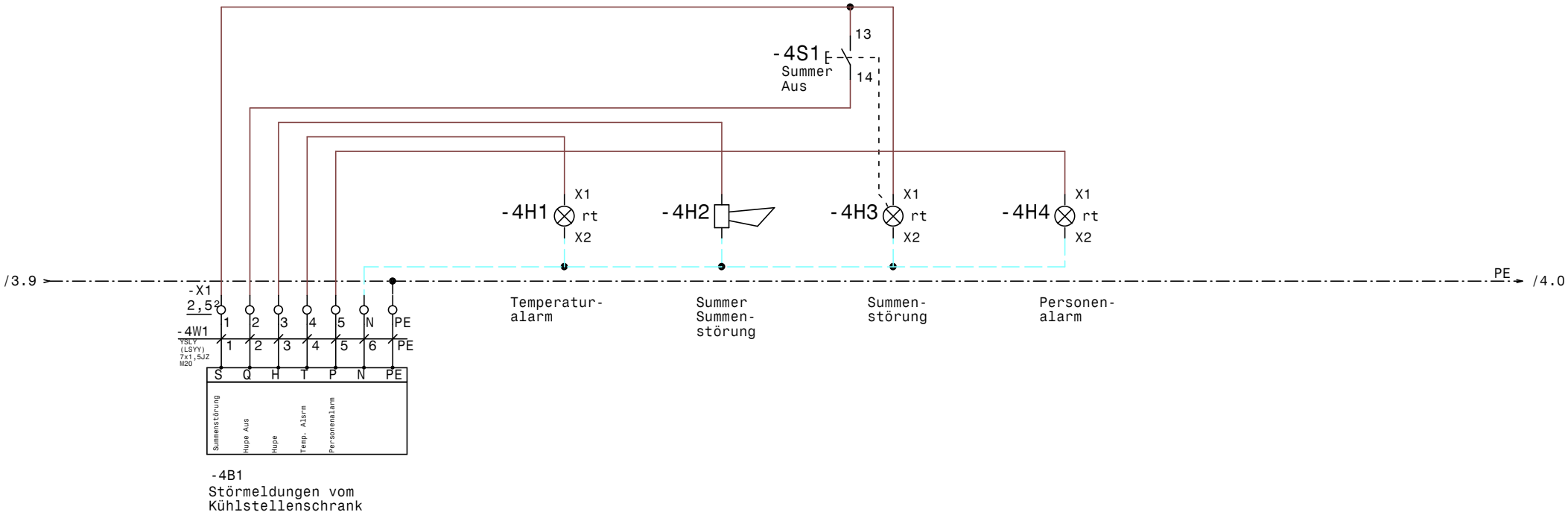

				Datum	20.07.18	ELEKTRO ANLAGENBAU	Anzeigetableau Magdas		Zeichn.Nr.:
				Bearb.	Hattinger				142/18/03
				Gepr.			Störmeldungen u. Summer		Blatt 4
Zust.	Änderung	Datum	Name	Norm					von 4 Bl.

www.elpe.net www.elpe.net www.elpe.net www.elpe.net www.elpe.net www.elpe.net www.elpe.net www.elpe.net www.elpe.net www.elpe.net

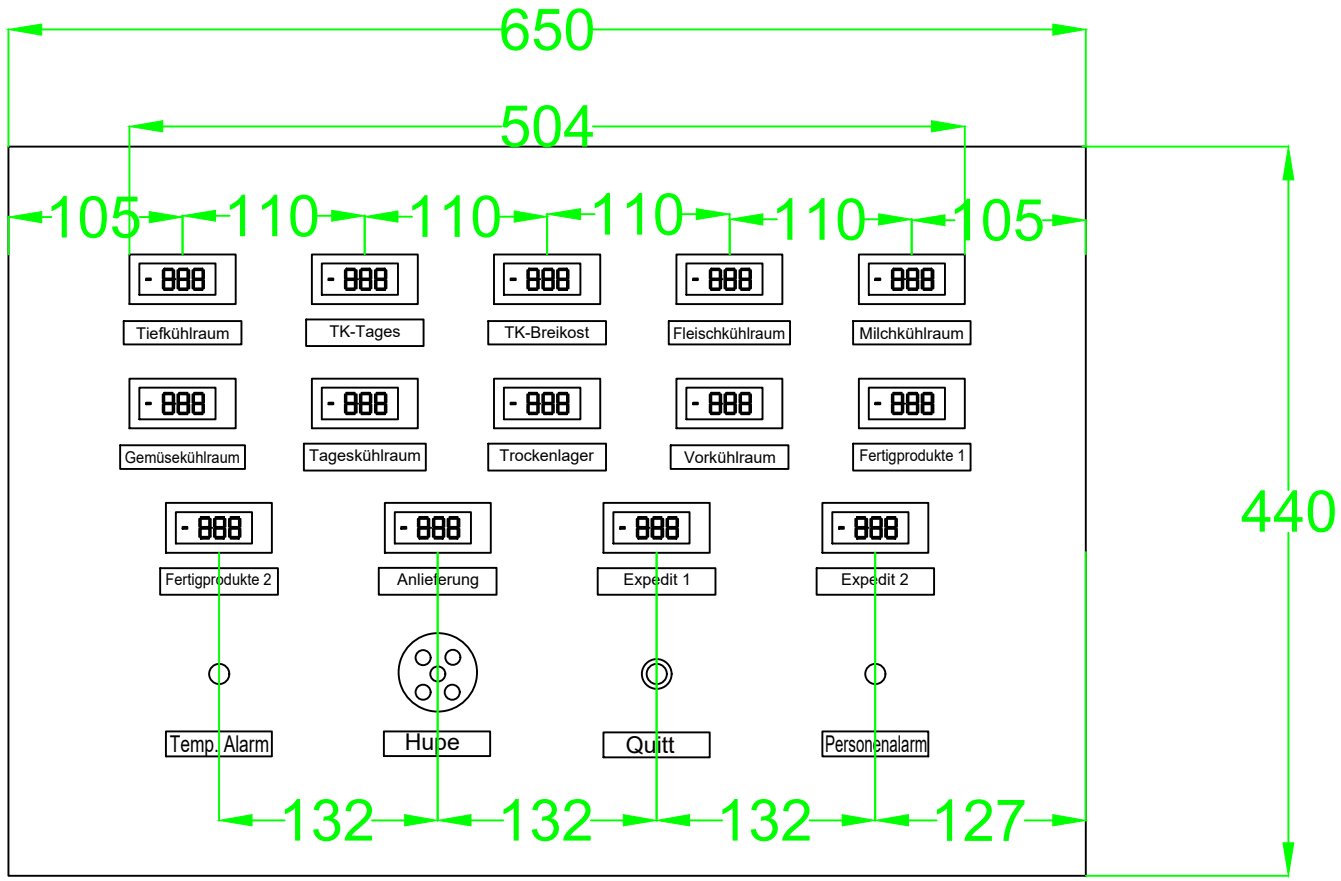
650
504
105
110
110
110
110
105
440
Tiefkühlraum
TK-Tages
TK-Breikost
Fleischkühlraum
Milchkühlraum
Gemüsekühlraum
Tageskühlraum
Trockenlager
Vorkühlraum
Fertigprodukte 1
Fertigprodukte 2
Anlieferung
Expedit 1
Expedit 2
Temp. Alarm
Hupe
Quitt
Personenalarm
132
132
132
127

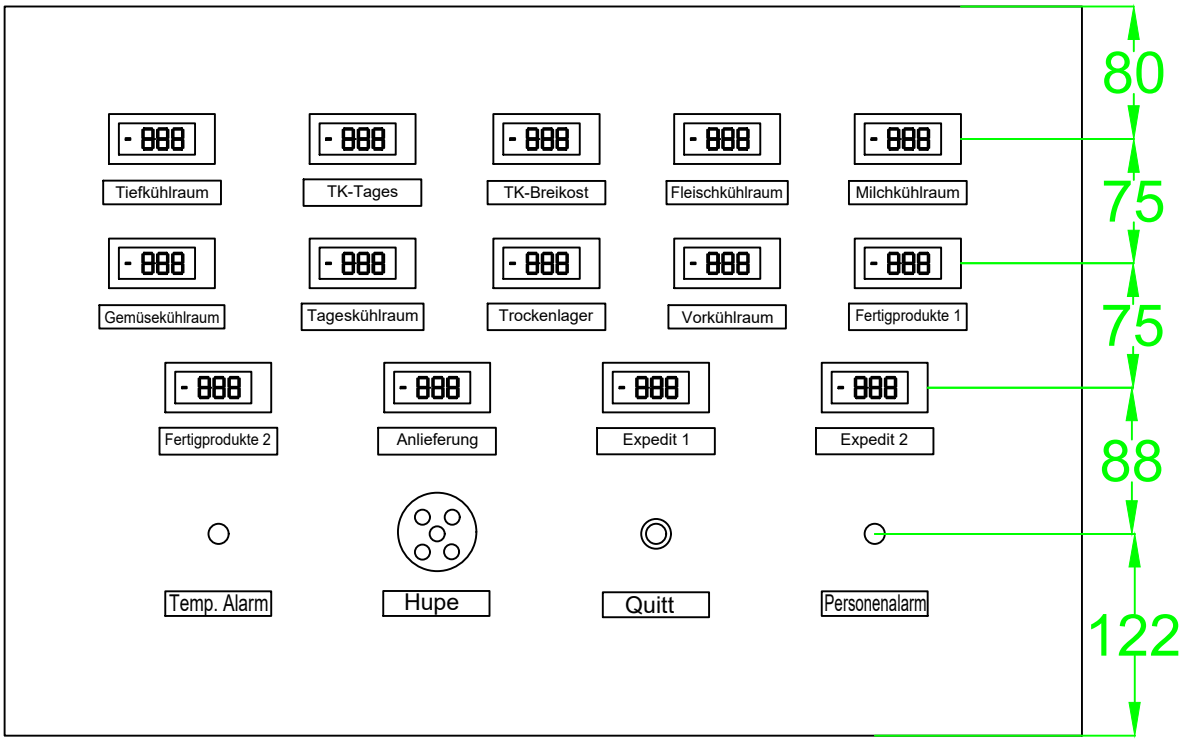
80
75
75
88
122
Tiefkühlraum
TK-Tages
TK-Breikost
Fleischkühlraum
Milchkühlraum
Gemüsekühlraum
Tageskühlraum
Trockenlager
Vorkühlraum
Fertigprodukte 1
Fertigprodukte 2
Anlieferung
Expedit 1
Expedit 2
Temp. Alarm
Hupe
Quitt
Personenalarm

0	1	2	3	4	5	6	7	8	9

Nr.	Feldgerät	Leitungs-bezeichnung	Leitungs-typ	Anzahl Adern	Zielbezeichnung
1	-X6	-1W1	YSLCY (LSYCvY) 12x0,75OZ M20	12	Dixell Messwertweiterleitung XREP
2	-X6	-2W1	YSLCY (LSYCvY) 12x0,75OZ M20	12	Dixell Messwertweiterleitung XREP
3	-X6	-3W1	YSLCY (LSYCvY) 12x0,75OZ M20	4	Dixell Messwertweiterleitung XREP
4	-4B1	-4W1	YSLY (LSYY) 7x1,5JZ M20	7	Störmeldungen vom Kühlstellenschrank

				Datum	20.07.18	ELEKTRO ANLAGENBAU	Anzeigetableau Magdas	Zeichn.Nr.:
				Bearb.	Hattinger			142/18/03
				Gepr.			Kabelliste	Blatt 1
Zust.	Änderung	Datum	Name	Norm				von 1 Bl.

0	1	2	3	4	5	6	7	8	9

Stück Zahl	Artikel Bezeichnung	Artikel Beschreibung	Artikel Bezüge
1		Summer Summenstörung	-4H2
14		Dixell Remote display X-REP-000	-3N1, -1N1, -1N2, -1N3, -1N4, -1N5
			-1N6, -2N1, -2N2, -2N3, -2N4, -2N6
			-3N2, -2N5
1	650x440	Wandschrank IP 55	-0N1
4	EK 2,5 ge/gr	Erdungsklemme	-X6, -X1
1	Klemme 2,5 blau	Klemme N	-X1
33	Klemme 2,5 grau	Klemme L	-X1, -X6
4	M20	Kabelverschraubung	-2W1, -4W1, -3W1, -1W1
3	Signalleuchte rot	Signalglimmlampe rot	-4H3, -4H4, -4H1
1	Taster 1S1H	Taster 1S1H	-4S1

Zust.	Änderung	Datum	Name		
				Datum	20.07.18
				Bearb.	Hattinger F.
				Gepr.	
				Norm	

ELEKTRO ANLAGENBAU

Anzeigetableau
Magdas

Materialliste

Zeichn.Nr.: 142/18/03

Blatt 1 von 1 Bl.

www.elpe.net www.elpe.net www.elpe.net www.elpe.net www.elpe.net www.elpe.net www.elpe.net www.elpe.net www.elpe.net www.elpe.net