0	1	2	3	4	5	6	7	8	9

Anlage:

NK-Verbund,TK,TK

Primadonna Proviant Kühlung

Firma:

P.Dussmann, Schmid Kältetechnik

SCHALTSCHRANKAUSFÜHRUNG

SCHALTSCHRANKGRÖSSE:	800x800x300	(BxHxT)
SOCKEL:	-	(H)
LACKIERUNG:	RAL 7035	
SCHUTZART:	IP54	
SCHUTZMASSNAHME:	lt. EVU	
BLINDSCHALTBILD:	nein	(BxH)
KABELEINFÜHRUNG:	seitlich links oben	(öffnung)
	Klemmen oben	
TÜRANSCHLAG:	rechts	

VERDRAHTUNGSFARBEN

HAUPTSTROMKREIS 400/230V:		schwarz
NEUTRALLEITER:		hellblau
SCHUTZLEITER:		gelb/grün
STEUERSPANNUNG 230VAC:		
ohne Trafo:	L/N	braun/hellblau
mit Trafo:	L/N	rot/rot-weiß
STEUERSPANNUNG 0-24VAC:	L/N	blau/blau-weiß
STEUERSPANNUNG 0-24VDC:	+/-	blau/blau-weiß
GND, DDC:		blau-weiß
MESSLEITUNGEN, FÜHLER:		grün
POTENTIALFREIE LEITUNGEN:		orange
FREMDSPANNUNG:		orange

_ ! ! A C H T U N G ! ! _

Bei Änderungen im Schaltschrank und auch an den externen Geräten die nicht von der Erzeugerfirma durchgeführt werden entfällt Garantie und Haftung. Dadurch entstehende Kosten werden nicht anerkannt. Sollte dies jedoch aus technischer Sicht notwendig sein ist die Erzeugerfirma zu verständigen. Schutzmaßnahmen des Örtlichen EVU's beachten! Motorschutzgeräte nach den tatsächlichen Aufnahmestrom der Motoren einstellen! Vor der Inbetriebnahme der Anlage sind sämtliche Schraub-, Klemm- und Steckverbindungen auf festen Sitz zu prüfen und gegebenenfalls nachzuziehen!

Blattverzeichnis

000 Deckblatt
001 Netzanschluß
002 NK-Verbund Verdichter 1
003 NK-Verbund Verdichter 2
004 NK-Verbund Verdichter 3
005 HD-ND-Presssostat NK-Verbund
006 Ölsumpfheizungen NK-Verbund
007 NK-Verbundsteuerung XC660D
008 Verdichter KR5 TK
009 Verdichter KR6 TK
010 EKC202C KR1
011 EKC202C KR2
012 EKC202C KR3
013 EKC202C KR4
014 EKC202C KR5 TK
015 EKC202C KR6 TK
016 Freigabe u. Störmeldung Wasserpumpen
017 Summenstörung

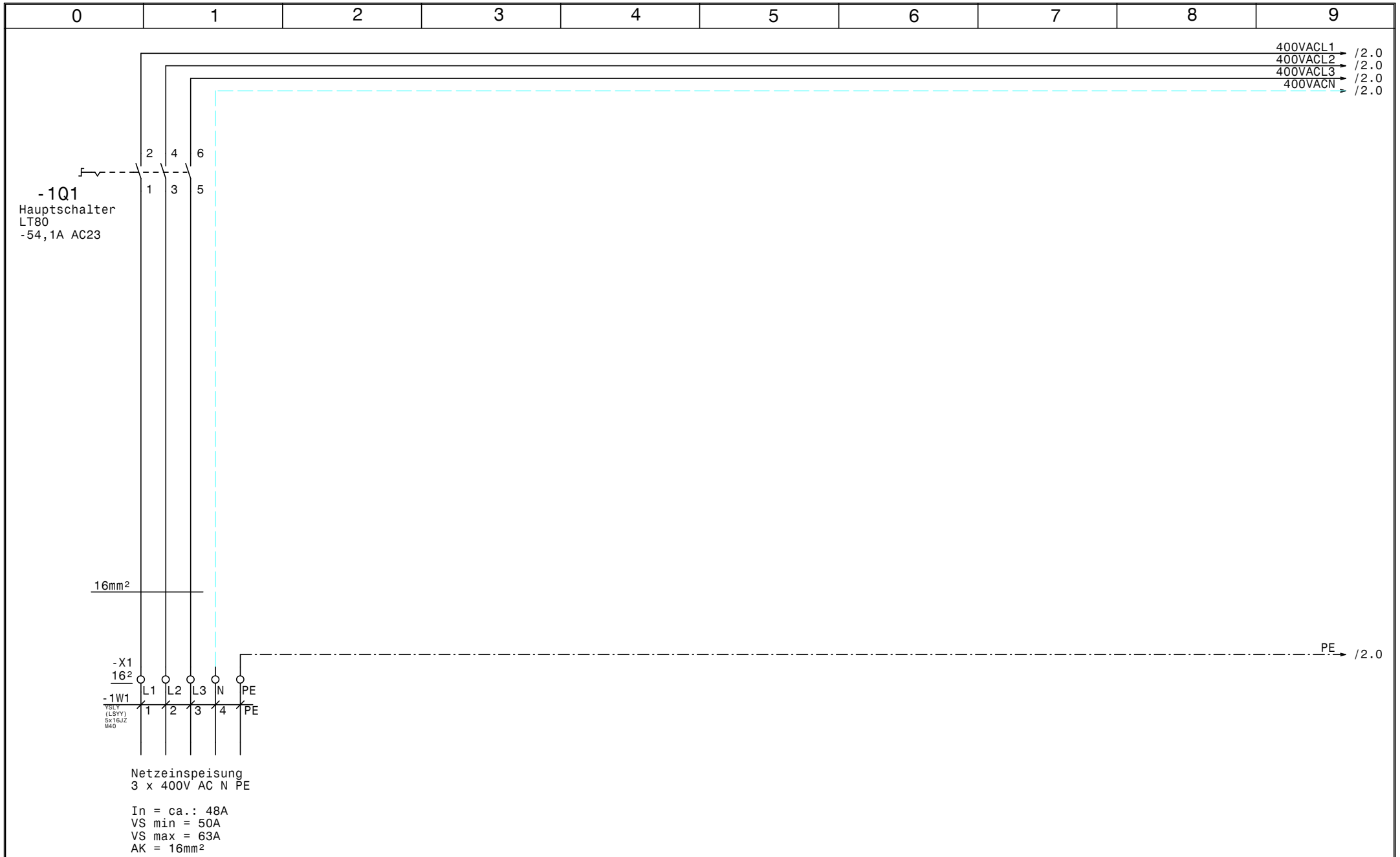

				Datum	16.02.23	SCHIESSL	NK-Verbund,TK,TK Primadonna Proviant Kühlung	Zeichn.Nr.:
				Bearb.	Hattinger			106/22
				Gepr.			Netzanschluß	Blatt 1
Zust.	Änderung	Datum	Name	Norm				von 17 Bl.

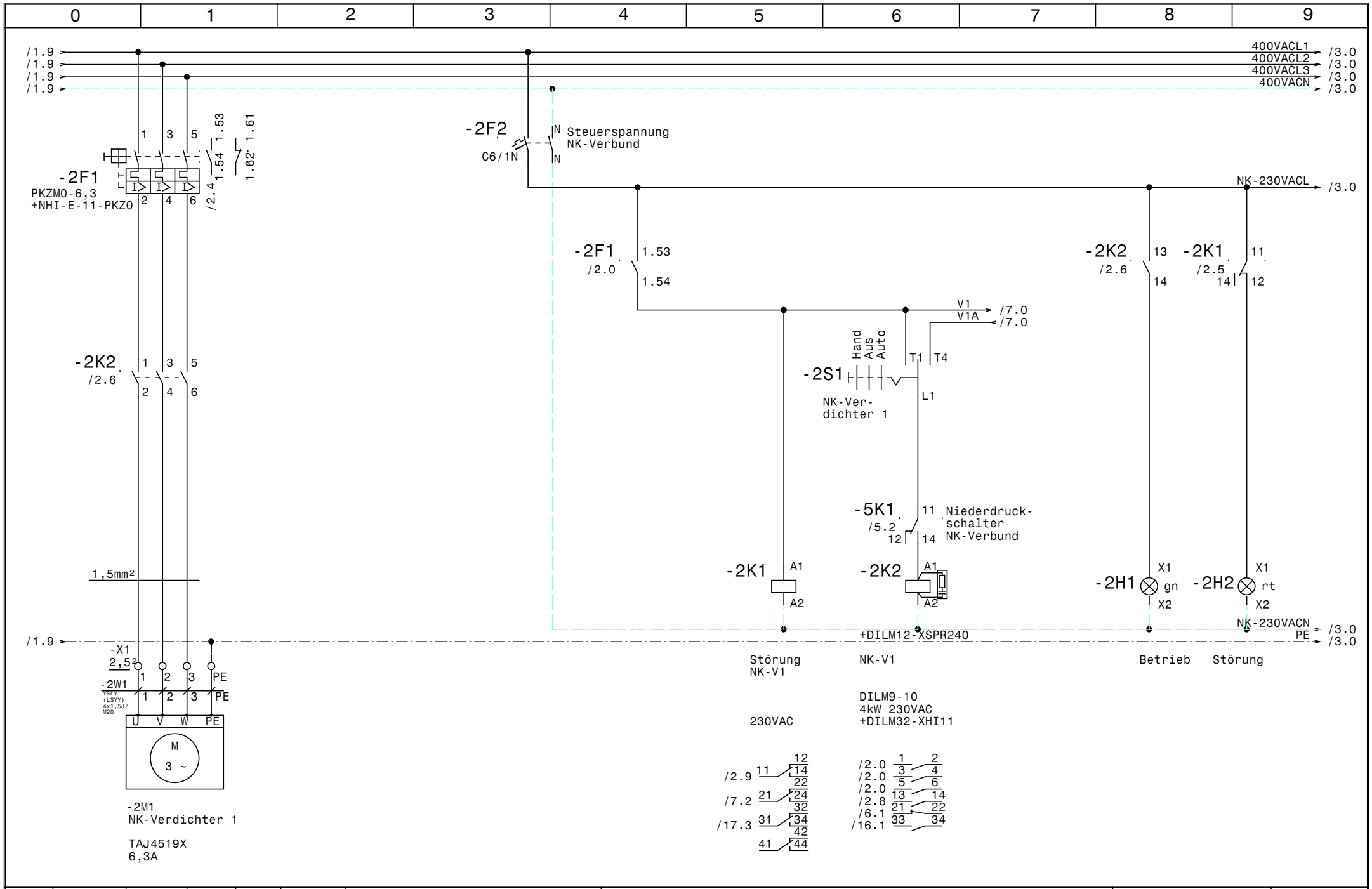

				Datum	16.02.23	SCHIESSL	NK-Verbund,TK,TK Primadonna Proviant Kühlung NK-Verbund Verdichter 1	Zeichn.Nr.:
				Bearb.	Hattinger			106/22
				Gepr.				Blatt 2
Zust.	Änderung	Datum	Name	Norm				von 17 Bl.

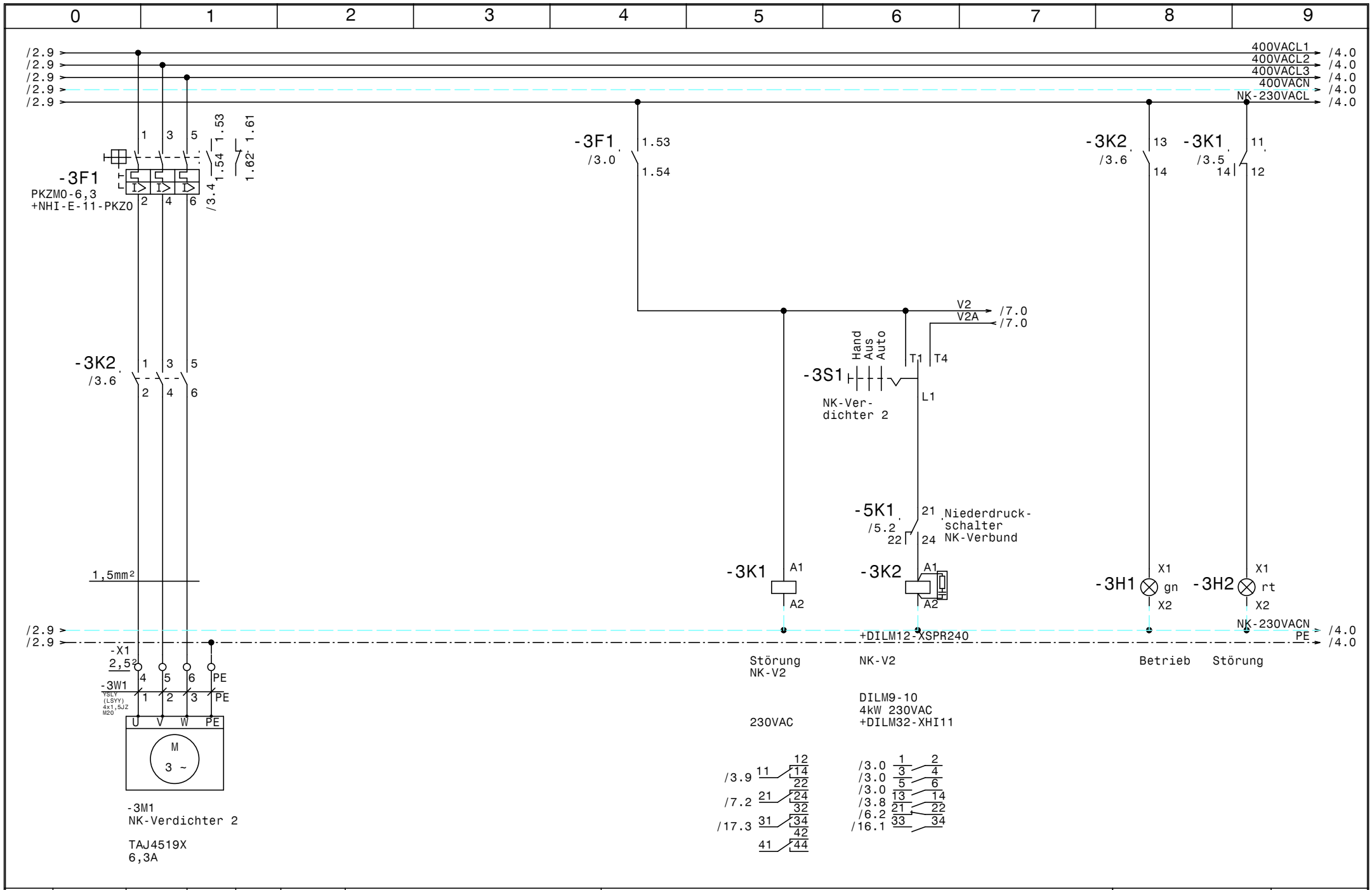

				Datum	16.02.23	SCHIESSL	NK-Verbund,TK,TK Primadonna Proviant Kühlung	Zeichn.Nr.:
				Bearb.	Hattinger			106/22
				Gepr.			NK-Verbund Verdichter 2	Blatt 3
Zust.	Änderung	Datum	Name	Norm				von 17 Bl.

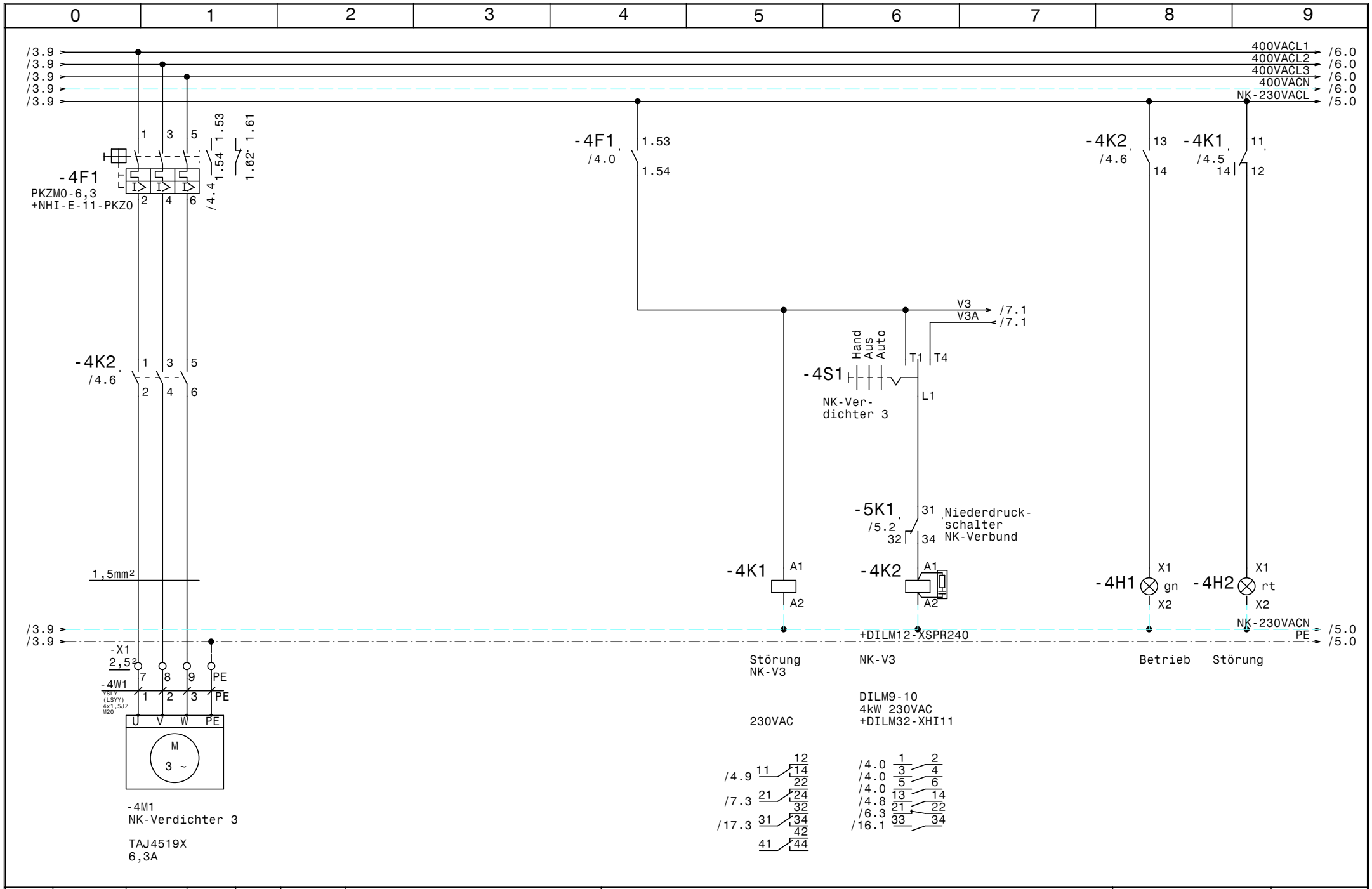

				Datum	16.02.23	SCHIESSL	NK-Verbund,TK,TK Primadonna Proviant Kühlung	Zeichn.Nr.:
				Bearb.	Hattinger			106/22
				Gepr.			NK-Verbund Verdichter 3	Blatt 4
Zust.	Änderung	Datum	Name	Norm				von 17 Bl.

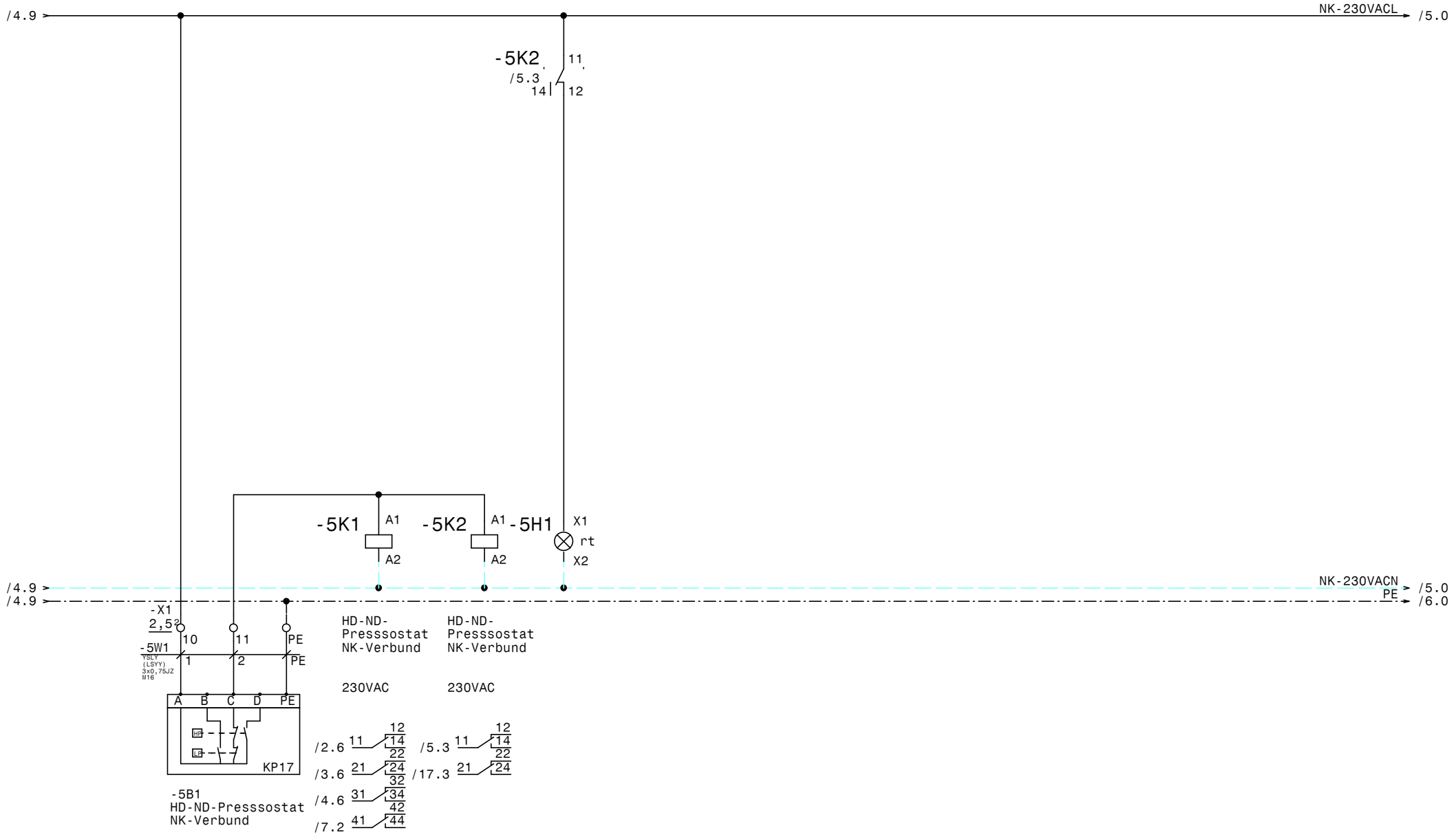

				Datum	16.02.23	SCHIESSL	NK-Verbund,TK,TK Primadonna Proviant Kühlung	Zeichn.Nr.:
				Bearb.	Hattinger			106/22
				Gepr.			HD-ND-Presssostat NK-Verbund	Blatt 5
Zust.	Änderung	Datum	Name	Norm				von 17 Bl.

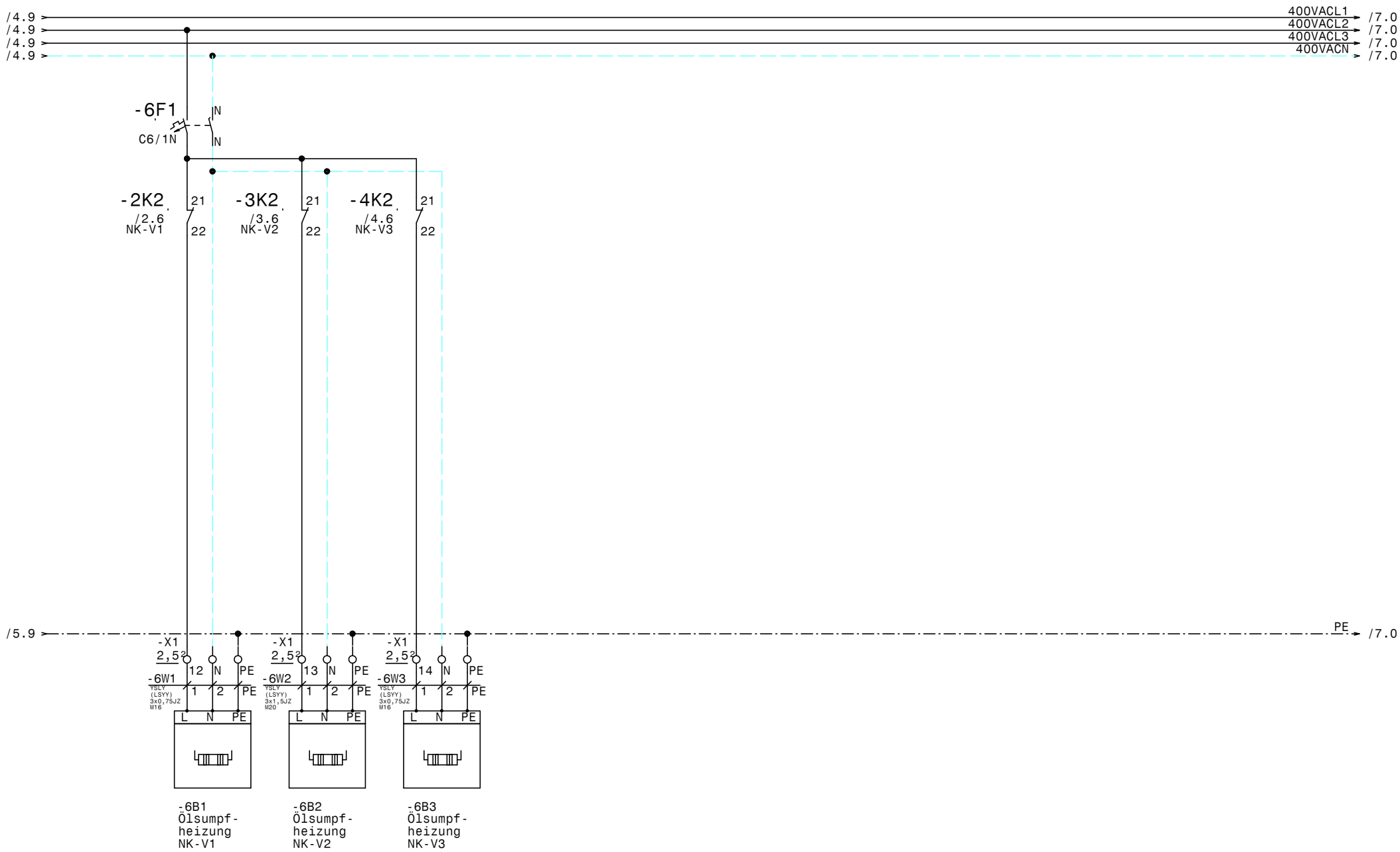

				Datum	16.02.23	SCHIESSL	NK-Verbund,TK,TK Primadonna Proviant Kühlung Ölsumpfheizungen NK-Verbund	Zeichn.Nr.:
				Bearb.	Hattinger			106/22
				Gepr.				Blatt 6
Zust.	Änderung	Datum	Name	Norm				von 17 Bl.

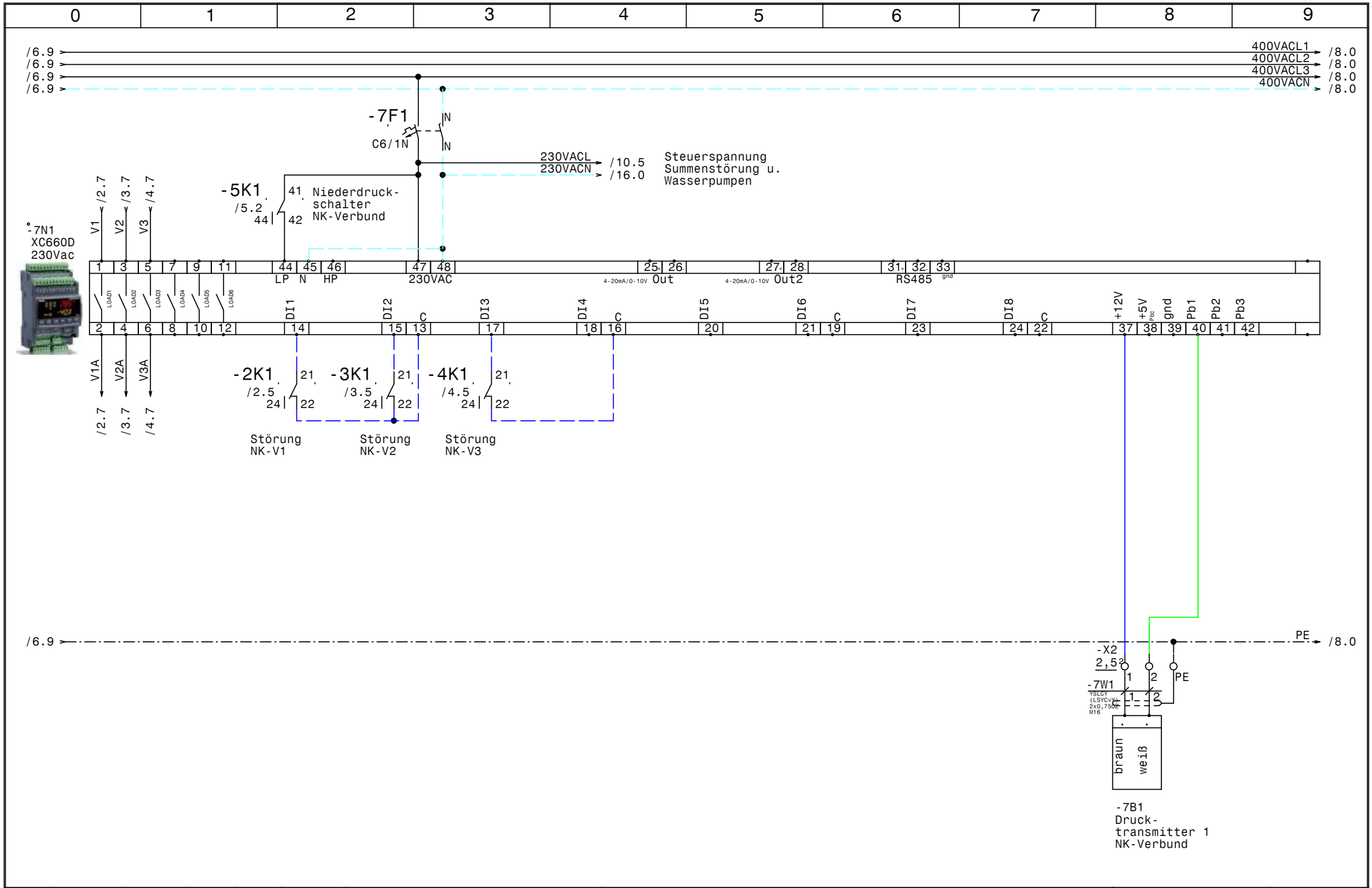

				Datum	16.02.23	SCHIESSL	NK-Verbund,TK,TK Primadonna Proviant Kühlung	Zeichn.Nr.:
				Bearb.	Hattinger			106/22
				Gepr.			NK-Verbundsteuerung XC660D	Blatt 7
Zust.	Änderung	Datum	Name	Norm				von 17 Bl.

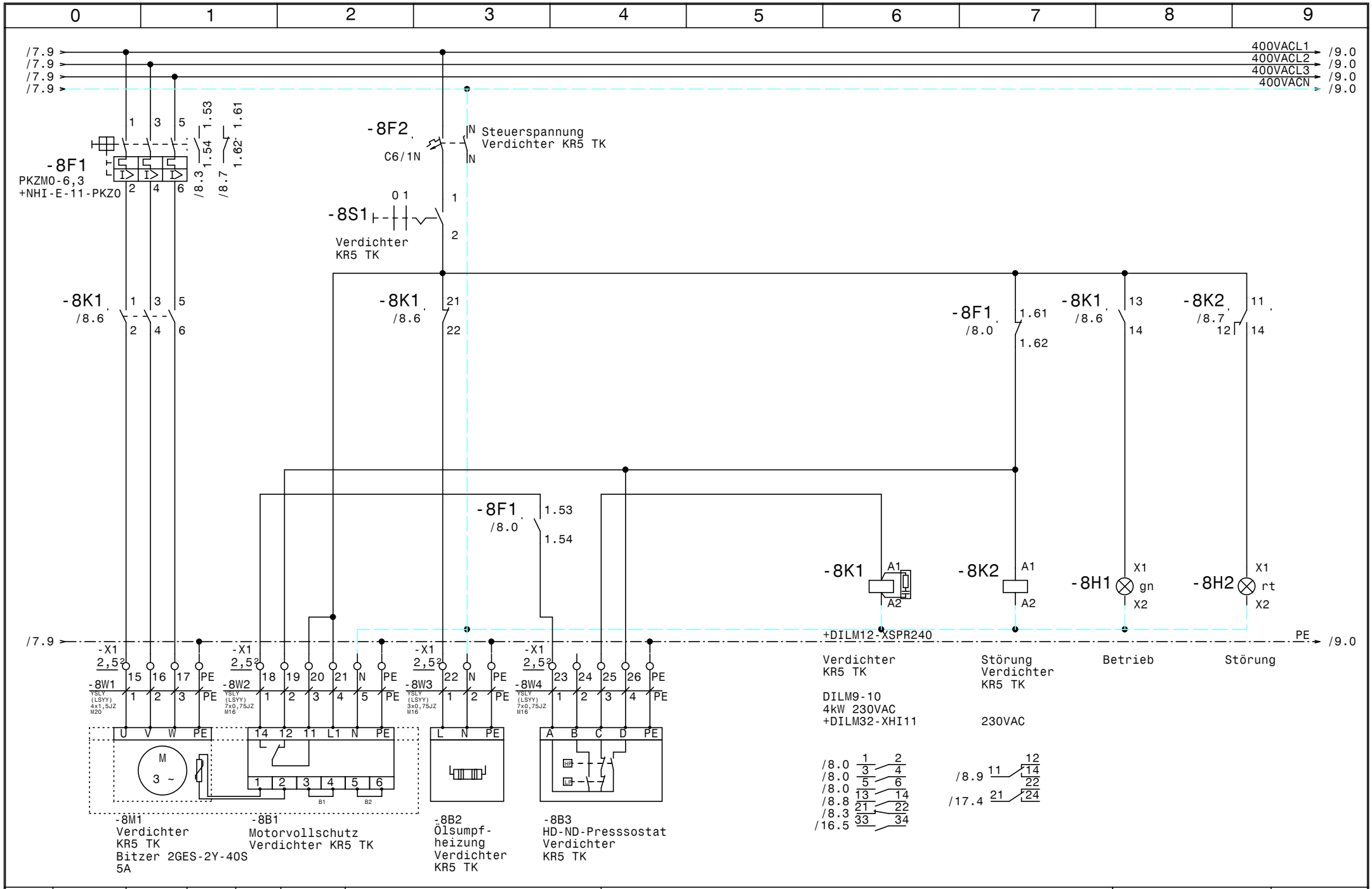

				Datum	16.02.23	SCHIESSL	NK-Verbund,TK,TK Primadonna Proviant Kühlung Verdichter KR5 TK	Zeichn.Nr.: 106/22
				Bearb.	Hattinger			Blatt 8
				Gepr.				von 17 Bl.
Zust.	Änderung	Datum	Name	Norm				

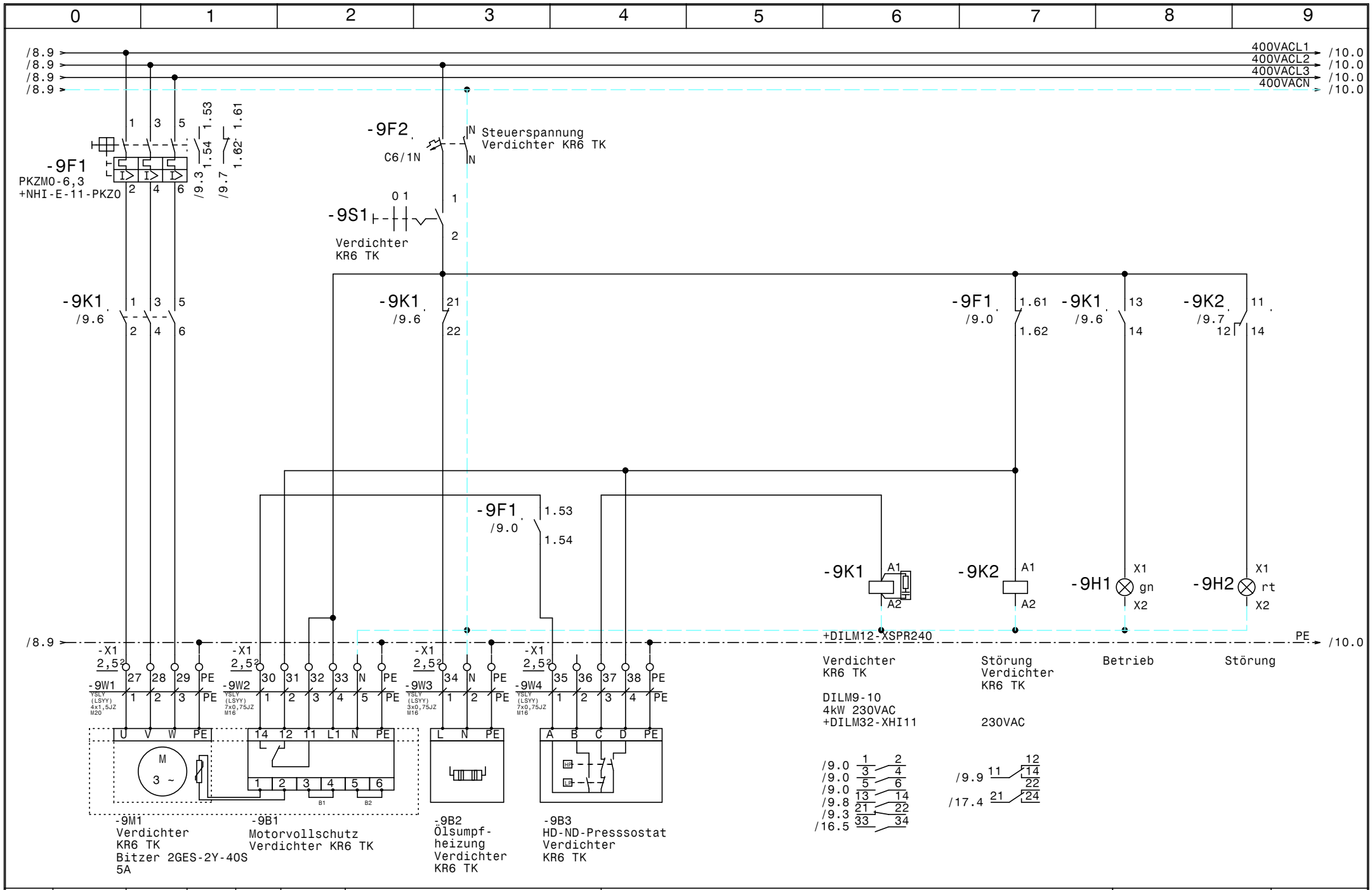

				Datum	16.02.23	SCHIESSL	NK-Verbund,TK,TK Primadonna Proviant Kühlung Verdichter KR6 TK
				Bearb.	Hattinger		
				Gepr.			
Zust.	Änderung	Datum	Name	Norm			

Zeichn.Nr.: 106/22

Blatt 9 von 17 Bl.

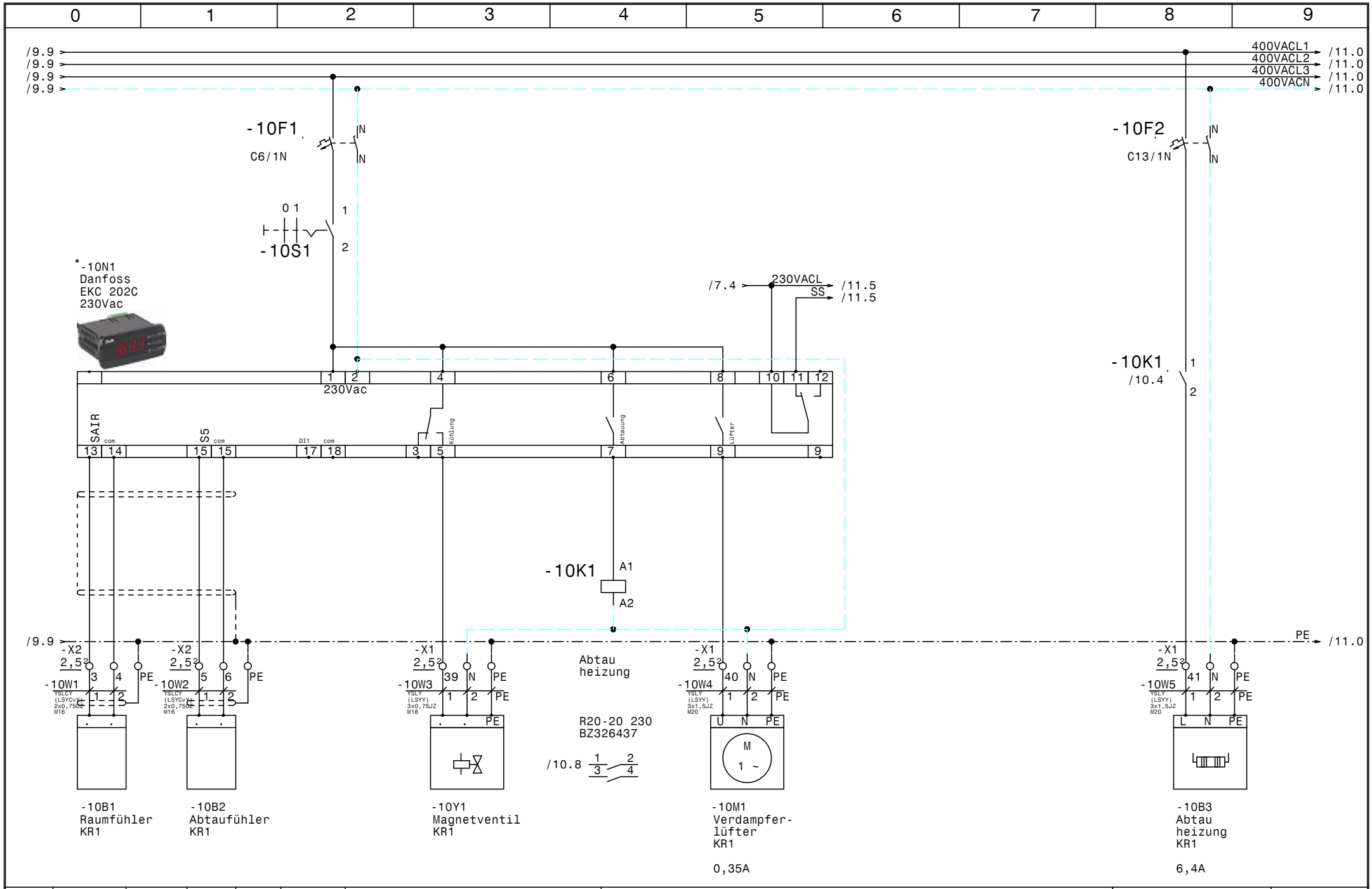

				Datum	16.02.23	SCHIESSL	NK-Verbund,TK,TK Primadonna Proviant Kühlung EKC202C KR1
				Bearb.	Hattinger		
				Gepr.			
Zust.	Änderung	Datum	Name	Norm			

Zeichn.Nr.: 106/22

Blatt 10 von 17 Bl.

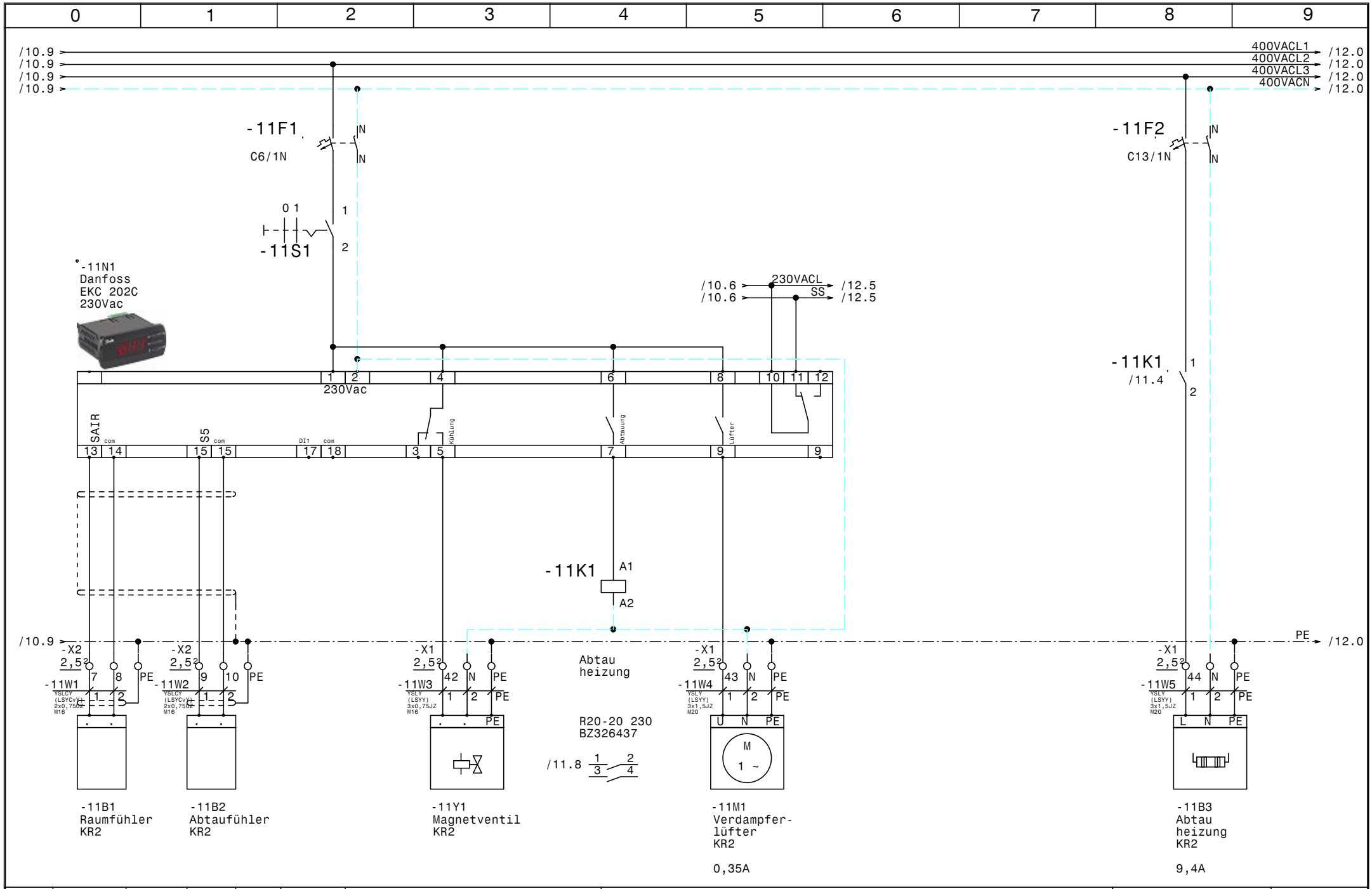

				Datum	16.02.23
				Bearb.	Hattinger
				Gepr.	
Zust.	Änderung	Datum	Name	Norm	

SCHIESSL

NK-Verbund,TK,TK
Primadonna Proviant Kühlung

EKC202C KR2

Zeichn.Nr.: 106/22

Blatt 11

von 17 Bl.

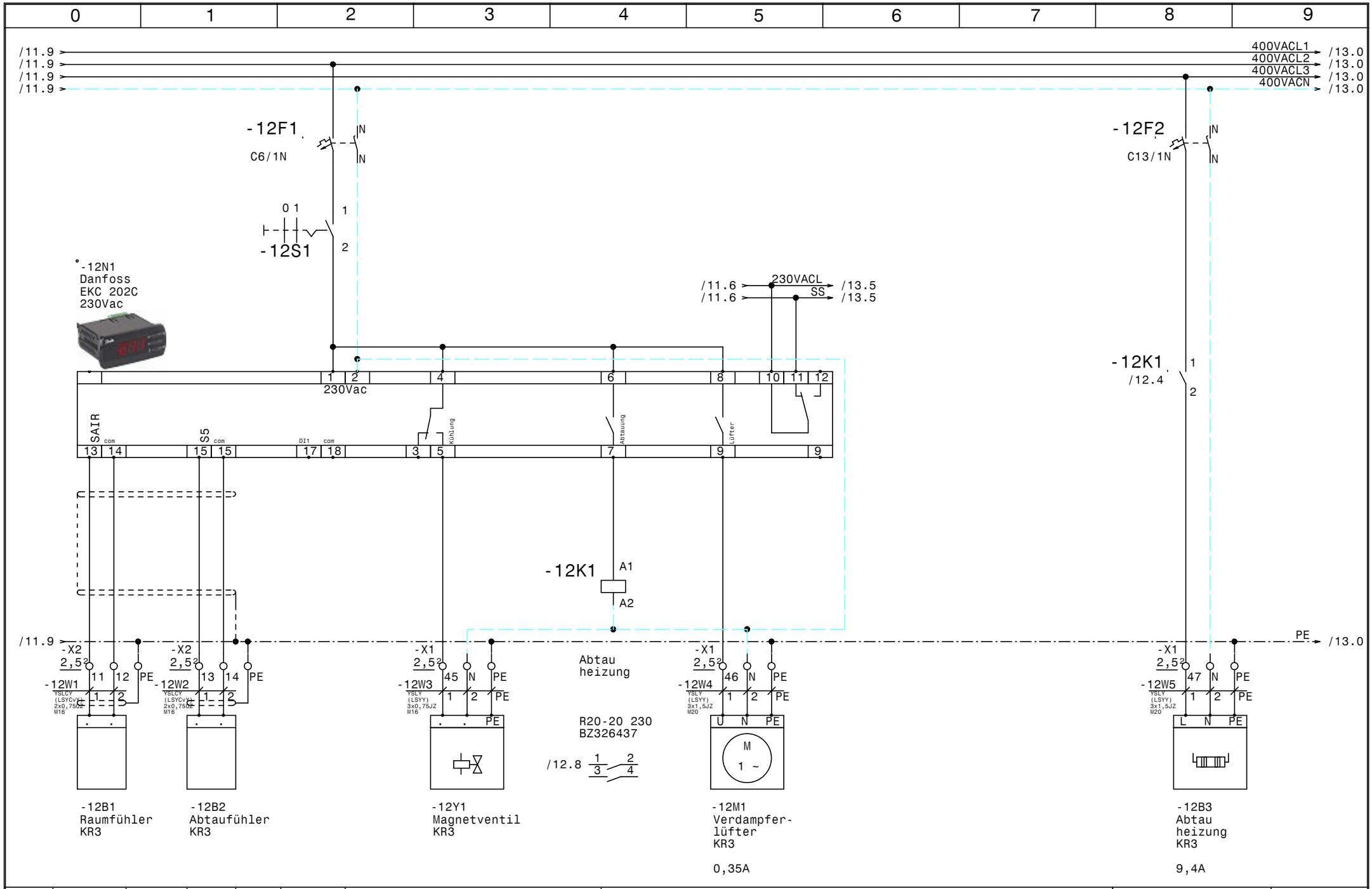

				Datum	16.02.23	SCHIESSL	NK-Verbund,TK,TK Primadonna Proviant Kühlung EKC202C KR3	Zeichn.Nr.:
				Bearb.	Hattinger			106/22
				Gepr.				Blatt 12
Zust.	Änderung	Datum	Name	Norm				von 17 Bl.

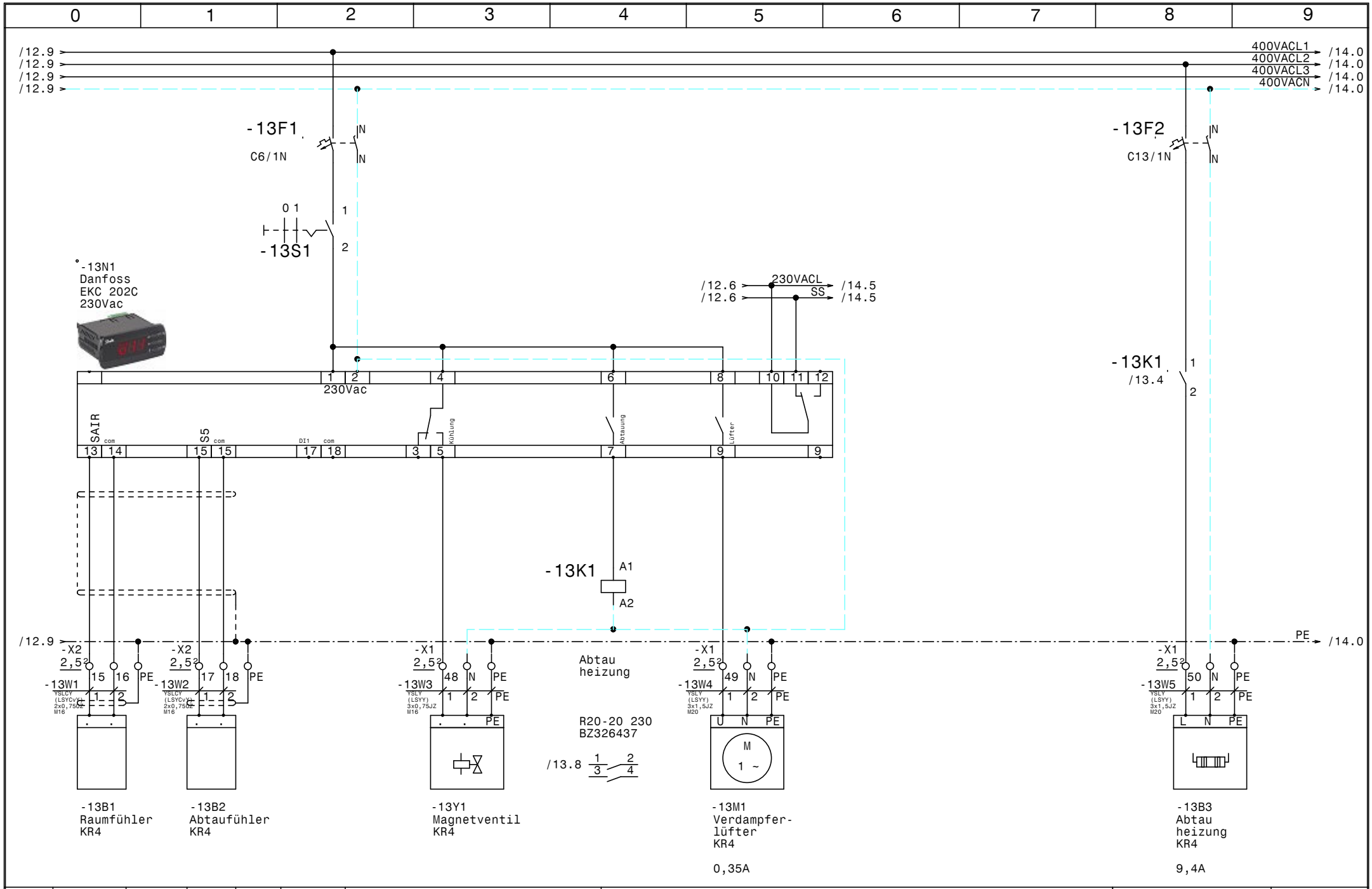

				Datum	16.02.23	SCHIESSL	NK-Verbund,TK,TK Primadonna Proviant Kühlung EKC202C KR4
				Bearb.	Hattinger		
				Gepr.			
Zust.	Änderung	Datum	Name	Norm			

Zeichn.Nr.: 106/22

Blatt 13 von 17 Bl.

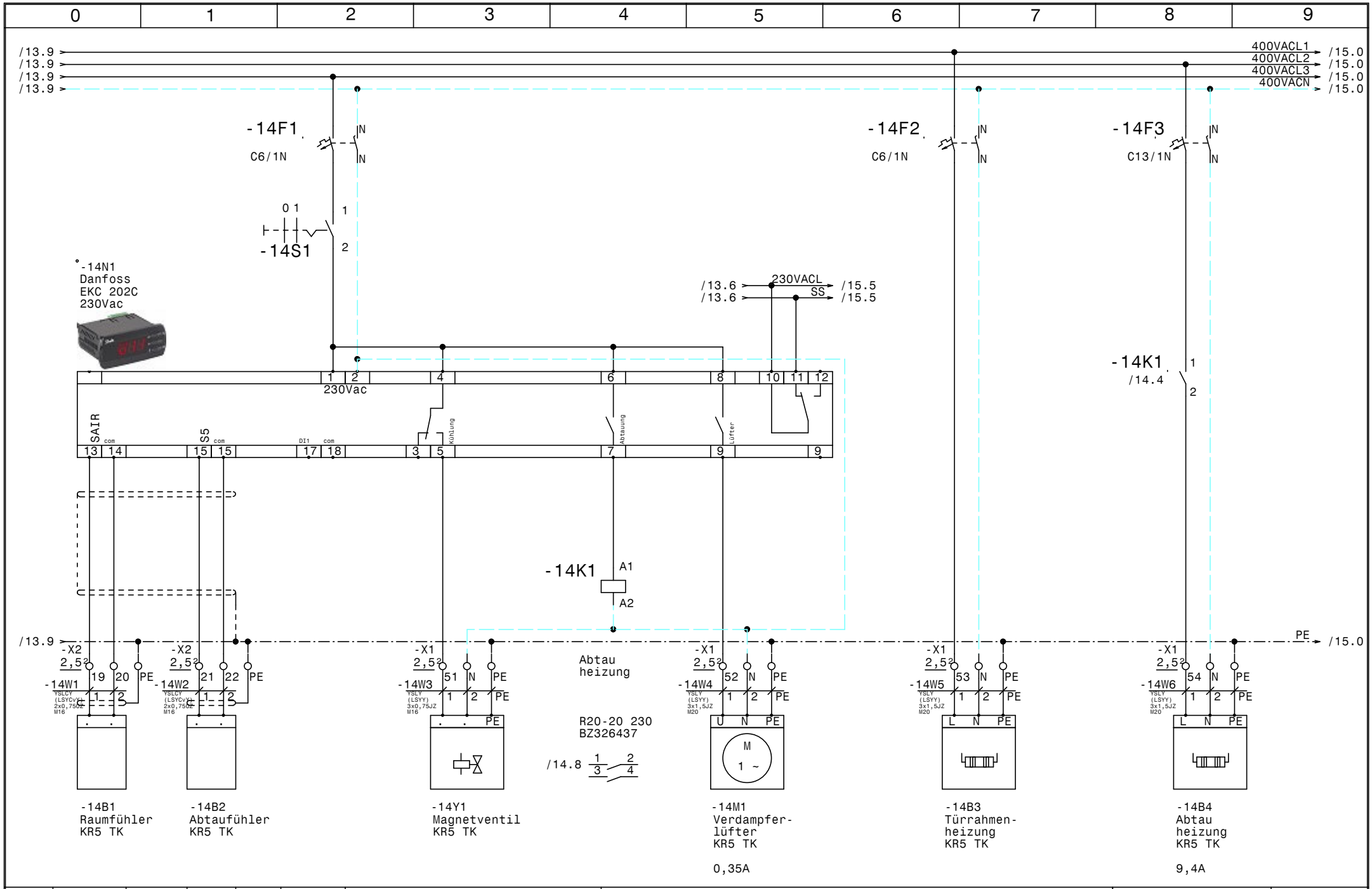

				Datum	16.02.23
				Bearb.	Hattinger
				Gepr.	
Zust.	Änderung	Datum	Name	Norm	

SCHIESSL

NK-Verbund,TK,TK
Primadonna Proviant Kühlung

EKC202C KR5 TK

Zeichn.Nr.: 106/22

Blatt 14 von 17 Bl.

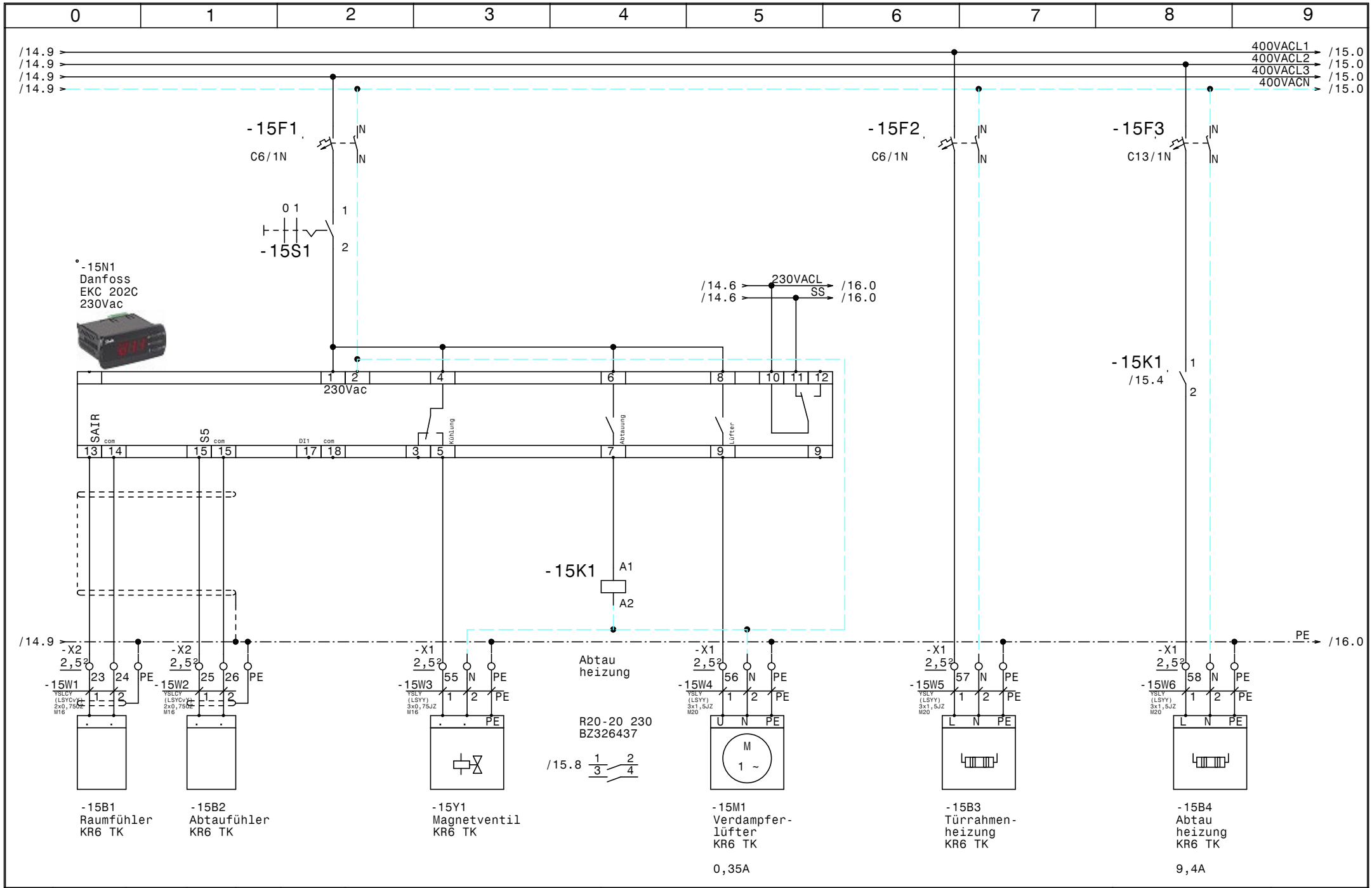

				Datum	16.02.23	SCHIESSL	NK-Verbund,TK,TK Primadonna Proviant Kühlung EKC202C KR6 TK	Zeichn.Nr.:
				Bearb.	Hattinger			106/22
				Gepr.				Blatt 15
Zust.	Änderung	Datum	Name	Norm				von 17 Bl.

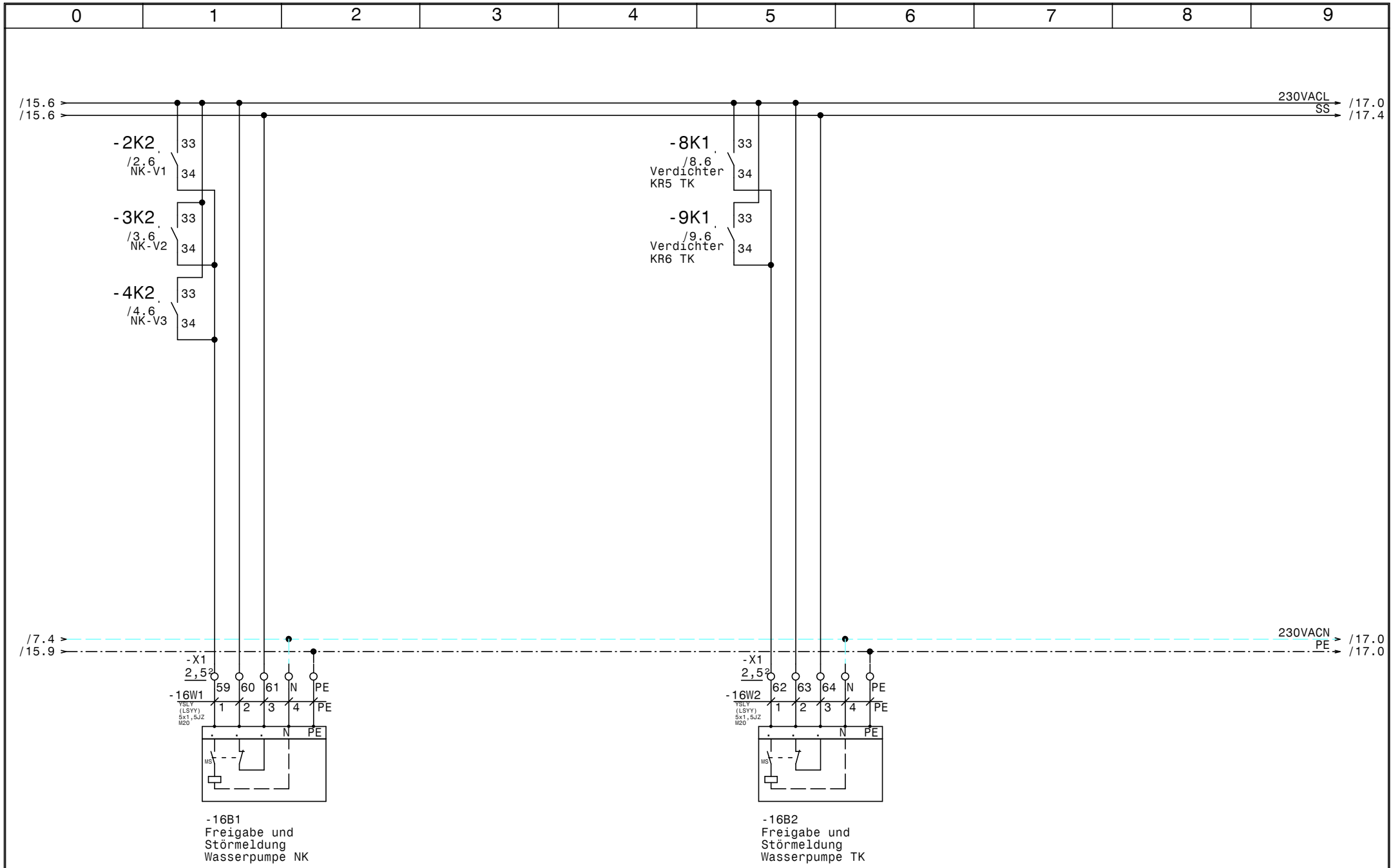

				Datum	16.02.23	SCHIESSL	NK-Verbund,TK,TK Primadonna Proviant Kühlung	Zeichn.Nr.:
				Bearb.	Hattinger			106/22
				Gepr.			Freigabe u. Störmeldung Wasserpumpen	Blatt 16
Zust.	Änderung	Datum	Name	Norm				von 17 Bl.

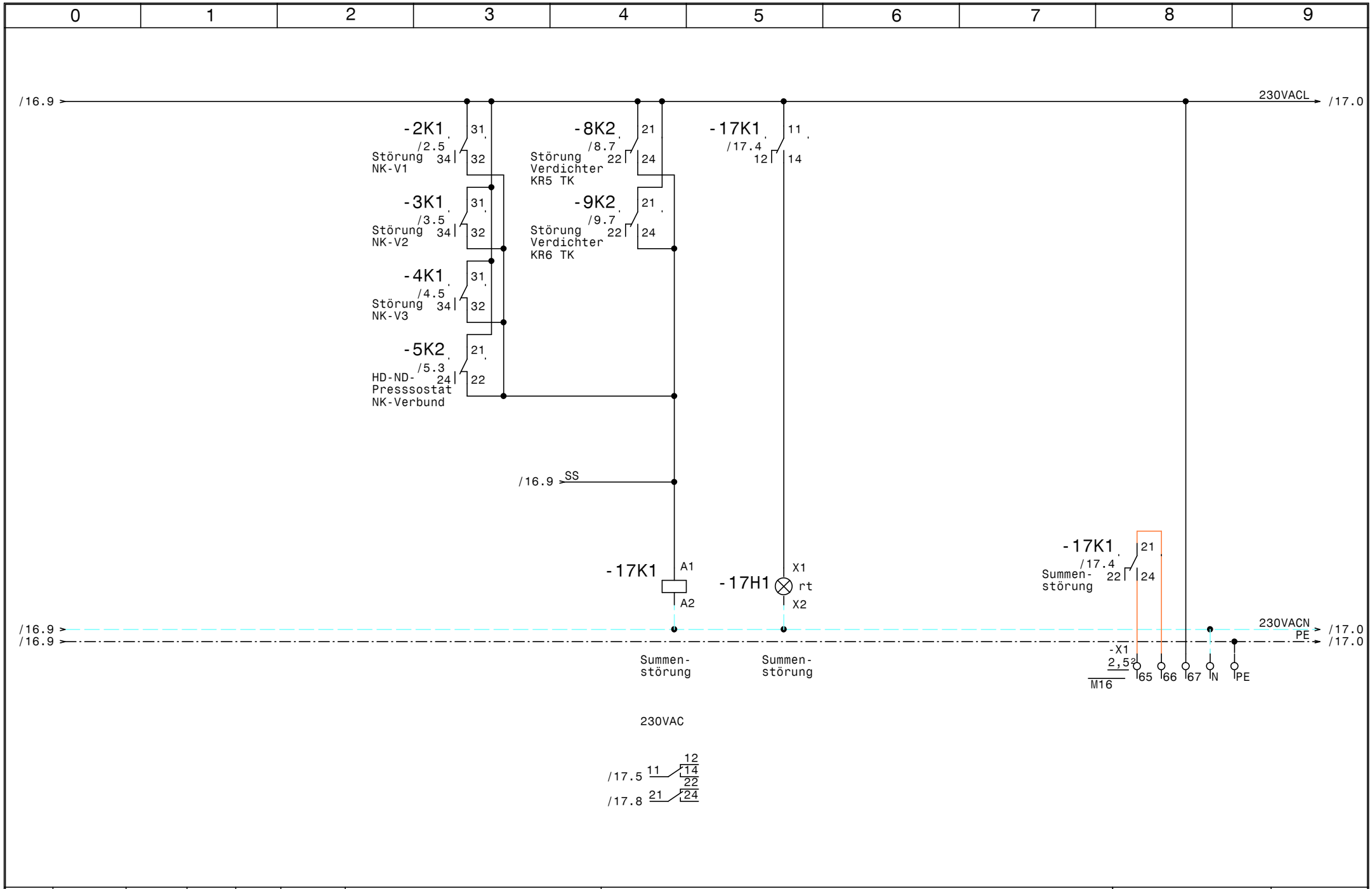

				Datum	16.02.23	SCHIESSL	NK-Verbund,TK,TK Primadonna Proviant Kühlung Summenstörung	Zeichn.Nr.:
				Bearb.	Hattinger			106/22
				Gepr.				Blatt 17
Zust.	Änderung	Datum	Name	Norm				von 17 Bl.

0	1	2	3	4	5	6	7	8	9

Nr.	Feldgerät	Leitungs-bezeichnung	Leitungs-typ	Anzahl Adern	Zielbezeichnung
1	-1We1	-1W1	YSLY (LSYY) 5x16JZ M40	5	Netzeinspeisung 3 x 400V AC N PE
2	-2M1	-2W1	YSLY (LSYY) 4x1,5JZ M20	4	NK-Verdichter 1
3	-3M1	-3W1	YSLY (LSYY) 4x1,5JZ M20	4	NK-Verdichter 2
4	-4M1	-4W1	YSLY (LSYY) 4x1,5JZ M20	4	NK-Verdichter 3
5	-5B1	-5W1	YSLY (LSYY) 3x0,75JZ M16	3	HD-ND-Presssostat NK-Verbund
6	-6B1	-6W1	YSLY (LSYY) 3x0,75JZ M16	3	Ölsumpfheizung NK-V1
7	-6B2	-6W2	YSLY (LSYY) 3x1,5JZ M20	3	Ölsumpfheizung NK-V2
8	-6B3	-6W3	YSLY (LSYY) 3x0,75JZ M16	3	Ölsumpfheizung NK-V3
9	-7B1	-7W1	YSLCY (LSYCvY) 2x0,75OZ M16	2	Drucktransmitter 1 NK-Verbund
10	-8M1	-8W1	YSLY (LSYY) 4x1,5JZ M20	4	Verdichter KR5 TK
11	-8B1	-8W2	YSLY (LSYY) 7x0,75JZ M16	6	Motorvollschutz Verdichter KR5 TK
12	-8B2	-8W3	YSLY (LSYY) 3x0,75JZ M16	3	Ölsumpfheizung Verdichter KR5 TK
13	-8B3	-8W4	YSLY (LSYY) 7x0,75JZ M16	5	HD-ND-Presssostat Verdichter KR5 TK
14	-9M1	-9W1	YSLY (LSYY) 4x1,5JZ M20	4	Verdichter KR6 TK
15	-9B1	-9W2	YSLY (LSYY) 7x0,75JZ M16	6	Motorvollschutz Verdichter KR6 TK
16	-9B2	-9W3	YSLY (LSYY) 3x0,75JZ M16	3	Ölsumpfheizung Verdichter KR6 TK
17	-9B3	-9W4	YSLY (LSYY) 7x0,75JZ M16	5	HD-ND-Presssostat Verdichter KR6 TK
18	-10B1	-10W1	YSLCY (LSYCvY) 2x0,75OZ M16	2	Raumfühler KR1
19	-10B2	-10W2	YSLCY (LSYCvY) 2x0,75OZ M16	2	Abtaufühler KR1
20	-10Y1	-10W3	YSLY (LSYY) 3x0,75JZ M16	3	Magnetventil KR1
21	-10M1	-10W4	YSLY (LSYY) 3x1,5JZ M20	3	Verdampferlüfter KR1
22	-10B3	-10W5	YSLY (LSYY) 3x1,5JZ M20	3	Abtau heizung KR1
23	-11B1	-11W1	YSLCY (LSYCvY) 2x0,75OZ M16	2	Raumfühler KR2
24	-11B2	-11W2	YSLCY (LSYCvY) 2x0,75OZ M16	2	Abtaufühler KR2
25	-11Y1	-11W3	YSLY (LSYY) 3x0,75JZ M16	3	Magnetventil KR2
26	-11M1	-11W4	YSLY (LSYY) 3x1,5JZ M20	3	Verdampferlüfter KR2
27	-11B3	-11W5	YSLY (LSYY) 3x1,5JZ M20	3	Abtau heizung KR2
28	-12B1	-12W1	YSLCY (LSYCvY) 2x0,75OZ M16	2	Raumfühler KR3
29	-12B2	-12W2	YSLCY (LSYCvY) 2x0,75OZ M16	2	Abtaufühler KR3
30	-12Y1	-12W3	YSLY (LSYY) 3x0,75JZ M16	3	Magnetventil KR3
31	-12M1	-12W4	YSLY (LSYY) 3x1,5JZ M20	3	Verdampferlüfter KR3
32	-12B3	-12W5	YSLY (LSYY) 3x1,5JZ M20	3	Abtau heizung KR3
33	-13B1	-13W1	YSLCY (LSYCvY) 2x0,75OZ M16	2	Raumfühler KR4
34	-13B2	-13W2	YSLCY (LSYCvY) 2x0,75OZ M16	2	Abtaufühler KR4
35	-13Y1	-13W3	YSLY (LSYY) 3x0,75JZ M16	3	Magnetventil KR4
36	-13M1	-13W4	YSLY (LSYY) 3x1,5JZ M20	3	Verdampferlüfter KR4
37	-13B3	-13W5	YSLY (LSYY) 3x1,5JZ M20	3	Abtau heizung KR4
38	-14B1	-14W1	YSLCY (LSYCvY) 2x0,75OZ M16	2	Raumfühler KR5 TK
39	-14B2	-14W2	YSLCY (LSYCvY) 2x0,75OZ M16	2	Abtaufühler KR5 TK
40	-14Y1	-14W3	YSLY (LSYY) 3x0,75JZ M16	3	Magnetventil KR5 TK

				Datum	16.02.23	ELEKTRO ANLAGENBAU	NK-Verbund,TK,TK Primadonna Proviant Kühlung	Zeichn.Nr.:
				Bearb.	Hattinger			106/22
				Gepr.			Kabelliste	Blatt 1
Zust.	Änderung	Datum	Name	Norm				von 2 Bl.

0	1	2	3	4	5	6	7	8	9

Nr.	Feldgerät	Leitungs-bezeichnung	Leitungs-typ	Anzahl Adern	Zielbezeichnung
41	-14M1	-14W4	YSLY (LSYY) 3x1,5JZ M20	3	Verdampferlüfter KR5 TK
42	-14B3	-14W5	YSLY (LSYY) 3x1,5JZ M20	3	Türrahmenheizung KR5 TK
43	-14B4	-14W6	YSLY (LSYY) 3x1,5JZ M20	3	Abtau heizung KR5 TK
44	-15B1	-15W1	YSLCY (LSYCvY) 2x0,75OZ M16	2	Raumfühler KR6 TK
45	-15B2	-15W2	YSLCY (LSYCvY) 2x0,75OZ M16	2	Abtaufühler KR6 TK
46	-15Y1	-15W3	YSLY (LSYY) 3x0,75JZ M16	3	Magnetventil KR6 TK
47	-15M1	-15W4	YSLY (LSYY) 3x1,5JZ M20	3	Verdampferlüfter KR6 TK
48	-15B3	-15W5	YSLY (LSYY) 3x1,5JZ M20	3	Türrahmenheizung KR6 TK
49	-15B4	-15W6	YSLY (LSYY) 3x1,5JZ M20	3	Abtau heizung KR6 TK
50	-16B1	-16W1	YSLY (LSYY) 5x1,5JZ M20	5	Freigabe und Störmeldung Wasserpumpe NK
51	-16B2	-16W2	YSLY (LSYY) 5x1,5JZ M20	5	Freigabe und Störmeldung Wasserpumpe TK

				Datum	16.02.23	ELEKTRO ANLAGENBAU	NK-Verbund,TK,TK Primadonna Proviant Kühlung	Zeichn.Nr.:
				Bearb.	Hattinger			106/22
				Gepr.			Kabelliste	Blatt 2
Zust.	Änderung	Datum	Name	Norm				von 2 Bl.

0	1	2	3	4	5	6	7	8	9

Stück Zahl	Artikel Bezeichnung	Artikel Beschreibung	Artikel Bezüge
8		Ausschalter 1pol. 0-1	-13S1, -10S1, -11S1, -12S1, -14S1
			-15S1, -8S1, -9S1
6		Danfoss EKC 202C 230Vac	-11N1, -10N1, -12N1, -13N1, -14N1
			-15N1
1		XC660D 230Vac	-7N1
6	C13/1N	Sicherungsautomaten	-12F2, -14F3, -11F2, -10F2, -15F3
			-13F2
13	C6/1N	Sicherungsautomaten	-15F2, -10F1, -13F1, -12F1, -2F2, -8F2
			-9F2, -11F1, -7F1, -14F2, -6F1, -14F1
			-15F1
5	DILM12-XSPR240	RC-Löschglied	-2N1, -4N1, -3N1, -9N1, -8N1
5	DILM32-XHI11	Hilfsschalterbaustein	
5	DILM9-10(230V50HZ)	Schütz	-8K1, -2K2, -3K2, -4K2, -9K1
1	EK 16 ge/gr	Erdungsklemme	-X1
51	EK 2,5 ge/gr	Erdungsklemme	-X1, -X2, -X1
1	Klemme 16 blau	Klemme N	-X1
3	Klemme 16 grau	Klemme L	-X1
30	Klemme 2,5 blau	Klemme N	-X1, -X1
93	Klemme 2,5 grau	Klemme L	-X1, -X1, -X2
1	LT80 -54,1A AC23	Hauptschalter	-1Q1
3	M10HEU1	Umschalter 1pol. 1-0-2	-2S1, -4S1, -3S1
29	M16	Kabelverschraubung	-9W3, -8W2, -13W1, -13W2, -13W3, -15W2
			-15W1, -6W1, -9W4, -15W3, -9W2, -7W1
			-14W1, -14W3, -14W2, -8W4, -8W3, -11W2
			-12W1, -11W1, -11W3, -17V1, -10W3, -6W3
			-12W2, -10W2, -10W1, -5W1, -12W3
22	M20	Kabelverschraubung	-15W5, -14W6, -4W1, -15W4, -16W1, -14W5
			-14W4, -16W2, -2W1, -6W2, -15W6, -12W5
			-10W5, -10W4, -11W5, -8W1, -12W4, -3W1
			-11W4, -13W4, -9W1, -13W5
1	M40	Kabelverschraubung	-1W1
5	NHI-E-11-PKZ0	Normalhilfsschalter	
5	PKZM0-6,3	Motorschutzschalter	-3F1, -9F1, -4F1, -8F1, -2F1

				Datum	16.02.23	ELEKTRO ANLAGENBAU	NK-Verbund,TK,TK Primadonna Proviant Kühlung	Zeichn.Nr.:
				Bearb.	Hattinger F.			106/22
				Gepr.			Materialliste	Blatt 1
Zust.	Änderung	Datum	Name	Norm				von 2 Bl.

0	1	2	3	4	5	6	7	8	9

Stück Zahl	Artikel Bezeichnung	Artikel Beschreibung	Artikel Bezüge
6	R20-20_230	Kleinschütz	-12K1, -14K1, -15K1, -11K1, -10K1
			-13K1
4	Relais2polig230VAC	Miniatur - Relais 2polig	-9K2, -8K2, -5K2, -17K1
4	Relais4polig230VAC	Miniatur - Relais 4polig	-5K1, -4K1, -3K1, -2K1
5	Signalleuchte grün	Signalglimmlampe grün	-3H1, -8H1, -2H1, -4H1, -9H1
7	Signalleuchte rot	Signalglimmlampe rot	-17H1, -2H2, -3H2, -9H2, -4H2, -5H1
			-8H2
4	Sockel 2polig	Sockel für Minitur Relais 2polig	
4	Sockel 4polig	Sockel für Minitur Relais 4polig	
1	WS 8830 B=800 H=800 T=300	Wandschrank IP 55	-0N1

Zust.	Änderung	Datum	Name		
				Datum	16.02.23
				Bearb.	Hattinger F.
				Gepr.	
				Norm	

ELEKTRO ANLAGENBAU

NK-Verbund,TK,TK
Primadonna Proviant Kühlung

Materialliste

Zeichn.Nr.: 106/22

Blatt 2 von 2 Bl.

www.elpe.net www.elpe.net www.elpe.net www.elpe.net www.elpe.net www.elpe.net www.elpe.net www.elpe.net www.elpe.net www.elpe.net