0	1	2	3	4	5	6	7	8	9

Anlage:

Normal +Tiefkühlung

Kloster Baumgartenberg

Firma:

Fa.SMGE

SCHALTSCHRANKAUSFÜHRUNG

SCHALTSCHRANKGRÖSSE:	600x600x200	(BxHxT)
SOCKEL:	-	(H)
LACKIERUNG:	RAL 7035	
SCHUTZART:	IP54	
SCHUTZMASSNAHME:	lt. EVU	
BLINDSCHALTBILD:	nein	(BxH)
KABELEINFÜHRUNG:	oben	
TÜRANSCHLAG:	rechts	

VERDRAHTUNGSFARBEN

HAUPTSTROMKREIS 400/230V:		schwarz
NEUTRALLEITER:		hellblau
SCHUTZLEITER:		gelb/grün
STEUERSPANNUNG 230VAC:		
ohne Trafo:	L/N	braun/hellblau
mit Trafo:	L/N	rot/rot-weiß
STEUERSPANNUNG 0-24VAC:	L/N	blau/blau-weiß
STEUERSPANNUNG 0-24VDC:	+/-	blau/blau-weiß
GND, DDC:		blau-weiß
MESSLEITUNGEN, FÜHLER:		grün
POTENTIALFREIE LEITUNGEN:		orange
FREMDSPANNUNG:		orange

_ ! ! A C H T U N G ! ! _

Bei Änderungen im Schaltschrank und auch an den externen Geräten die nicht von der Erzeugerfirma durchgeführt werden entfällt Garantie und Haftung. Dadurch entstehende Kosten werden nicht anerkannt. Sollte dies jedoch aus technischer Sicht notwendig sein ist die Erzeugerfirma zu verständigen. Schutzmaßnahmen des Örtlichen EVU's beachten! Motorschutzgeräte nach den tatsächlichen Aufnahmestrom der Motoren einstellen! Vor der Inbetriebnahme der Anlage sind sämtliche Schraub-, Klemm- und Steckverbindungen auf festen Sitz zu prüfen und gegebenenfalls nachzuziehen!

Blattverzeichnis

000 Deckblatt
001 Netzanschluß
002 Verdichter TK-Anlage
003 Kondensatorlüfter TK-Verdichter
004 Tiefkühlzelle
005 Gemüsekühlzelle 1
006 Gemüsekühlzelle 2
007 Molkereiprodukte
008 Fleischkühlzelle

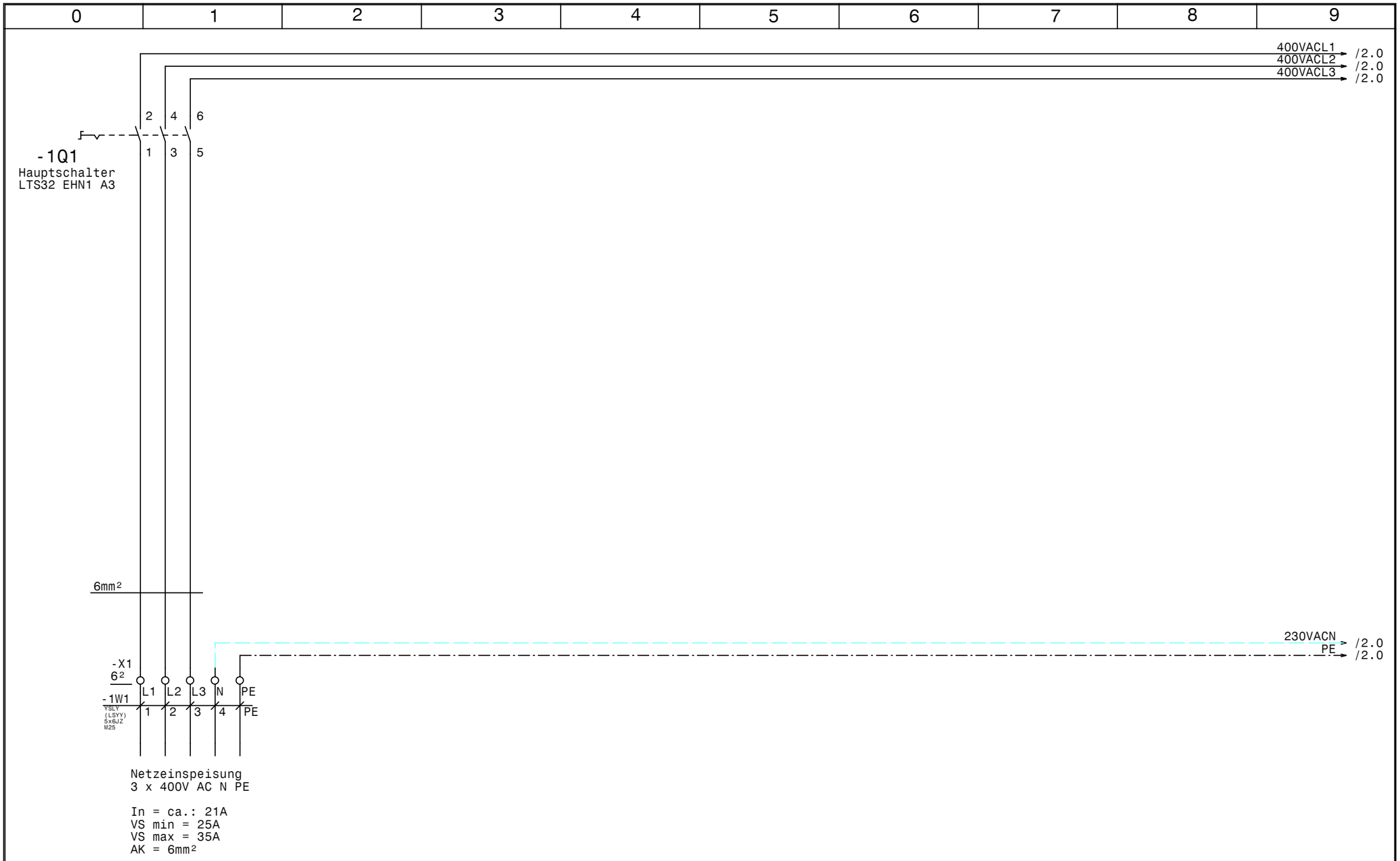

				Datum	22.08.13	Schiessl Kälte- und Klimaanlagenbedarf	Normal +Tiefkühlung Kloster Baumgartenberg	Zeichn.Nr.:
				Bearb.	Hattinger		Netzanschluß	201/13
				Gepr.				Blatt 1
Zust.	Änderung	Datum	Name	Norm				von 8 Bl.

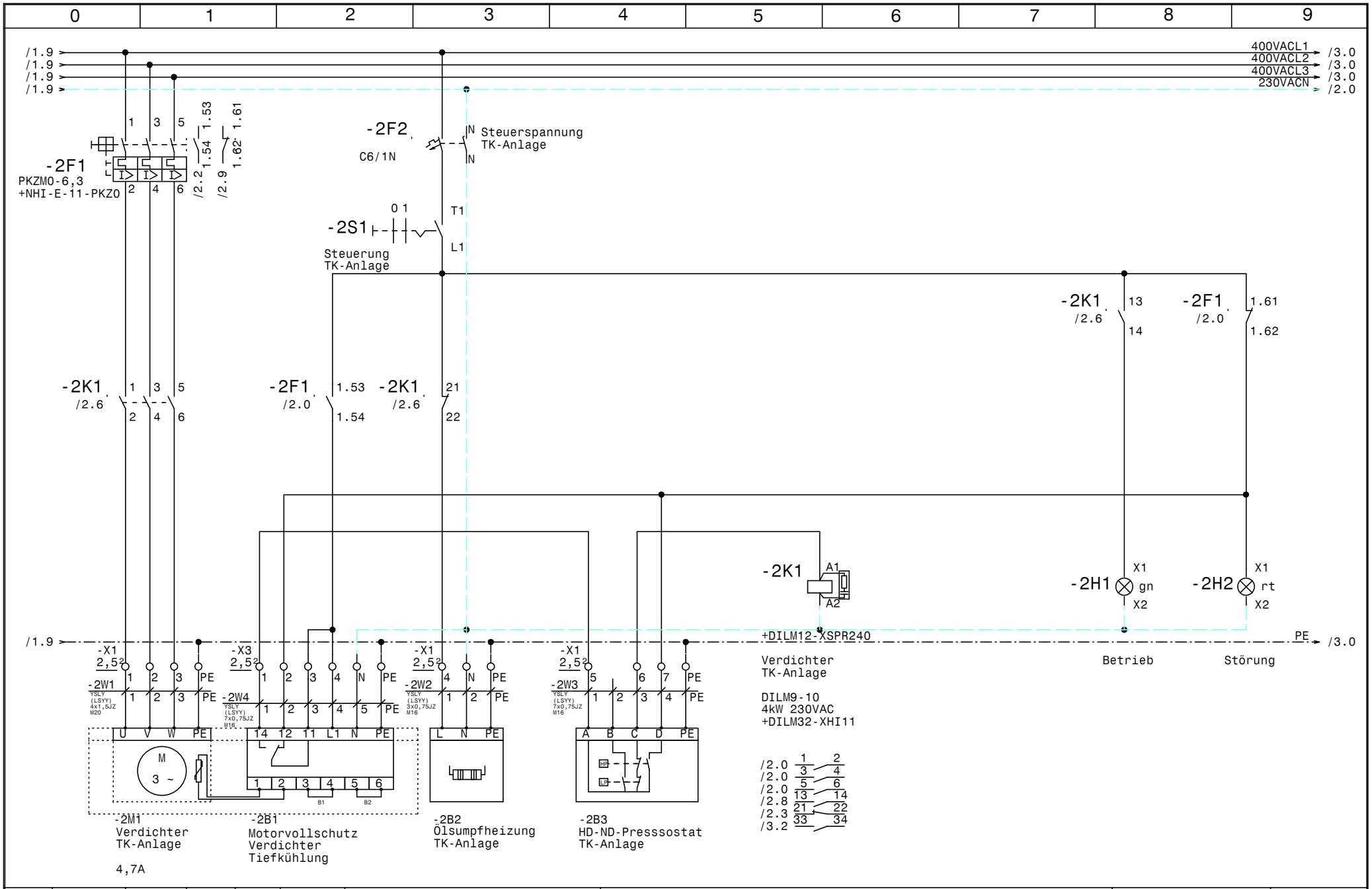

				Datum	22.08.13	Schiessl Kälte- und Klimaanlagenbedarf	Normal +Tiefkühlung Kloster Baumgartenberg Verdichter TK-Anlage	Zeichn.Nr.: 201/13
				Bearb.	Hattinger			Blatt 2
				Gepr.				von 8 Bl.
Zust.	Änderung	Datum	Name	Norm				

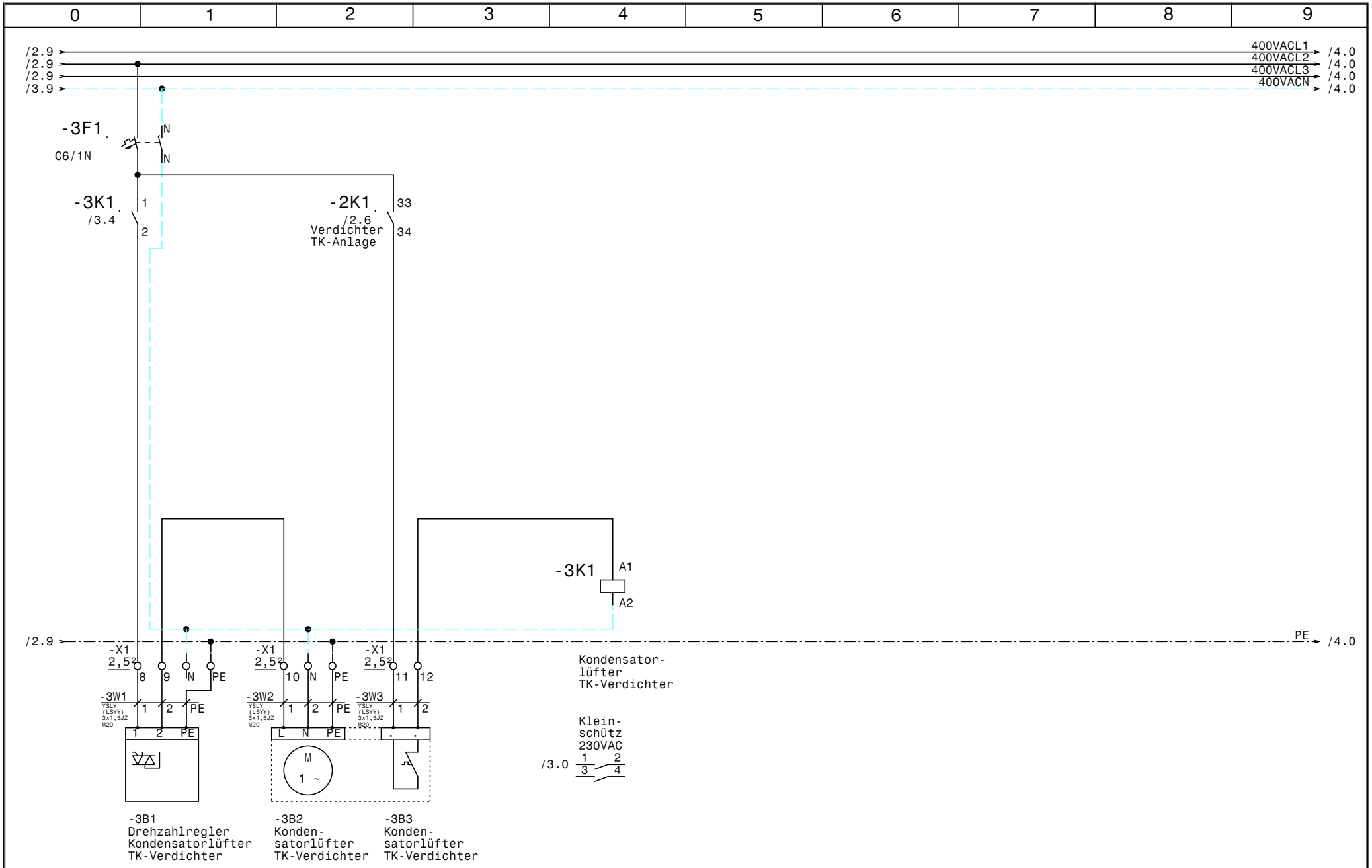

				Datum	22.08.13	Schiessl Kälte- und Klimaanlagenbedarf	Normal +Tiefkühlung Kloster Baumgartenberg	Zeichn.Nr.:
				Bearb.	Hattinger			201/13
				Gepr.			Kondensatorlüfter TK-Verdichter	Blatt 3
Zust.	Änderung	Datum	Name	Norm				von 8 Bl.

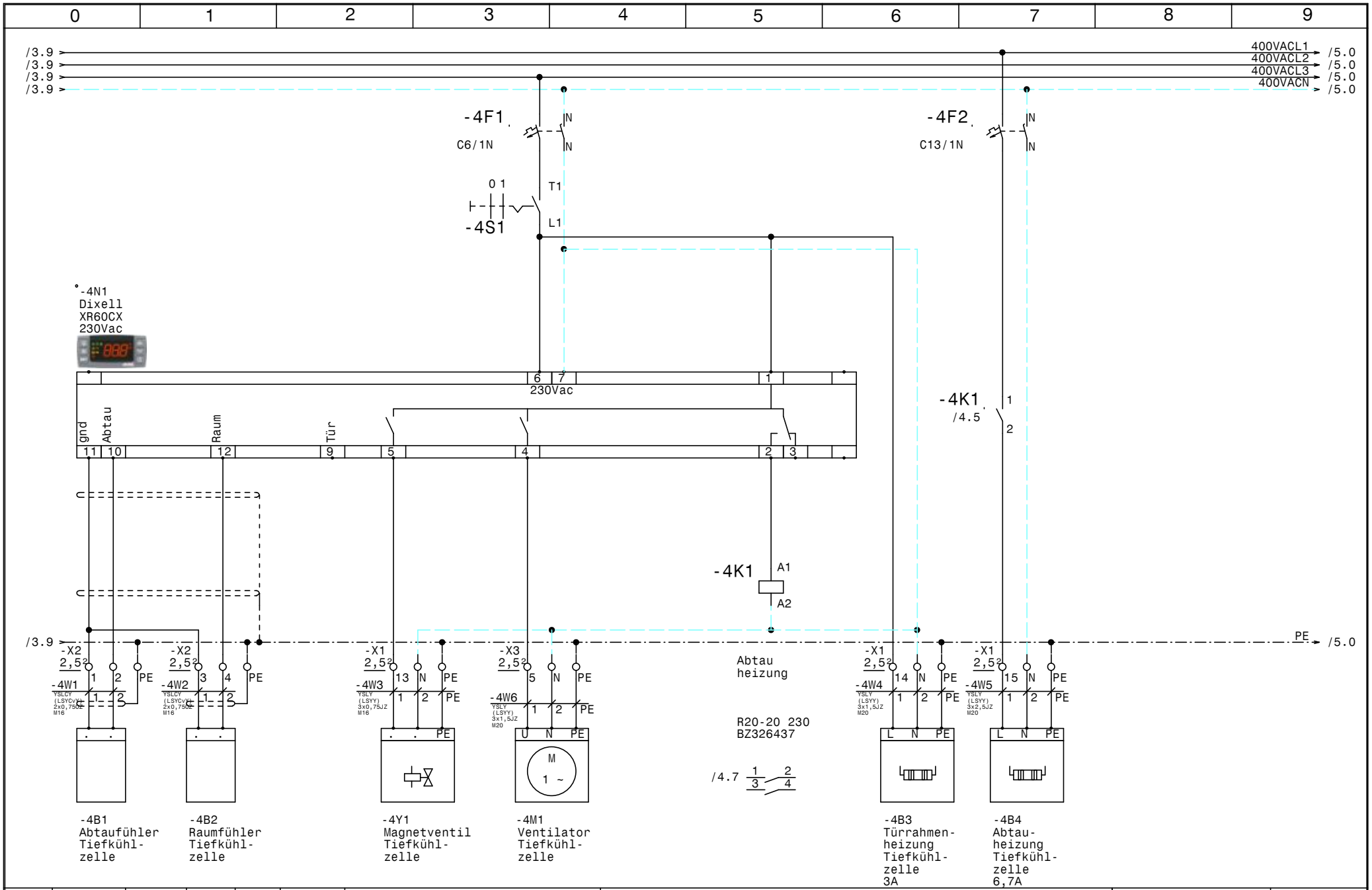

				Datum	22.08.13
				Bearb.	Hattinger
				Gepr.	
Zust.	Änderung	Datum	Name	Norm	

Schiessl
Kälte- und Klimaanlagenbedarf

Normal +Tiefkühlung
Kloster Baumgartenberg

Tiefkühlzelle

Zeichn.Nr.: 201/13

Blatt 4 von 8 Bl.

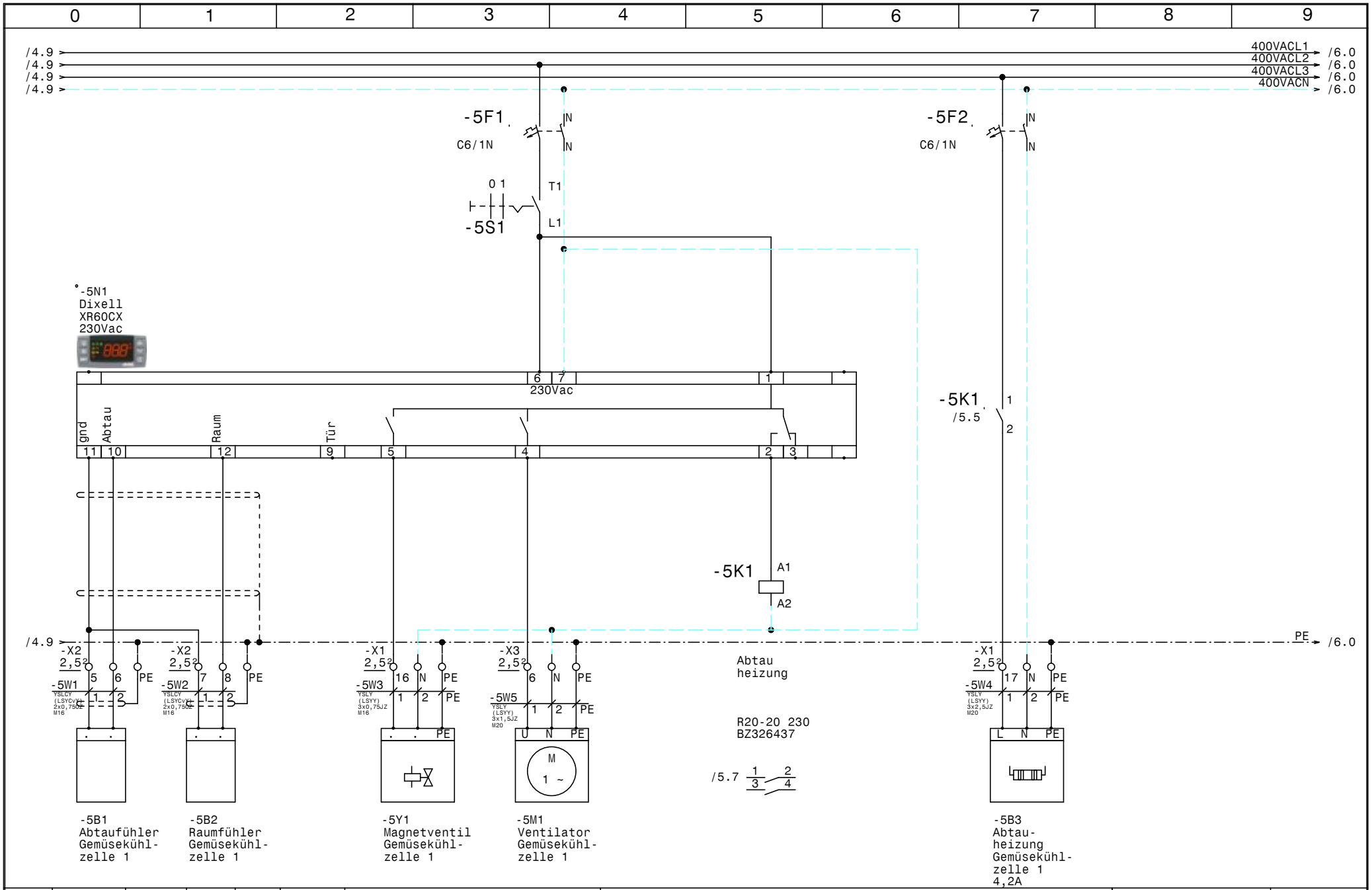

				Datum	22.08.13
				Bearb.	Hattinger
				Gepr.	
Zust.	Änderung	Datum	Name	Norm	

Schiessl
Kälte- und Klimaanlagenbedarf

Normal +Tiefkühlung
Kloster Baumgartenberg

Gemüsekühlzelle 1

Zeichn.Nr.: 201/13

Blatt 5 von 8 Bl.

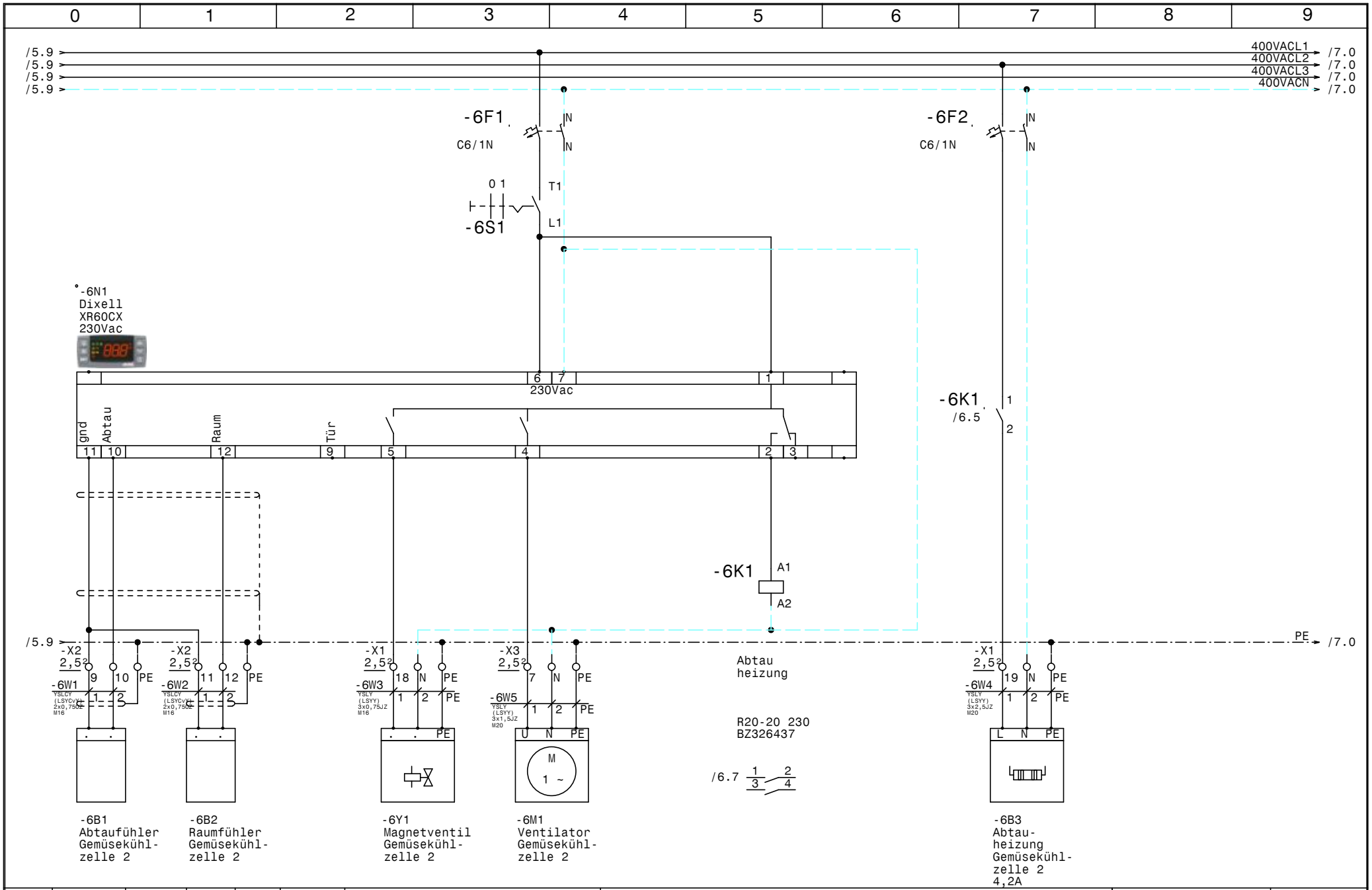

				Datum	22.08.13
				Bearb.	Hattinger
				Gepr.	
Zust.	Änderung	Datum	Name	Norm	

Schiessl
Kälte- und Klimaanlagenbedarf

Normal +Tiefkühlung
Kloster Baumgartenberg

Gemüsekühlzelle 2

Zeichn.Nr.: 201/13

Blatt 6 von 8 Bl.

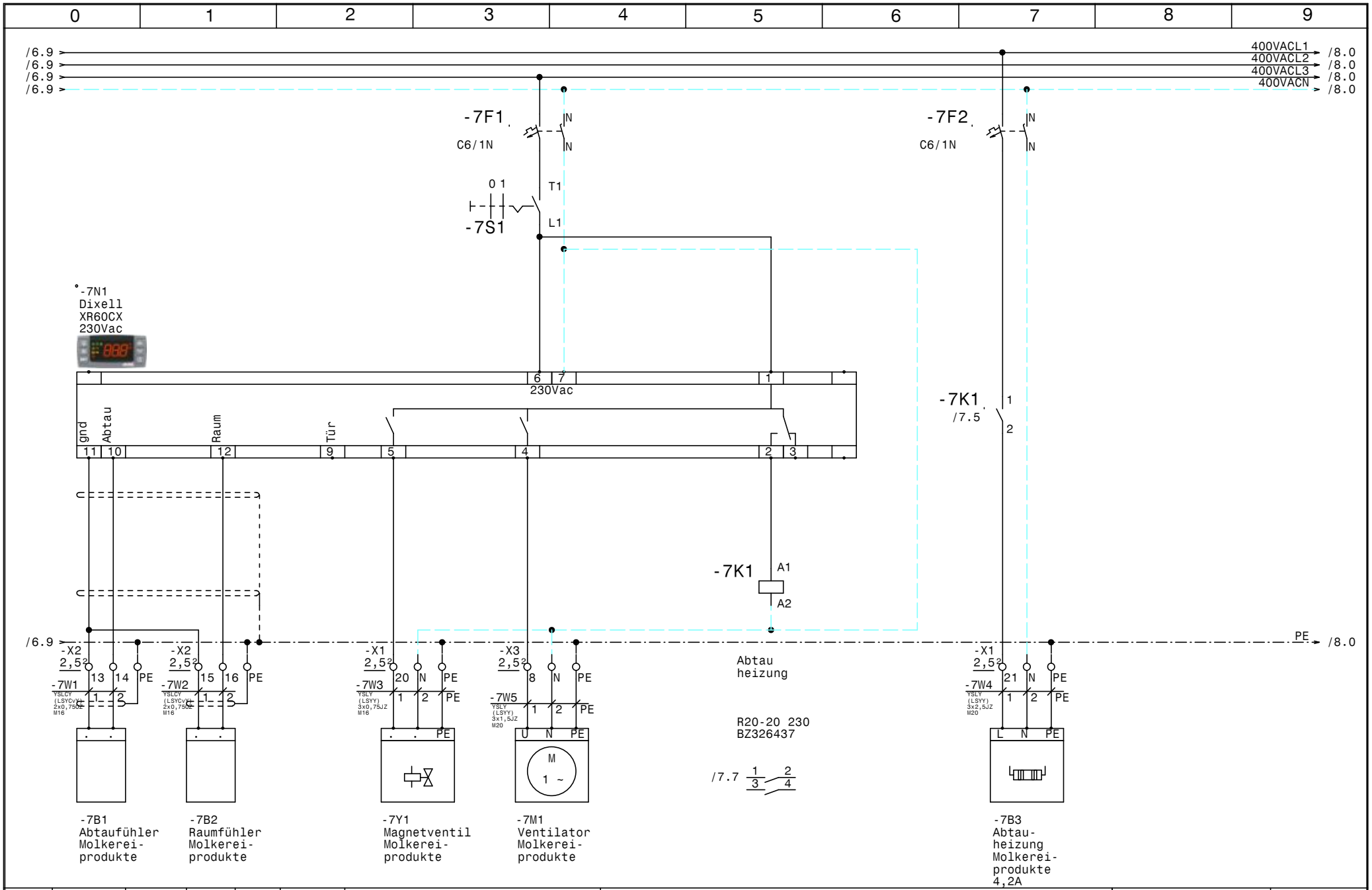

Zust.	Änderung	Datum	Name	Norm	Datum 22.08.13
				Bearb.	Hattinger
				Gepr.	

Schiessl Kälte- und Klimaanlagenbedarf

Normal +Tiefkühlung
Kloster Baumgartenberg

Molkereiprodukte

Zeichn.Nr.: 201/13

Blatt 7 von 8 Bl.

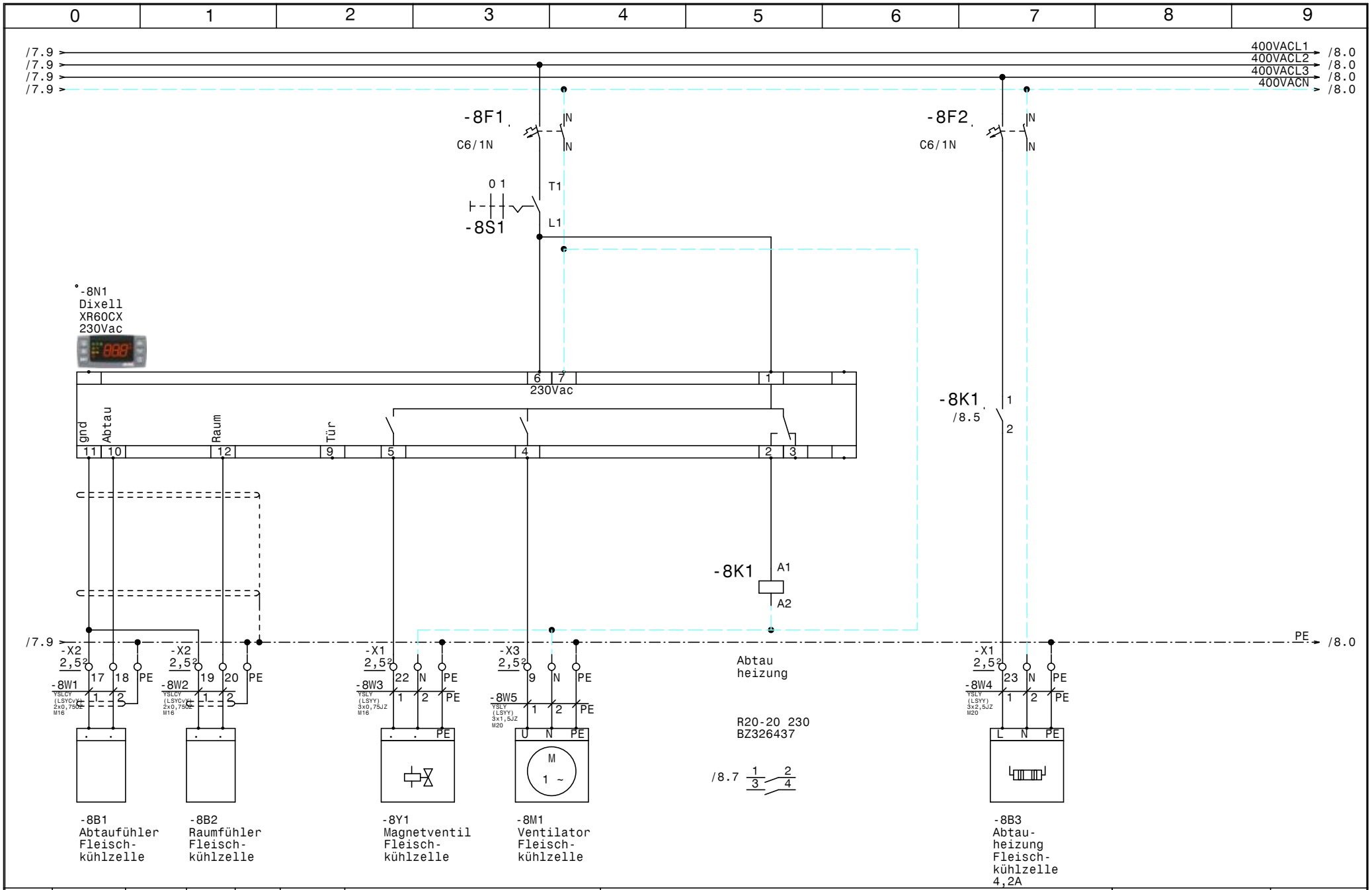

				Datum	22.08.13
				Bearb.	Hattinger
				Gepr.	
Zust.	Änderung	Datum	Name	Norm	

Schiessl
Kälte- und Klimaanlagenbedarf

Normal +Tiefkühlung
Kloster Baumgartenberg

Fleischkühlzelle

Zeichn.Nr.: 201/13

Blatt 8 von 8 Bl.

0	1	2	3	4	5	6	7	8	9

Nr.	Feldgerät	Leitungs-bezeichnung	Leitungs-typ	Anzahl Adern	Zielbezeichnung
1	-1We1	-1W1	YSLY (LSYY) 5x6JZ M25	5	Netzeinspeisung 3 x 400V AC N PE
2	-2M1	-2W1	YSLY (LSYY) 4x1,5JZ M20	4	Verdichter TK-Anlage
3	-2B2	-2W2	YSLY (LSYY) 3x0,75JZ M16	3	Ölsumpfheizung TK-Anlage
4	-2B3	-2W3	YSLY (LSYY) 7x0,75JZ M16	5	HD-ND-Presssostat TK-Anlage
5	-2B1	-2W4	YSLY (LSYY) 7x0,75JZ M16	6	Motorvollschutz Verdichter Tiefkühlung
6	-3B1	-3W1	YSLY (LSYY) 3x1,5JZ M20	3	Drehzahlregler Kondensatorlüfter TK-Verdichter
7	-3B2	-3W2	YSLY (LSYY) 3x1,5JZ M20	3	Kondensatorlüfter TK-Verdichter
8	-3B3	-3W3	YSLY (LSYY) 3x1,5JZ M20	2	Kondensatorlüfter TK-Verdichter
9	-4B1	-4W1	YSLCY (LSYCvY) 2x0,75OZ M16	2	Abtaufühler Tiefkühlzelle
10	-4B2	-4W2	YSLCY (LSYCvY) 2x0,75OZ M16	2	Raumfühler Tiefkühlzelle
11	-4Y1	-4W3	YSLY (LSYY) 3x0,75JZ M16	3	Magnetventil Tiefkühlzelle
12	-4B3	-4W4	YSLY (LSYY) 3x1,5JZ M20	3	Türrahmenheizung Tiefkühlzelle
13	-4B4	-4W5	YSLY (LSYY) 3x2,5JZ M20	3	Abtauheizung Tiefkühlzelle
14	-4M1	-4W6	YSLY (LSYY) 3x1,5JZ M20	3	Ventilator Tiefkühlzelle
15	-5B1	-5W1	YSLCY (LSYCvY) 2x0,75OZ M16	2	Abtaufühler Gemüsekühlzelle 1
16	-5B2	-5W2	YSLCY (LSYCvY) 2x0,75OZ M16	2	Raumfühler Gemüsekühlzelle 1
17	-5Y1	-5W3	YSLY (LSYY) 3x0,75JZ M16	3	Magnetventil Gemüsekühlzelle 1
18	-5B3	-5W4	YSLY (LSYY) 3x2,5JZ M20	3	Abtauheizung Gemüsekühlzelle 1
19	-5M1	-5W5	YSLY (LSYY) 3x1,5JZ M20	3	Ventilator Gemüsekühlzelle 1
20	-6B1	-6W1	YSLCY (LSYCvY) 2x0,75OZ M16	2	Abtaufühler Gemüsekühlzelle 2
21	-6B2	-6W2	YSLCY (LSYCvY) 2x0,75OZ M16	2	Raumfühler Gemüsekühlzelle 2
22	-6Y1	-6W3	YSLY (LSYY) 3x0,75JZ M16	3	Magnetventil Gemüsekühlzelle 2
23	-6B3	-6W4	YSLY (LSYY) 3x2,5JZ M20	3	Abtauheizung Gemüsekühlzelle 2
24	-6M1	-6W5	YSLY (LSYY) 3x1,5JZ M20	3	Ventilator Gemüsekühlzelle 2
25	-7B1	-7W1	YSLCY (LSYCvY) 2x0,75OZ M16	2	Abtaufühler Molkereiprodukte
26	-7B2	-7W2	YSLCY (LSYCvY) 2x0,75OZ M16	2	Raumfühler Molkereiprodukte
27	-7Y1	-7W3	YSLY (LSYY) 3x0,75JZ M16	3	Magnetventil Molkereiprodukte
28	-7B3	-7W4	YSLY (LSYY) 3x2,5JZ M20	3	Abtauheizung Molkereiprodukte
29	-7M1	-7W5	YSLY (LSYY) 3x1,5JZ M20	3	Ventilator Molkereiprodukte
30	-8B1	-8W1	YSLCY (LSYCvY) 2x0,75OZ M16	2	Abtaufühler Fleischkühlzelle
31	-8B2	-8W2	YSLCY (LSYCvY) 2x0,75OZ M16	2	Raumfühler Fleischkühlzelle
32	-8Y1	-8W3	YSLY (LSYY) 3x0,75JZ M16	3	Magnetventil Fleischkühlzelle
33	-8B3	-8W4	YSLY (LSYY) 3x2,5JZ M20	3	Abtauheizung Fleischkühlzelle
34	-8M1	-8W5	YSLY (LSYY) 3x1,5JZ M20	3	Ventilator Fleischkühlzelle

				Datum	22.08.13	Schiessl Kälte- und Klimaanlagenbedarf	Normal +Tiefkühlung Kloster Baumgartenberg Kabelliste	Zeichn.Nr.:
				Bearb.	Hattinger			201/13
				Gepr.				Blatt 1
Zust.	Änderung	Datum	Name	Norm				von 1 Bl.

0	1	2	3	4	5	6	7	8	9

Stück Zahl	Artikel Bezeichnung	Artikel Beschreibung	Artikel Bezüge
1	PKZM0-6,3	Motorschutzschalter	-2F1
1	NHI-E-11-PKZ0	Normalhilfsschalter	
11	C6/1N	Sicherungsautomaten	-3F1, -5F2, -4F1, -6F1, -6F2, -5F1
			-7F1, -7F2, -8F2, -8F1, -2F2
1	C13/1N	Sicherungsautomaten	-4F2
1	Signalleuchte grün	Signalglimmlampe grün	-2H1
1	Signalleuchte rot	Signalglimmlampe rot	-2H2
1	DILM9-10(230V50HZ)	Schütz	-2K1
1	DILM32-XHI11	Hilfsschalterbaustein	
1	BZ 326 437 /230VAC /2S	Kleinschütz für Wärmespeicher	-3K1
5	R20-20_230	Kleinschütz	-6K1, -7K1, -4K1, -5K1, -8K1
1	WS 6625 B=600 H=600 T=200	Wandschrank IP 55	-0N1
1	DILM12-XSPR240	RC-Löschglied	-2N1
5		Dixell XR60CX 230Vac	-4N1, -6N1, -5N1, -8N1, -7N1
1	LTS32 EHN1 A3	Hauptschalter	-1Q1
6	M10HEA1	Ausschalter 1pol. 0-1	-7S1, -4S1, -5S1, -2S1, -6S1, -8S1
1	M25	Kabelverschraubung	-1W1
18	M16	Kabelverschraubung	-2W4, -4W1, -2W3, -2W2, -5W3, -8W1
			-7W1, -7W2, -6W3, -6W2, -6W1, -8W3
			-7W3, -5W2, -5W1, -4W2, -4W3, -8W2
15	M20	Kabelverschraubung	-3W3, -7W4, -7W5, -4W4, -2W1, -8W4
			-8W5, -6W4, -3W2, -6W5, -5W5, -5W4
			-4W6, -4W5, -3W1
1	EK 6 ge/gr	Erdungsklemme	-X1
1	Klemme 6 blau	Klemme N	-X1
3	Klemme 6 grau	Klemme L	-X1
32	EK 2,5 ge/gr	Erdungsklemme	-X2, -X1, -X3, -X1
52	Klemme 2,5 grau	Klemme L	-X2, -X3, -X1, -X1
20	Klemme 2,5 blau	Klemme N	-X3, -X1, -X1

Zust.	Änderung	Datum	Name		
				Datum	22.08.13
				Bearb.	Hattinger F.
				Gepr.	
				Norm	

Schiessl Kälte- und Klimaanlagenbedarf

Normal +Tiefkühlung
Kloster Baumgartenberg

Materialliste

Zeichn.Nr.: 201/13

Blatt 1 von 1 Bl.