Anlage:

EXTRACTOR System

4K_H_AS_AU_SMTF

Firma:

Luft und Wärmetechnik

SCHALTSCHRANKAUSFÜHRUNG

SCHALTSCHRANKGRÖSSE:	400x500x200	(BxHxT)
SOCKEL:	-	(H)
LACKIERUNG:	RAL 7035	
SCHUTZART:	IP54	
SCHUTZMASSNAHME:	lt. EVU	
BLINDSCHALTBILD:	nein	(BxH)
KABELEINFÜHRUNG:	oben	
TÜRANSCHLAG:	links	

VERDRAHTUNGSFARBEN

HAUPTSTROMKREIS 400/230V:		schwarz
NEUTRALLEITER:		hellblau
SCHUTZLEITER:		gelb/grün
STEUERSPANNUNG 230VAC:		
ohne Trafo:	L/N	braun/hellblau
mit Trafo:	L/N	rot/rot-weiß
STEUERSPANNUNG 0-24VAC:	L/N	blau/blau-weiß
STEUERSPANNUNG 0-24VDC:	+/-	blau/blau-weiß
GND, DDC:		blau-weiß
MESSLEITUNGEN, FÜHLER:		grün
POTENTIALFREIE LEITUNGEN:		orange
FREMDSPANNUNG:		orange

_ ! ! A C H T U N G ! ! _

Bei Änderungen im Schaltschrank und auch an den externen Geräten die nicht von der Erzeugerfirma durchgeführt werden entfällt Garantie und Haftung. Dadurch entstehende Kosten werden nicht anerkannt. Sollte dies jedoch aus technischer Sicht notwendig sein ist die Erzeugerfirma zu verständigen. Schutzmaßnahmen des Örtlichen EVU's beachten! Motorschutzgeräte nach den tatsächlichen Aufnahmestrom der Motoren einstellen! Vor der Inbetriebnahme der Anlage sind sämtliche Schraub-, Klemm- und Steckverbindungen auf festen Sitz zu prüfen und gegebenenfalls nachzuziehen!

Blattverzeichnis

000 Deckblatt
001 Netzanschluß
002 Ventil Gruppen 1-4
003 Meldeleuchten Spülkontrolle
004 Temperarurfühler 1-4
005 Zentralleittechnik

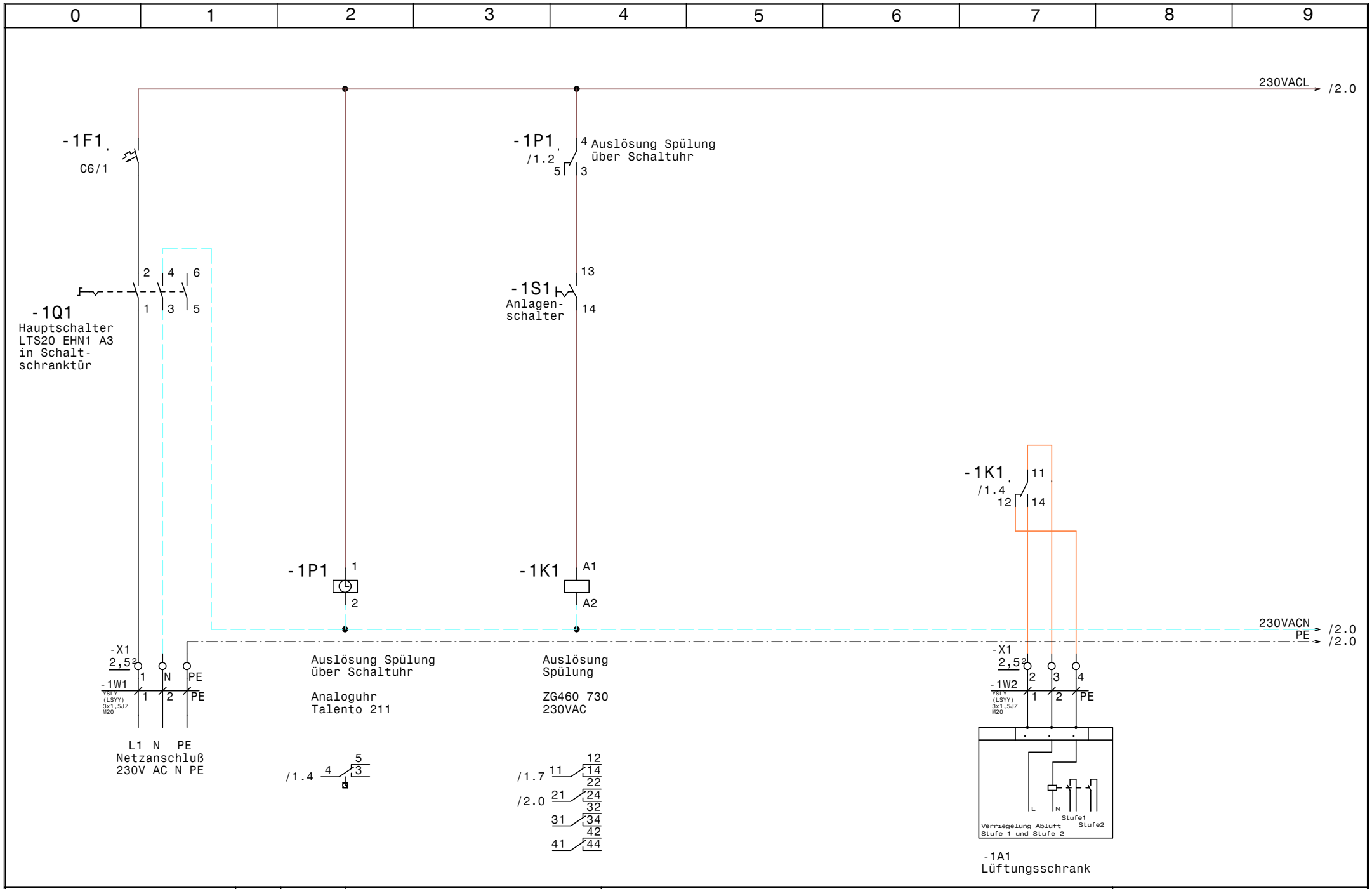

Luft und Wärmetechnik	Datum	22.08.11	ELEKTRO ANLAGENBAU	EXTRACTOR System 4K_H_AS_AU_SMTF Netzanschluß	Zeichn.Nr.: 4K_H_AS_AU_SMTF
	Bearb.	Hattinger			Seite 1 von 5 Seiten
	Gepr.				
	Norm				

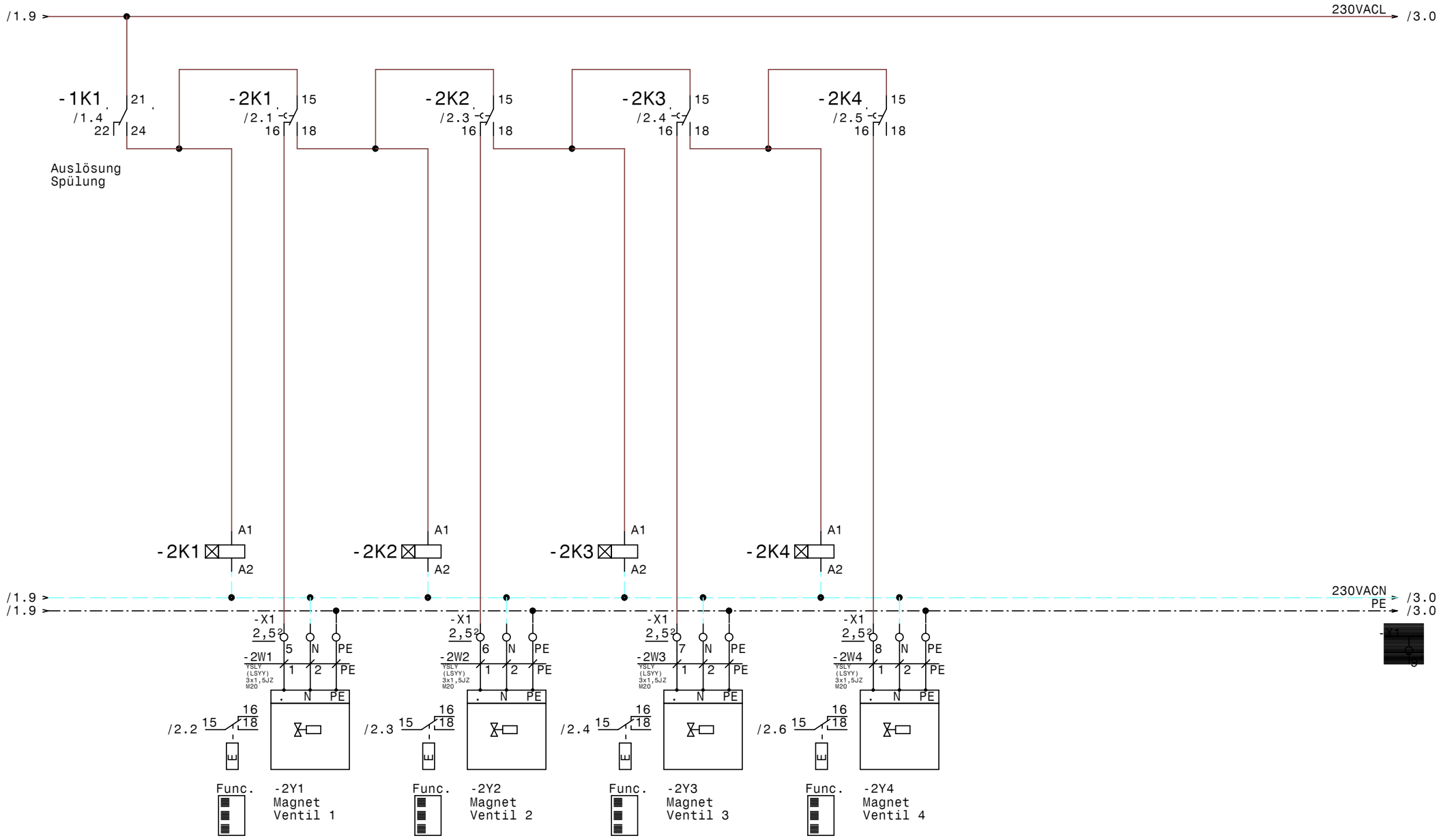

Luft und Wärmetechnik	Datum 22.08.11	ELEKTRO ANLAGENBAU	EXTRACTOR System 4K_H_AS_AU_SMTF	Zeichn.Nr.: 4K_H_AS_AU_SMTF
	Bearb. Hattinger		Ventil Gruppen 1-4	Seite 2 von 5 Seiten
	Gepr.			
	Norm			

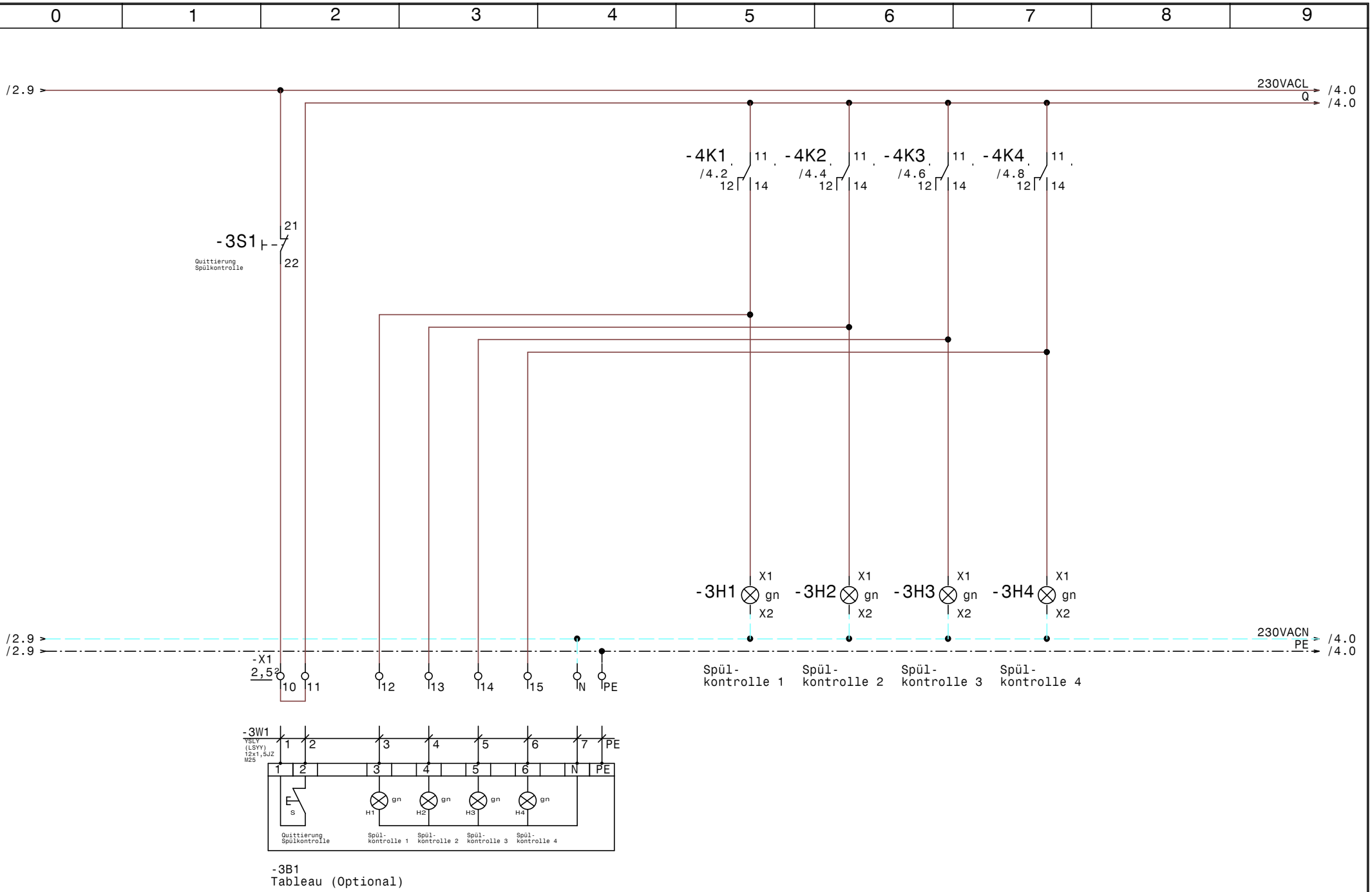

Luft und Wärmetechnik	Datum 22.08.11	ELPE ELEKTRO ANLAGENBAU	EXTRACTOR System 4K_H_AS_AU_SMTF Meldeleuchten Spülkontrolle	Zeichn.Nr.: 4K_H_AS_AU_SMTF
	Bearb. Hattinger			Seite 3 von 5 Seiten
	Gepr.			
	Norm			

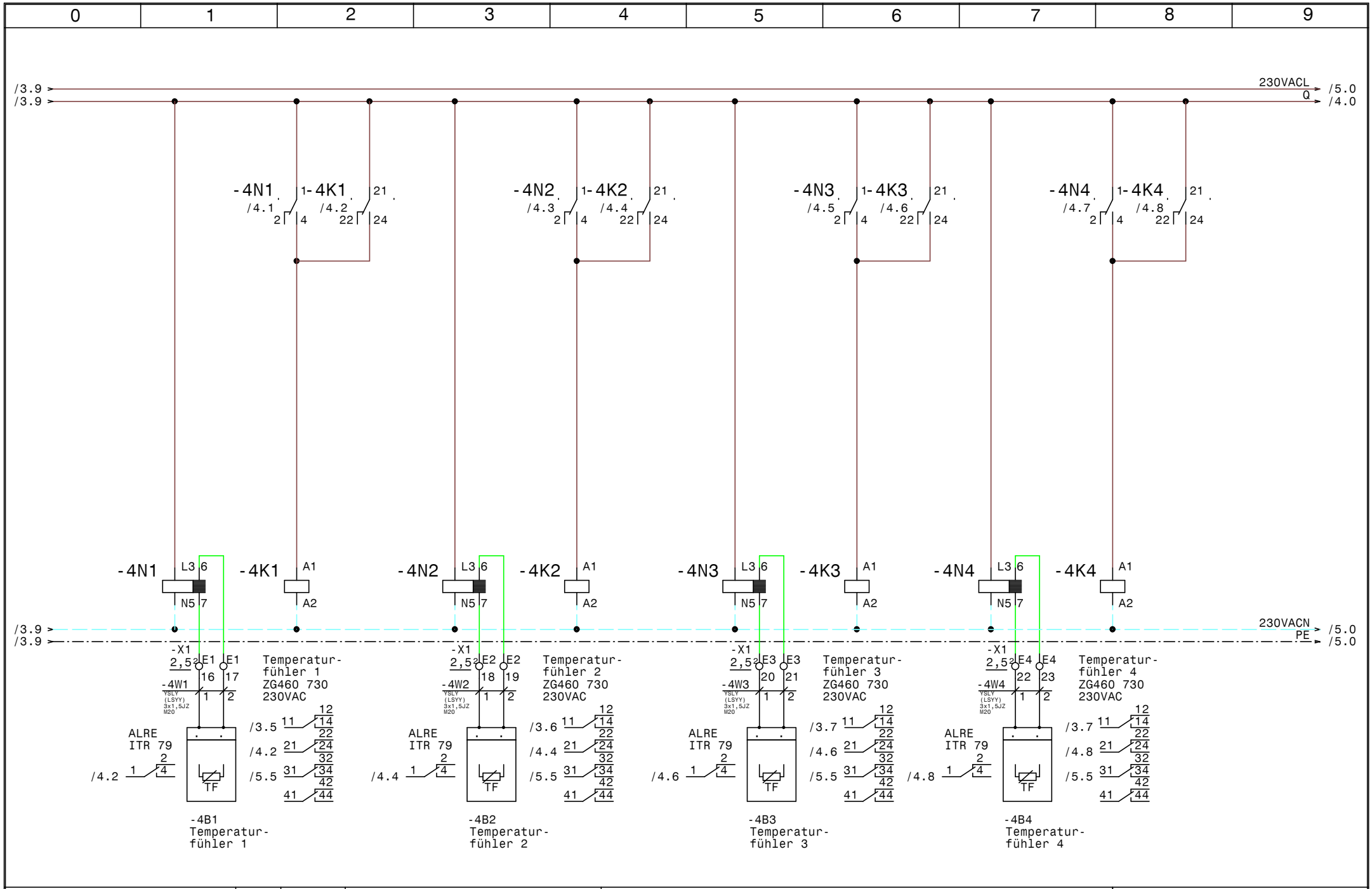

Luft und Wärmetechnik	Datum 22.08.11	ELEKTRO ANLAGENBAU	EXTRACTOR System 4K_H_AS_AU_SMTF	Zeichn.Nr.: 4K_H_AS_AU_SMTF
	Bearb. Hattinger		Temperarurfühler 1-4	
	Gepr.			Seite 4 von 5 Seiten
	Norm			

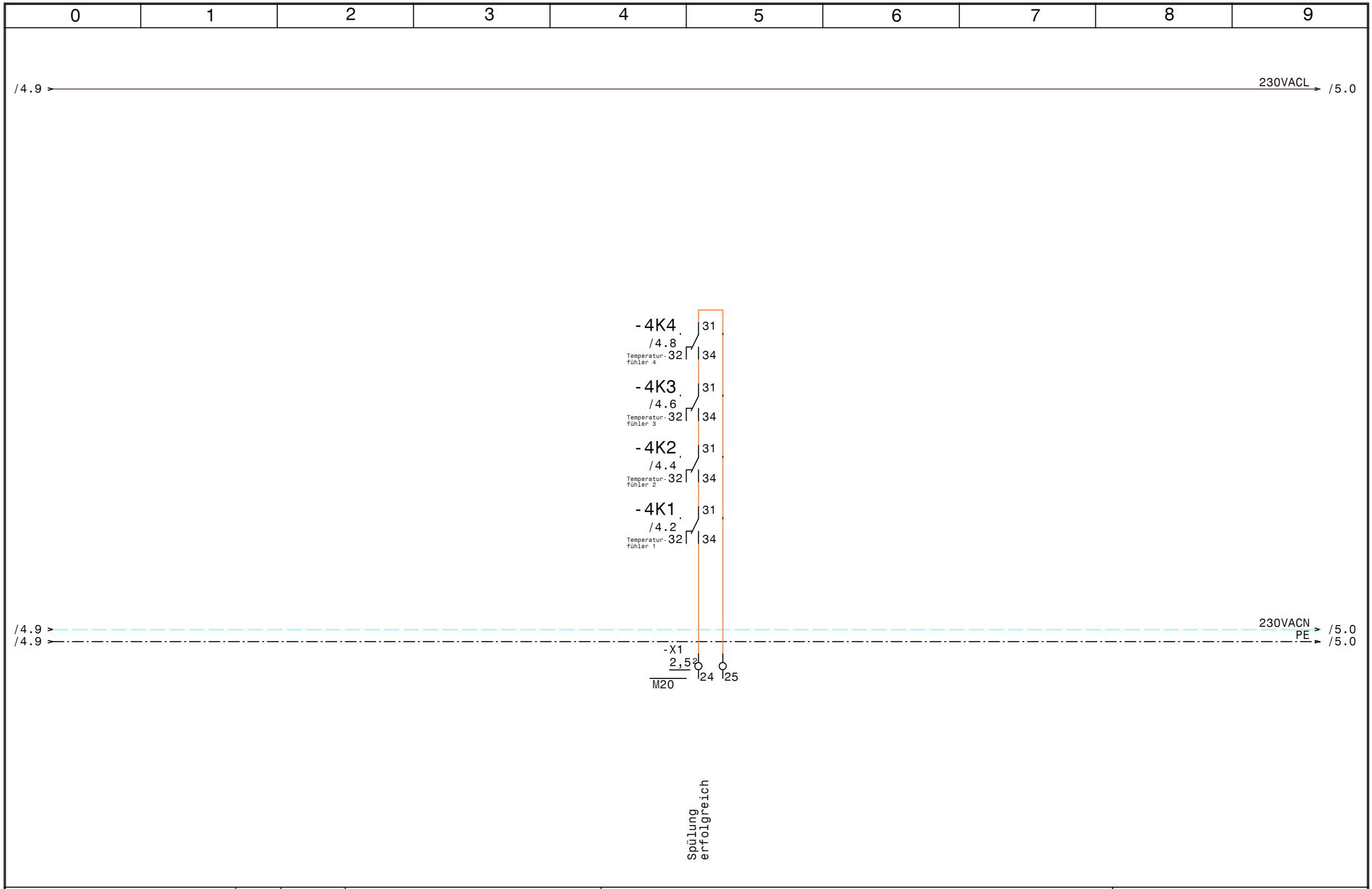

Luft und Wärmetechnik	Datum	22.08.11	ELEKTRO ANLAGENBAU	EXTRACTOR System 4K_H_AS_AU_SMTF Zentralleittechnik	Zeichn.Nr.: 4K_H_AS_AU_SMTF
	Bearb.	Hattinger			Seite 5 von 5 Seiten
	Gepr.				
	Norm				

www.elpe.net www.elpe.net www.elpe.net www.elpe.net www.elpe.net www.elpe.net www.elpe.net www.elpe.net www.elpe.net www.elpe.net

0	1	2	3	4	5	6	7	8	9

Nr.	Feldgerät	Leitungs-bezeichnung	Leitungs-typ	Anzahl Adern	Zielbezeichnung
1	-1We1	-1W1	YSLY (LSYY) 3x1,5JZ M20	3	Netzanschluß
2	-1A1	-1W2	YSLY (LSYY) 3x1,5JZ M20	3	Lüftungsschrank
3	-2Y1	-2W1	YSLY (LSYY) 3x1,5JZ M20	3	Magnet Ventil 1
4	-2Y2	-2W2	YSLY (LSYY) 3x1,5JZ M20	3	Magnet Ventil 2
5	-2Y3	-2W3	YSLY (LSYY) 3x1,5JZ M20	3	Magnet Ventil 3
6	-2Y4	-2W4	YSLY (LSYY) 3x1,5JZ M20	3	Magnet Ventil 4
7	-3B1	-3W1	YSLY (LSYY) 12x1,5JZ M25	8	Tableau (Optional)
8	-4B1	-4W1	YSLY (LSYY) 3x1,5JZ M20	2	Temperaturfühler 1
9	-4B2	-4W2	YSLY (LSYY) 3x1,5JZ M20	2	Temperaturfühler 2
10	-4B3	-4W3	YSLY (LSYY) 3x1,5JZ M20	2	Temperaturfühler 3
11	-4B4	-4W4	YSLY (LSYY) 3x1,5JZ M20	2	Temperaturfühler 4

Luft und Wärmetechnik

Datum	22.08.11
Bearb.	Hattinger
Gepr.	
Norm	

ELEKTRO ANLAGENBAU

EXTRACTOR System
4K_H_AS_AU_SMTF

Kabelliste

Zeichn.Nr.:
4K_H_AS_AU_SMTF

Seite 1 von 1 Seiten

0	1	2	3	4	5	6	7	8	9

Stück Zahl	Artikel Bezeichnung	Artikel Beschreibung	Artikel Bezüge
1	C6/1	Sicherungsautomaten	-1F1
4	Signalleuchte grün	Signalglimmlampe grün	-3H2, -3H4, -3H1, -3H3
5	YZG 78 700	Fassung für Miniatur Relais ZG	
4	TM16/E 24/230VAC	Multifunktion Zeitrelais	-2K1, -2K2, -2K3, -2K4
5	ZG460 730 230VAC	Miniatur - Relais Type ZG	-4K4, -4K3, -4K2, -4K1, -1K1
1	WS 4520 B=400 H=500 T=200	Wandschrank IP 55	-0N1
4	ALRE iTR 79	Temperaturauswerterelais	-4N3, -4N1, -4N2, -4N4
1	Talento_211	Schaltuhr	-1P1
1	LTS20 EHN1 A3	Hauptschalter	-1Q1
1	BZ A16/1S	Ausschalter, Serie BZ	-1S1
1		SÖffner1pol.	-3S1
11	M20	Kabelverschraubung	-1W1, -2W1, -2W2, -2W3, -2W4, -4W1
			-4W2, -1W2, -4W4, -5V1, -4W3
1	M25	Kabelverschraubung	-3W1
25	Klemme 2,5 grau	Klemme L	-X1
6	Klemme 2,5 blau	Klemme N	-X1
6	EK 2,5 ge/gr	Erdungsklemme	-X1

Luft und Wärmetechnik	Datum 22.08.11	elpe ELEKTRO ANLAGENBAU	EXTRACTOR System 4K_H_AS_AU_SMTF	Zeichn.Nr.: 4K_H_AS_AU_SMTF
	Bearb. Hattinger F.		Materialliste	Seite 1 von 1 Seiten
	Gepr.			
	Norm			