Anlage:

Control CUE 1-DL1,1kW

Wohnen am Grandhotel Kitzbühel

Firma:

Grundfos

BESTELLDATEN:

BESTELLNR./DATUM: 4509727311/ 06.12.2016

KUNDE: Hagleitner Bohrtechnik KG

SCHALTSCHRANKAUSFÜHRUNG

SCHALTSCHRANKGRÖSSE:	600x800x300	(BxHxT)
SOCKEL:	-	(H)
LACKIERUNG:	RAL 7035	
SCHUTZART:	IP54	
SCHUTZMASSNAHME:	lt. EVU	
BLINDSCHALTBILD:	nein	(BxH)
KABELEINFÜHRUNG:	unten	
TÜRANSCHLAG:	rechts	

VERDRAHTUNGSFARBEN

HAUPTSTROMKREIS 400/230V:		schwarz
NEUTRALLEITER:		hellblau
SCHUTZLEITER:		gelb/grün
STEUERSPANNUNG 230VAC:		
ohne Trafo:	L/N	braun/hellblau
mit Trafo:	L/N	rot/rot-weiß
STEUERSPANNUNG 0-24VAC:	L/N	blau/blau-weiß
STEUERSPANNUNG 0-24VDC:	+/-	blau/blau-weiß
GND, DDC:		blau-weiß
MESSLEITUNGEN, FÜHLER:		grün
POTENTIALFREIE LEITUNGEN:		orange
FREMDSPANNUNG:		orange

_ ! ! A C H T U N G ! ! _

Bei Änderungen im Schaltschrank und auch an den externen Geräten die nicht von der Erzeugerfirma durchgeführt werden entfällt Garantie und Haftung. Dadurch entstehende Kosten werden nicht anerkannt. Sollte dies jedoch aus technischer Sicht notwendig sein ist die Erzeugerfirma zu verständigen. Schutzmaßnahmen des Örtlichen EVU's beachten! Motorschutzgeräte nach den tatsächlichen Aufnahmestrom der Motoren einstellen! Vor der Inbetriebnahme der Anlage sind sämtliche Schraub-, Klemm- und Steckverbindungen auf festen Sitz zu prüfen und gegebenenfalls nachzuziehen!

Blattverzeichnis

000 Deckblatt
001 Netzanschluß
002 Pumpe
003 Steuerung Pumpe
004 Meldungen
005 Wassermangel

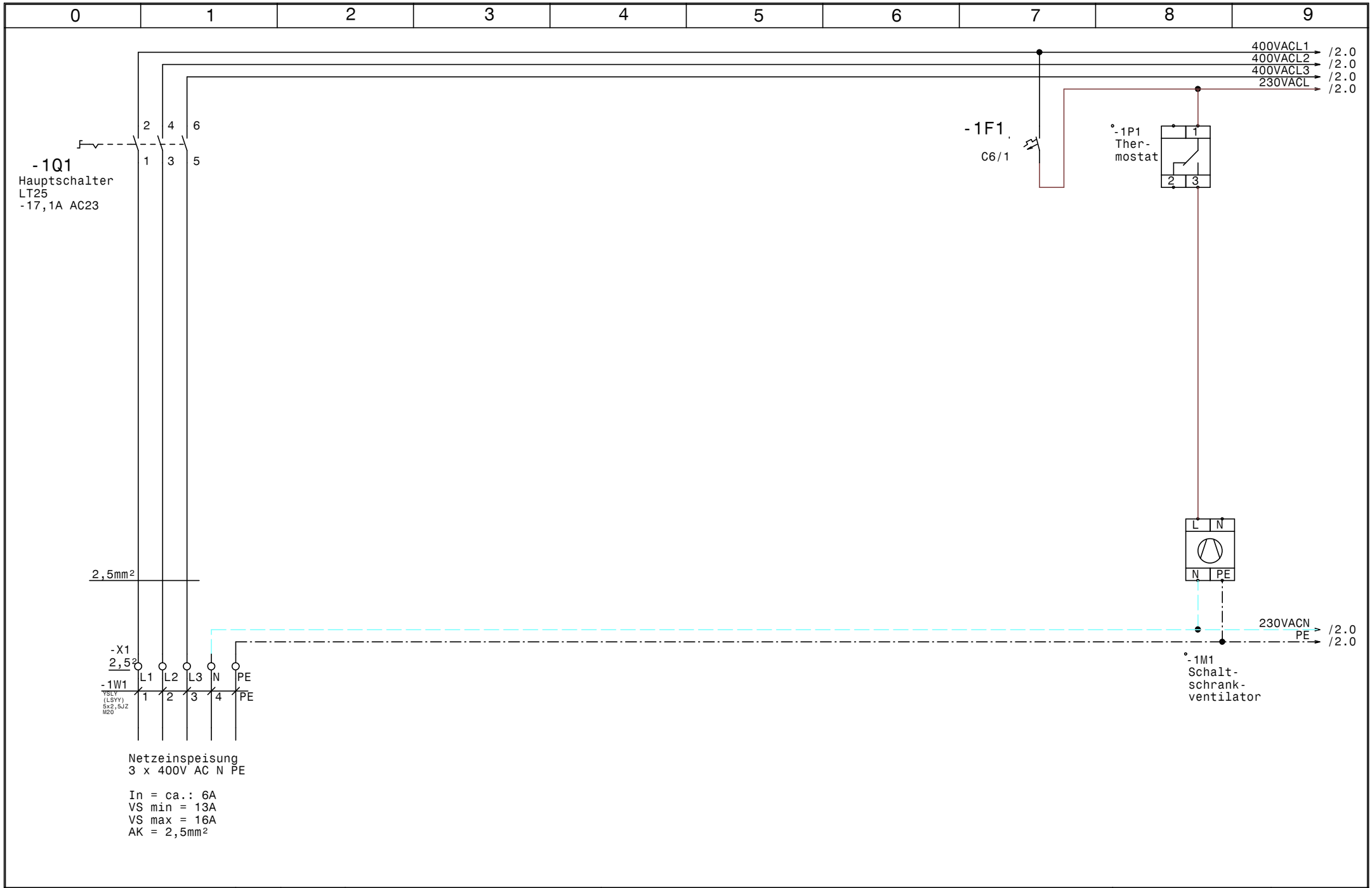

GRUNDFOS	Datum 06.12.16	ELPE ELEKTRO ANLAGENBAU	Control CUE 1-DL1,1kW Wohnen am Grandhotel Kitzbühel	Zeichn.Nr.: 328/16
	Bearb. Hattinger		Netzanschluß	Blatt 1
	Gepr.			von 5 Bl.
	Norm			

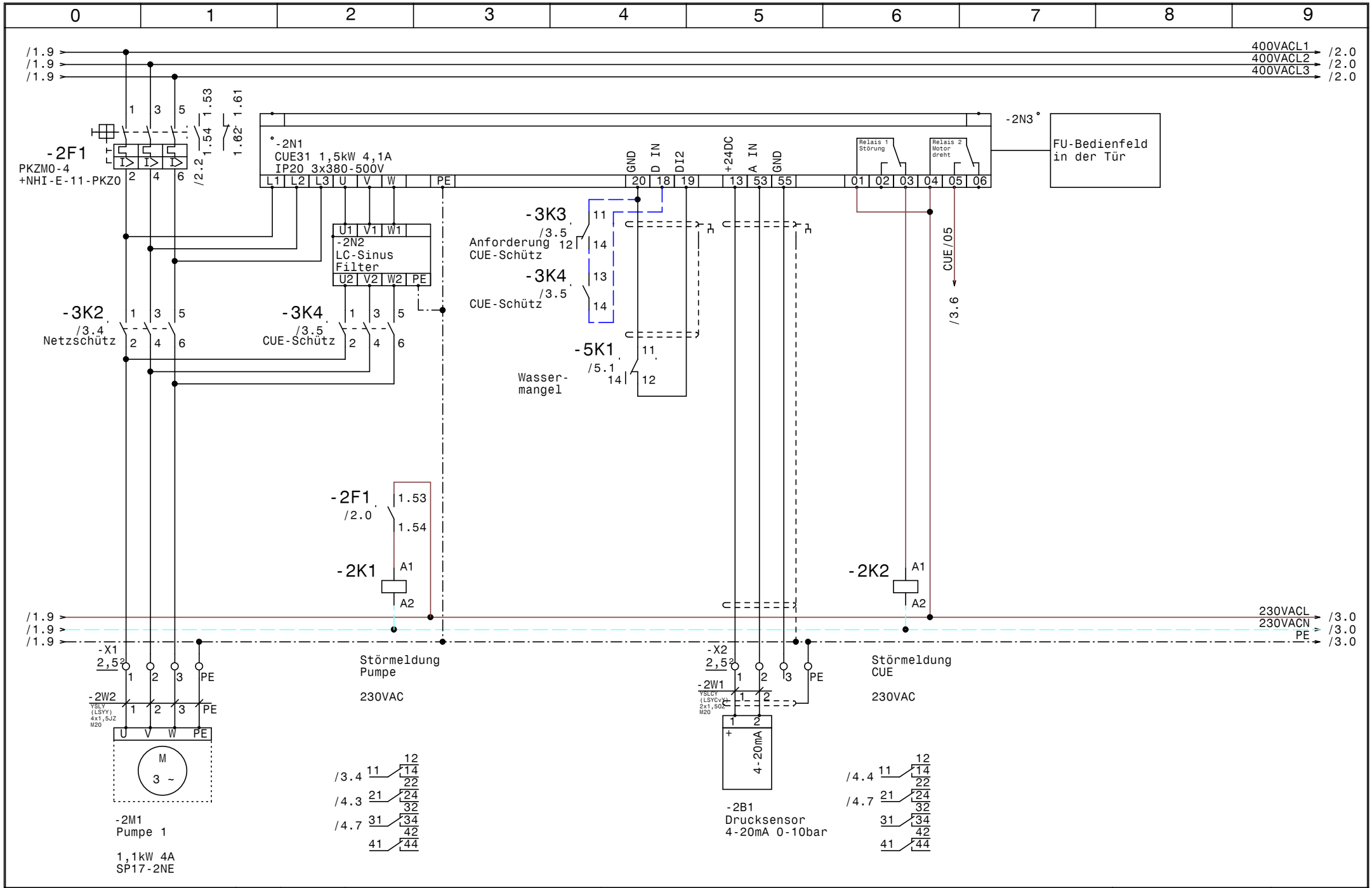

GRUNDFOS	Datum 06.12.16	elpe ELEKTRO ANLAGENBAU	Control CUE 1-DL1,1kW Wohnen am Grandhotel Kitzbühel	Zeichn.Nr.: 328/16
	Bearb. Hattinger		Pumpe	Blatt 2
	Gepr.			von 5 Bl.
	Norm			

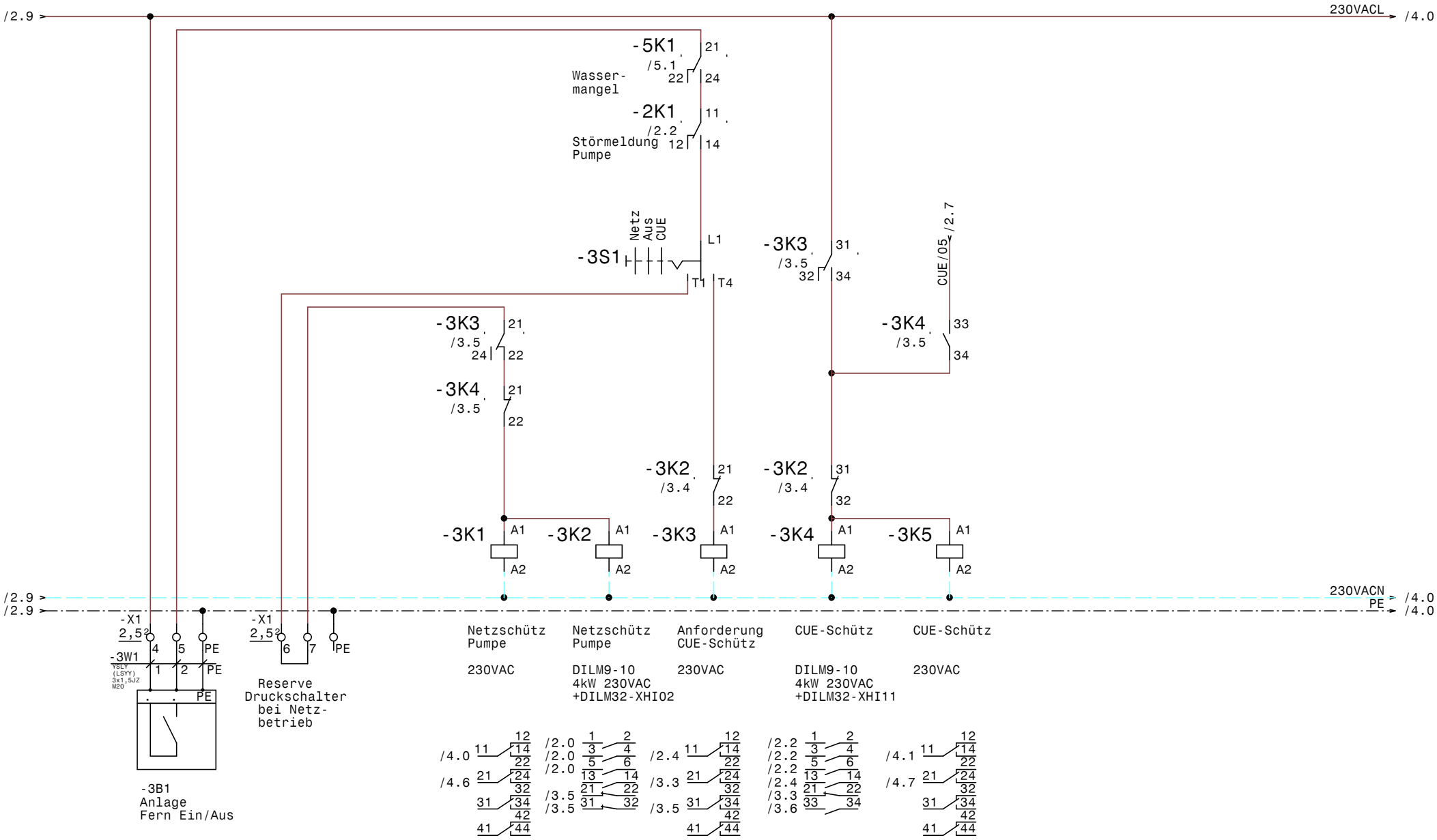

GRUNDFOS	Datum 06.12.16	ELPE ELEKTRO ANLAGENBAU	Control CUE 1-DL1,1kW Wohnen am Grandhotel Kitzbühel	Zeichn.Nr.: 328/16
	Bearb. Hattinger		Steuerung Pumpe	Blatt 3
	Gepr.			von 5 Bl.
	Norm			

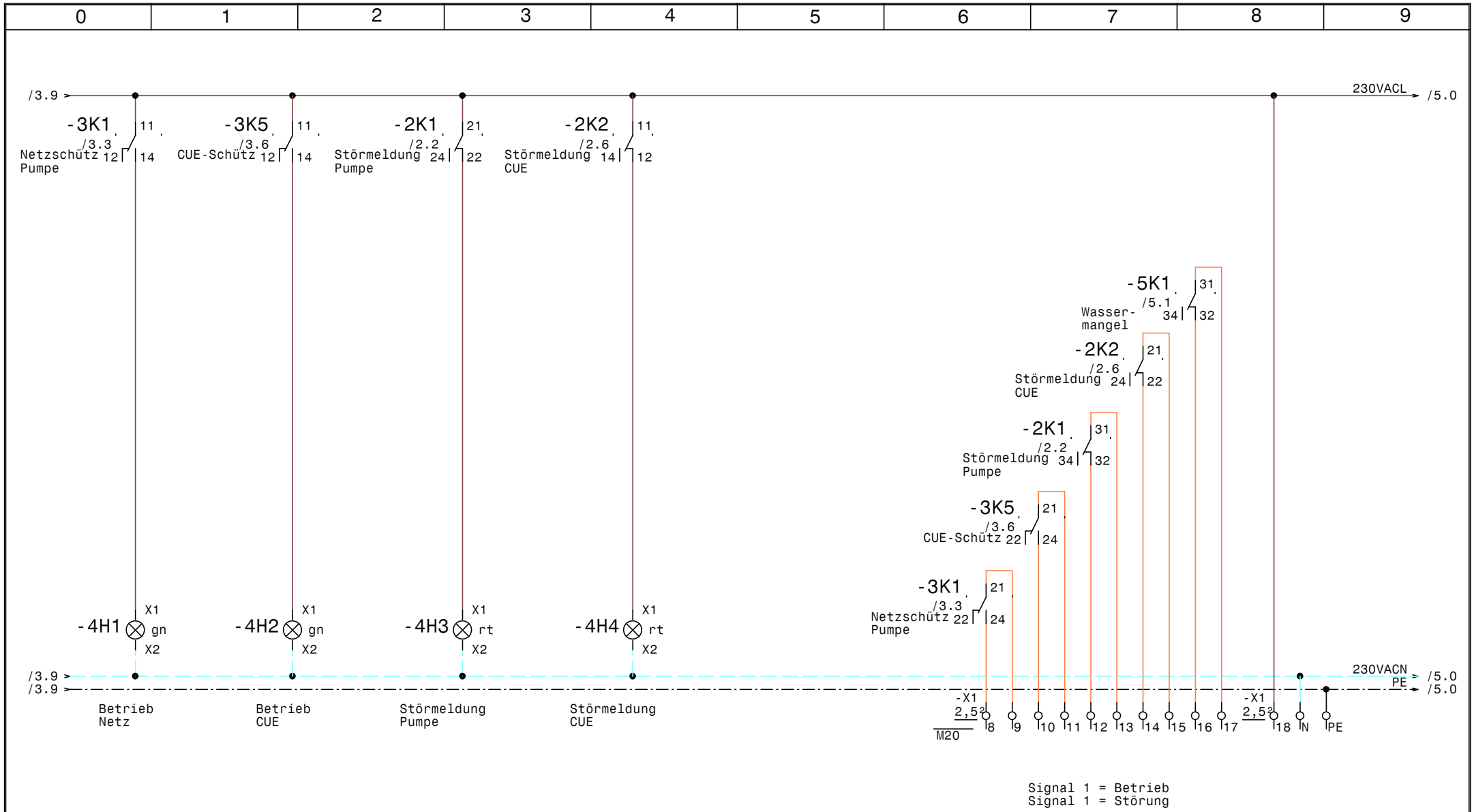

GRUNDFOS	Datum 06.12.16	ELPE ELEKTRO ANLAGENBAU	Control CUE 1-DL1,1kW Wohnen am Grandhotel Kitzbühel	Zeichn.Nr.: 328/16
	Bearb. Hattinger		Meldungen	Blatt 4
	Gepr.			von 5 Bl.
	Norm			

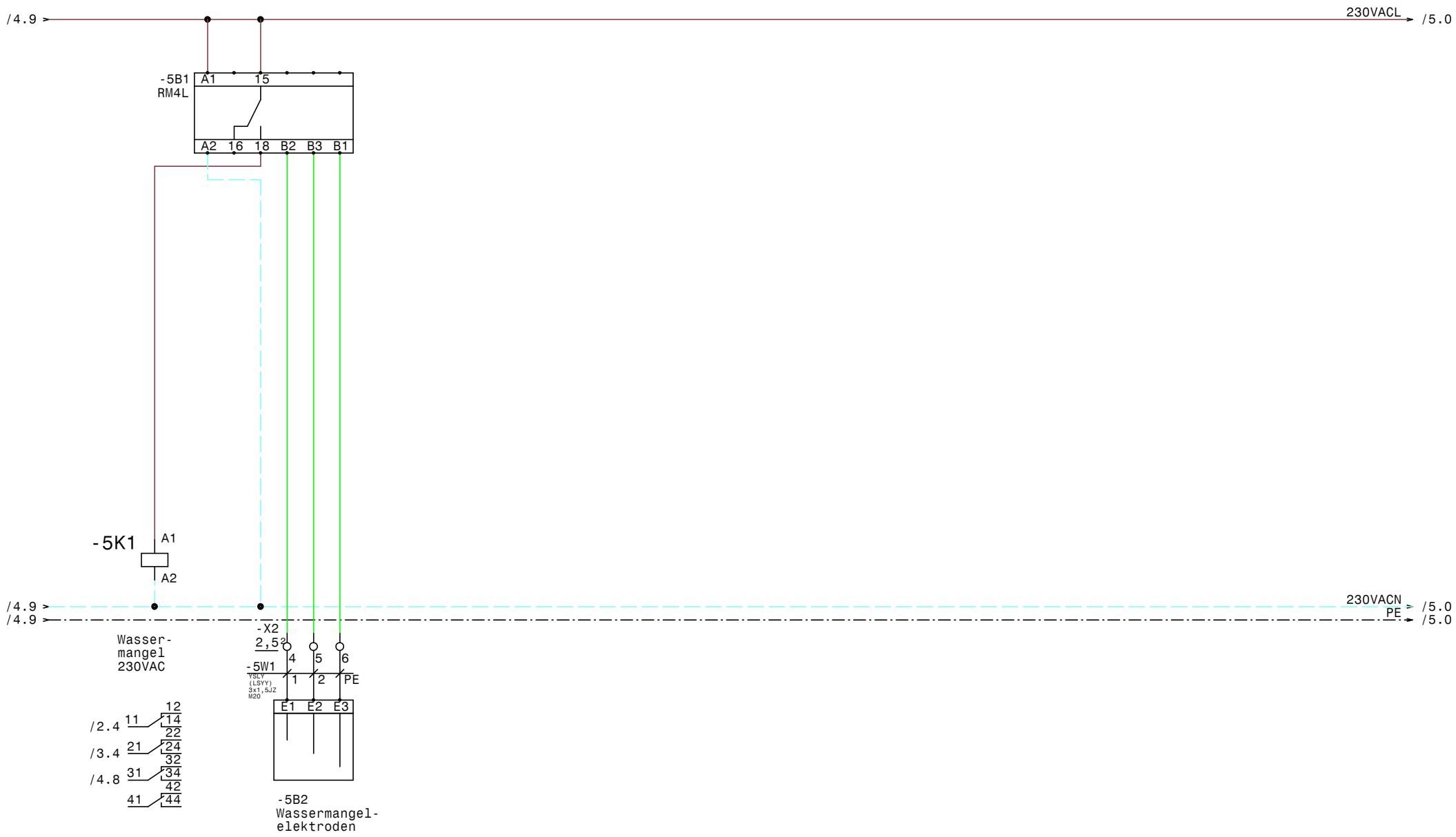

GRUNDFOS	Datum	06.12.16	ELEKTRO ANLAGENBAU	Control CUE 1-DL1,1kW Wohnen am Grandhotel Kitzbühel Wassermangel	Zeichn.Nr.: 328/16
	Bearb.	Hattinger			Blatt 5
	Gepr.				von 5 Bl.
	Norm				

www.elpe.net www.elpe.net www.elpe.net www.elpe.net www.elpe.net www.elpe.net www.elpe.net www.elpe.net www.elpe.net www.elpe.net

0	1	2	3	4	5	6	7	8	9

Nr.	Feldgerät	Leitungs-bezeichnung	Leitungs-typ	Anzahl Adern	Zielbezeichnung
1	-1We1	-1W1	YSLY (LSYY) 5x2,5JZ M20	5	Netzeinspeisung 3 x 400V AC N PE
2	-2B1	-2W1	YSLCY (LSYCvY) 2x1,50Z M20	2	Drucksensor 4-20mA 0-10bar
3	-2M1	-2W2	YSLY (LSYY) 4x1,5JZ M20	4	Pumpe 1
4	-3B1	-3W1	YSLY (LSYY) 3x1,5JZ M20	3	Anlage Fern Ein/Aus
5	-5B2	-5W1	YSLY (LSYY) 3x1,5JZ M20	3	Wassermangelelektroden

				Datum	06.12.16	ELEKTRO ANLAGENBAU	Control CUE 1-DL1,1kW Wohnen am Grandhotel Kitzbühel	Zeichn.Nr.:
				Bearb.	Hattinger			328/16
				Gepr.			Kabelliste	Blatt 1
Zust.	Änderung	Datum	Name	Norm				von 1 Bl.

0	1	2	3	4	5	6	7	8	9

Stück Zahl	Artikel Bezeichnung	Artikel Beschreibung	Artikel Bezüge
1		Thermostat	-1P1
1		Schaltschrankventilator	-1M1
1		CUE31 1,5kW 4,1A IP20 3x380-500V	-2N1
1		LC-Sinus Filter	-2N2
1		Türeinbausatz für FU-Bedienfeld	-2N3
1	C6/1	Sicherungsautomaten	-1F1
1	DILM32-XHI02	Hilfsschalterbaustein	
1	DILM32-XHI11	Hilfsschalterbaustein	
2	DILM9-10(230V50HZ)	Schütz	-3K4, -3K2
6	EK 2,5 ge/gr	Erdungsklemme	-X1, -X1, -X2
2	Klemme 2,5 blau	Klemme N	-X1
27	Klemme 2,5 grau	Klemme L	-X1, -X2, -X1
1	LT25 -17,1A AC23	Hauptschalter	-1Q1
1	M10HEU1	Umschalter 1pol. 1-0-2	-3S1
6	M20	Kabelverschraubung	-2W2, -5W1, -2W1, -3W1, -4V1, -1W1
1	NHI-E-11-PKZ0	Normalhilfsschalter	
1	PKZM0-4	Motorschutzschalter	-2F1
6	Relais4polig230VAC	Miniatur - Relais 4polig	-3K3, -5K1, -3K5, -2K1, -3K1, -2K2
1	RM4L	Nivauregelgerät	-5B1
2	Signalleuchte grün	Signalglimmlampe grün	-4H1, -4H2
2	Signalleuchte rot	Signalglimmlampe rot	-4H3, -4H4
6	Sockel 4polig	Sockel für Minitur Relais 4polig	
1	WS 6830 B=600 H=800 T=300	Wandschrank IP 55	-0N1

Zust.	Änderung	Datum	Name		
				Datum	06.12.16
				Bearb.	Hattinger F.
				Gepr.	
				Norm	

elpe
ELEKTRO
ANLAGENBAU

Control CUE 1-DL1,1kW
Wohnen am Grandhotel Kitzbühel

Materialliste

Zeichn.Nr.: 328/16
Blatt 1
von 1 Bl.