Anlage:

Control MPC-EF 2-DL18,5kW

Kläranlage Wien EBS EOS VE502

Firma:

Grundfos

BESTELLDATEN:

BESTELLNR./DATUM: /

KUNDE:

SCHALTSCHRANKAUSFÜHRUNG

SCHALTSCHRANKGRÖSSE:	1200x1800x400	(BxHxT)
SOCKEL:	100	(H)
LACKIERUNG:	RAL 7035	
SCHUTZART:	IP54	
SCHUTZMASSNAHME:	lt. EVU	
BLINDSCHALTBILD:	nein	(BxH)
KABELEINFÜHRUNG:	unten	
TÜRANSCHLAG:	links-rechts	

VERDRAHTUNGSFARBEN

HAUPTSTROMKREIS 400/230V:		schwarz
NEUTRALLEITER:		hellblau
SCHUTZLEITER:		gelb/grün
STEUERSPANNUNG 230VAC:		
ohne Trafo:	L/N	braun/hellblau
mit Trafo:	L/N	rot/rot-weiß
STEUERSPANNUNG 0-24VAC:	L/N	blau/blau-weiß
STEUERSPANNUNG 0-24VDC:	+/-	blau/blau-weiß
GND, DDC:		blau-weiß
MESSLEITUNGEN, FÜHLER:		grün
POTENTIALFREIE LEITUNGEN:		orange
FREMDSPANNUNG:		orange

_ ! ! A C H T U N G ! ! _

Bei Änderungen im Schaltschrank und auch an den externen Geräten die nicht von der Erzeugerfirma durchgeführt werden entfällt Garantie und Haftung. Dadurch entstehende Kosten werden nicht anerkannt. Sollte dies jedoch aus technischer Sicht notwendig sein ist die Erzeugerfirma zu verständigen. Schutzmaßnahmen des Örtlichen EVU's beachten! Motorschutzgeräte nach den tatsächlichen Aufnahmestrom der Motoren einstellen! Vor der Inbetriebnahme der Anlage sind sämtliche Schraub-, Klemm- und Steckverbindungen auf festen Sitz zu prüfen und gegebenenfalls nachzuziehen!

Blattverzeichnis

000 Deckblatt
001 Netzanschluß
002 Netzanschluß Steuerspannung
003 Pumpe 1
004 Pumpe 2
005 CU352
006 IQ351B Signalmodule
007 Meldungen Extern

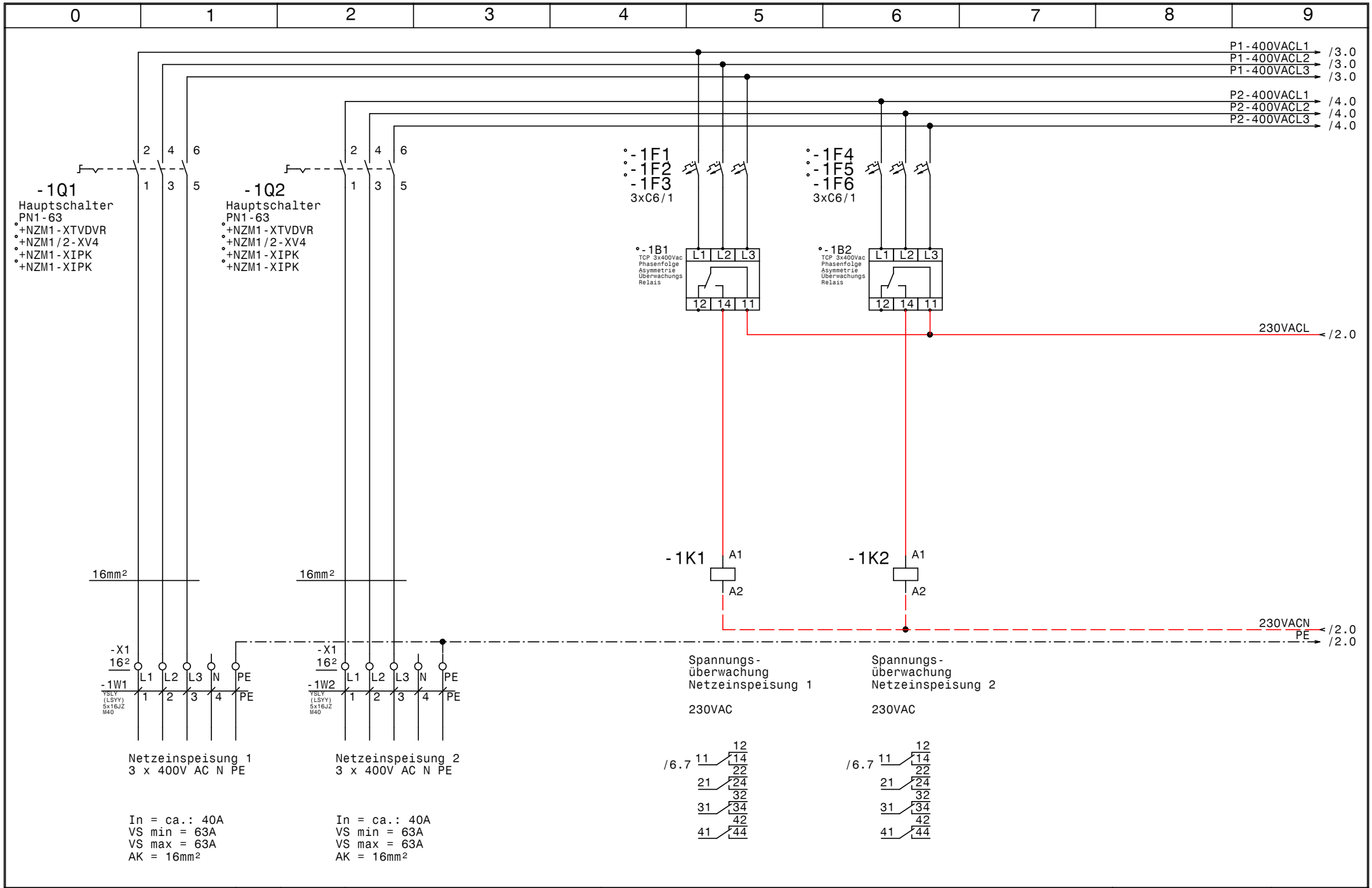

GRUNDFOS	Datum 03.10.16	ELPE ELEKTRO ANLAGENBAU	Control MPC-EF 2-DL18,5kW Kläranlage Wien EBS EOS VE502	Zeichn.Nr.:
	Bearb. Hattinger		Netzanschluß	224/16
	Gepr.			Blatt 1
	Norm			von 7 Bl.

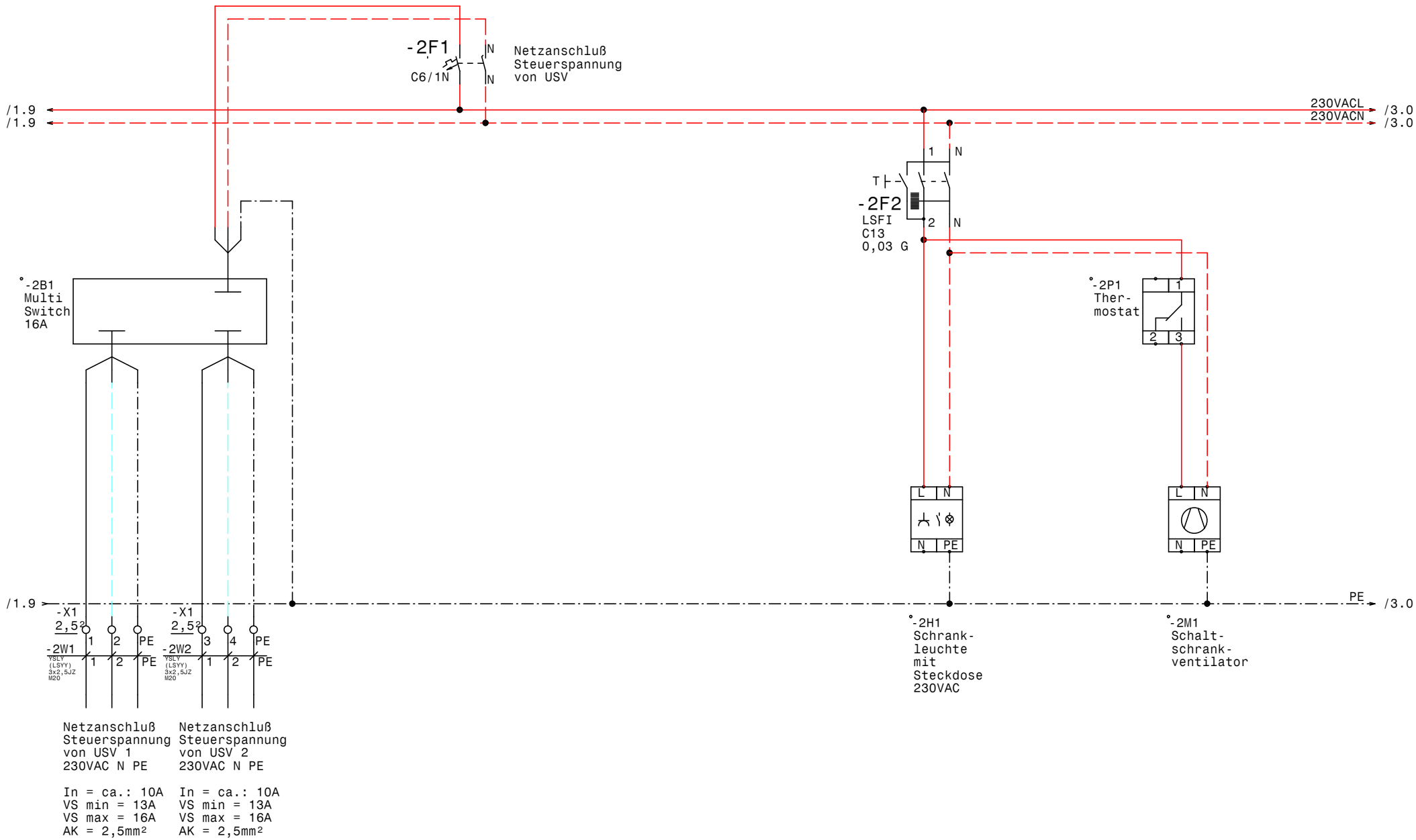

GRUNDFOS	Datum 03.10.16	elpe ELEKTRO ANLAGENBAU	Control MPC-EF 2-DL18,5kW Kläranlage Wien EBS EOS VE502 Netzanschluß Steuerspannung	Zeichn.Nr.: 224/16
	Bearb. Hattinger			Blatt 2
	Gepr.			von 7 Bl.
	Norm			

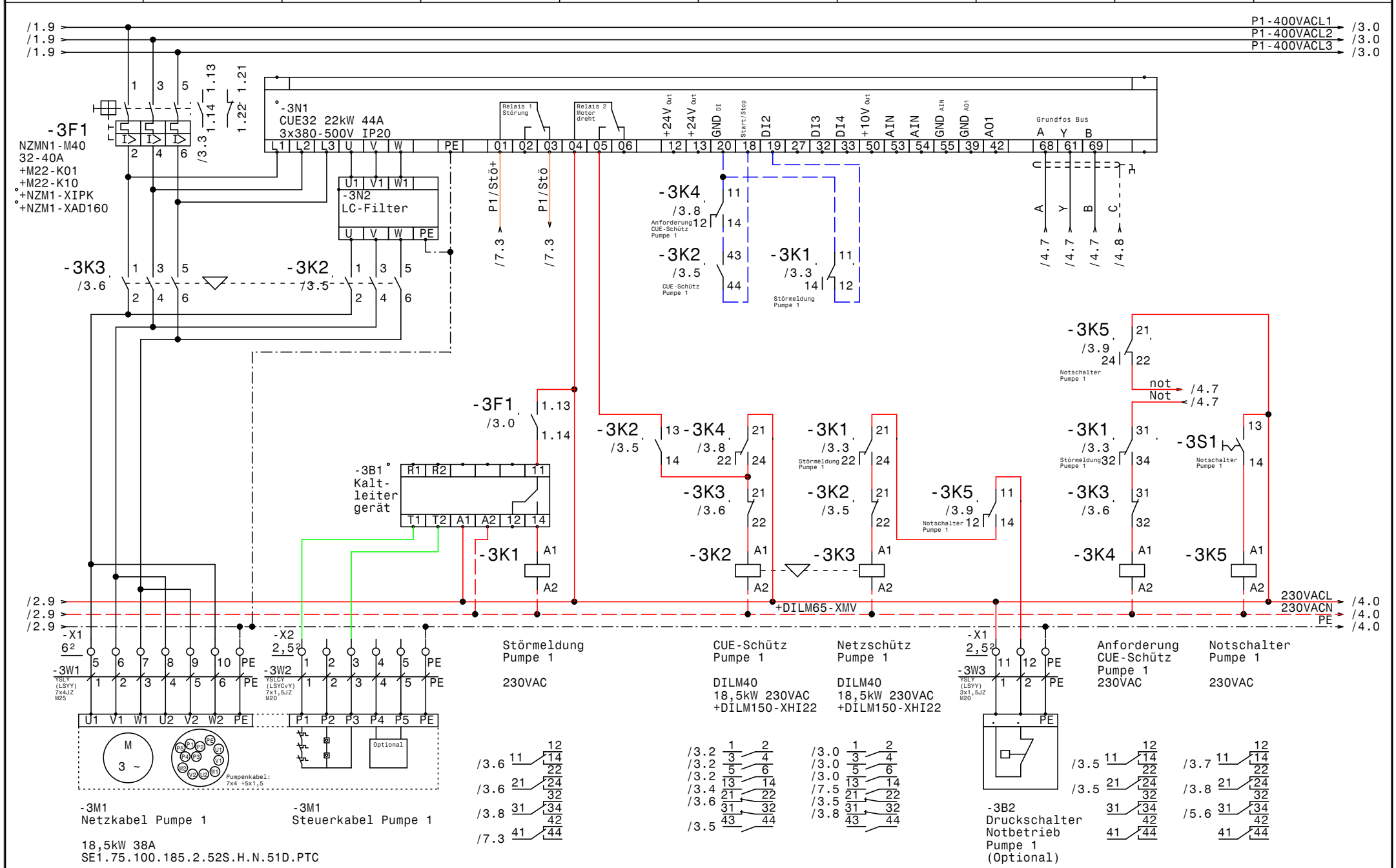

GRUNDFOS	Datum 03.10.16	elpe ELEKTRO ANLAGENBAU	Control MPC-EF 2-DL18,5kW Kläranlage Wien EBS EOS VE502
	Bearb. Hattinger		Pumpe 1
	Gepr.		
	Norm		

Zeichn.Nr.: 224/16
Blatt 3 von 7 Bl.

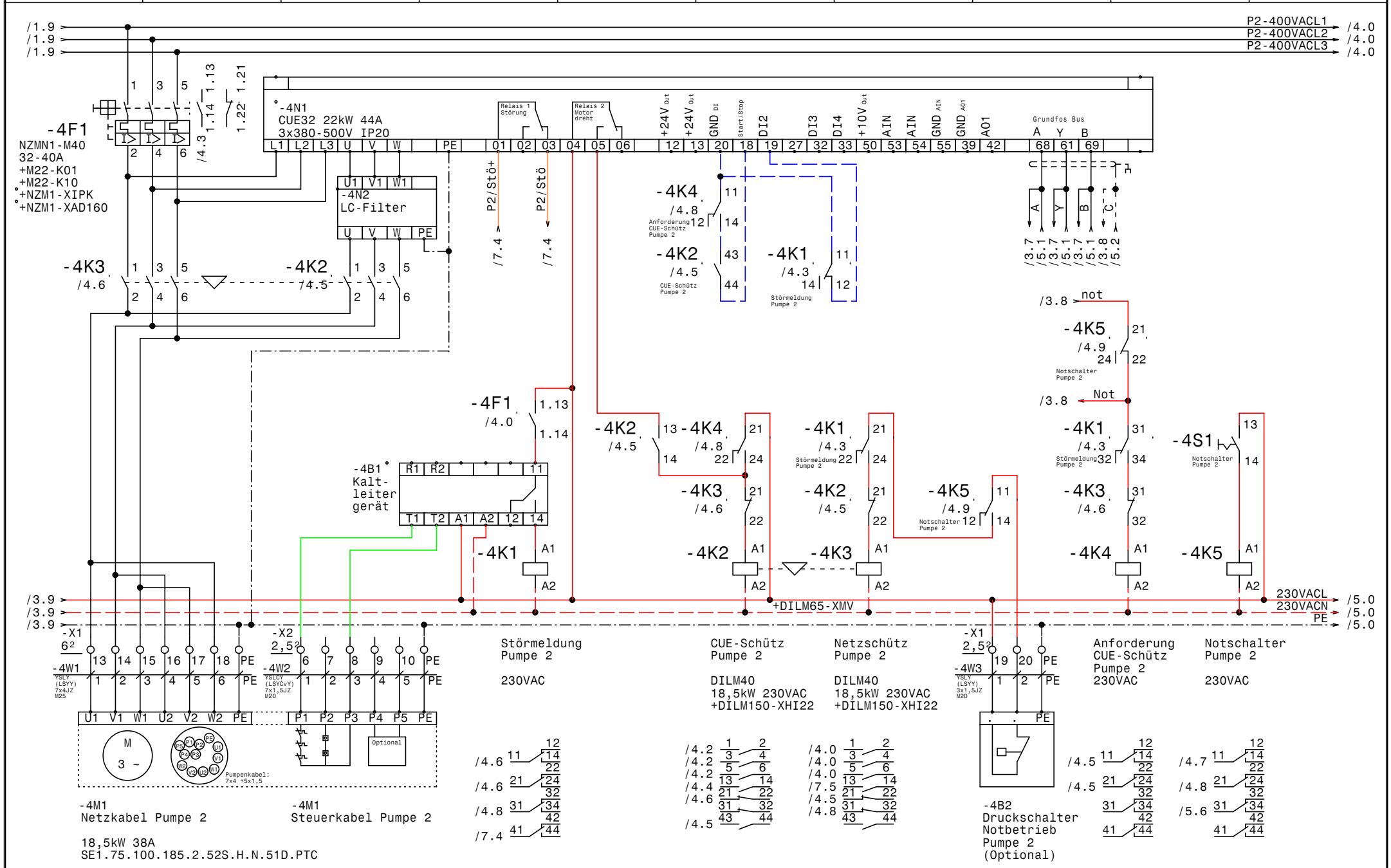

GRUNDFOS	Datum 03.10.16	elpe ELEKTRO ANLAGENBAU	Control MPC-EF 2-DL18,5kW Kläranlage Wien EBS EOS VE502 Pumpe 2	Zeichn.Nr.: 224/16
	Bearb. Hattinger			Blatt 4
	Gepr.			von 7 Bl.
	Norm			

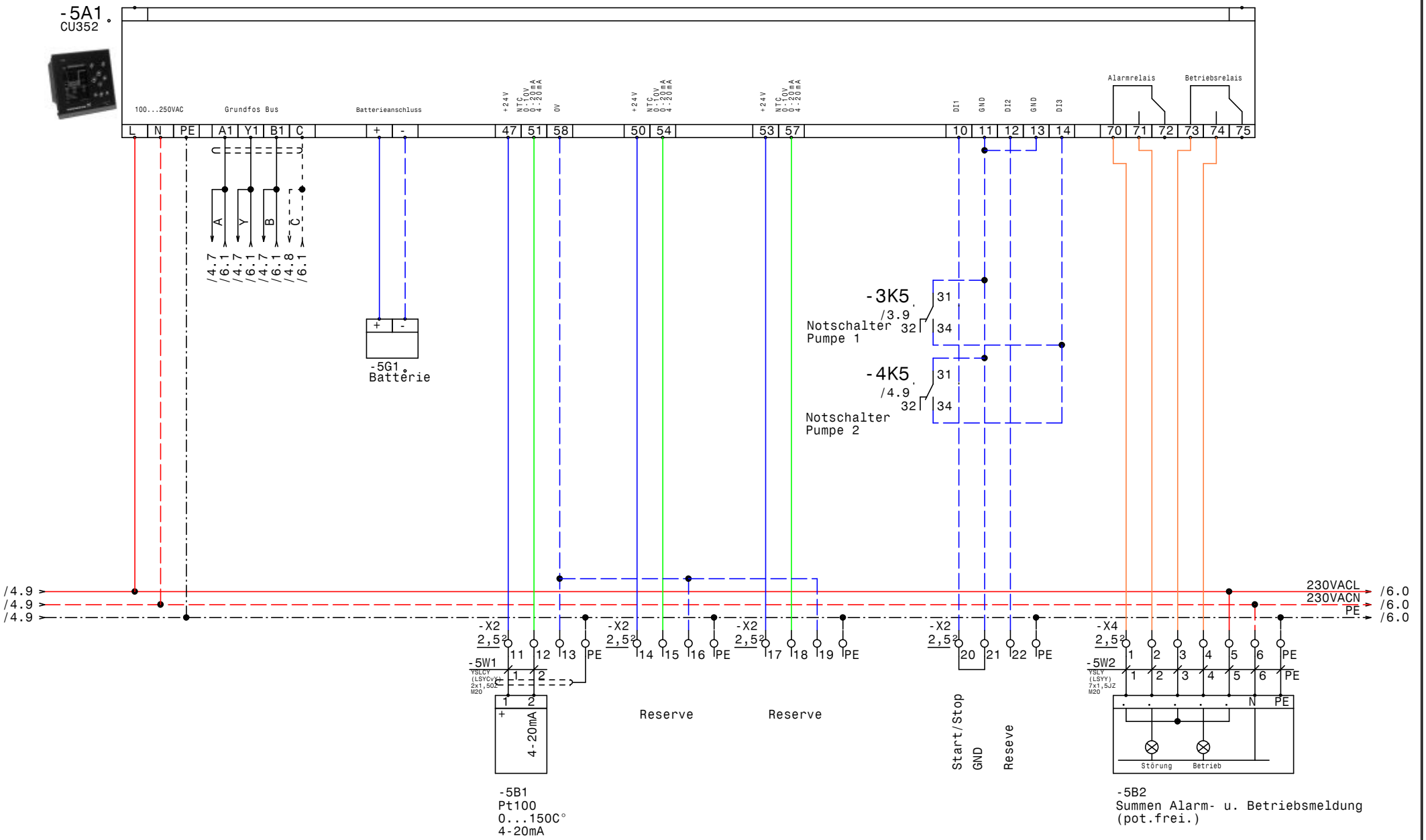

GRUNDFOS	Datum 03.10.16	ELEKTRO ANLAGENBAU	Control MPC-EF 2-DL18,5kW Kläranlage Wien EBS EOS VE502 CU352	Zeichn.Nr.: 224/16
	Bearb. Hattinger			Blatt 5
	Gepr.			von 7 Bl.
	Norm			

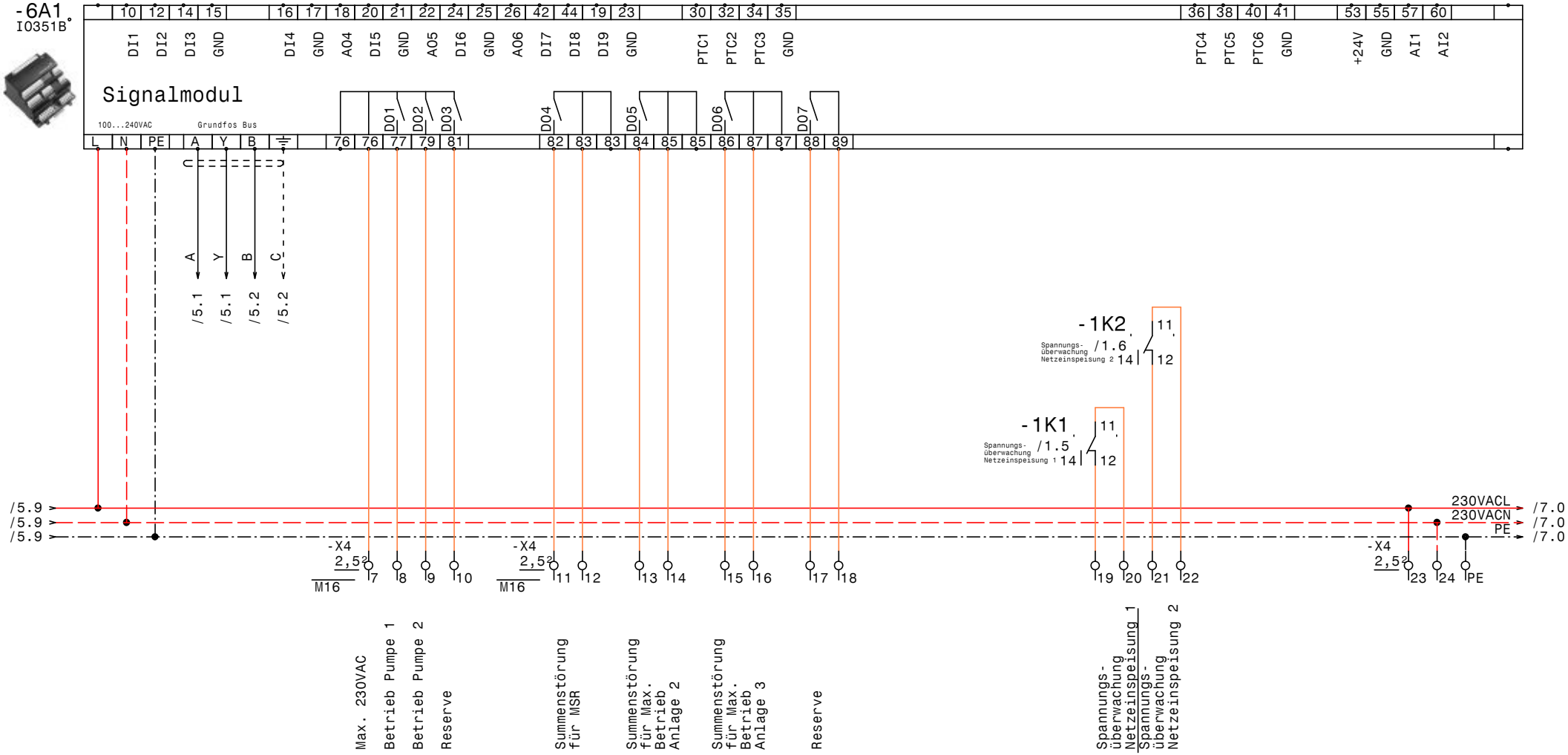

GRUNDFOS	Datum 03.10.16	ELPE ELEKTRO ANLAGENBAU	Control MPC-EF 2-DL18,5kW Kläranlage Wien EBS EOS VE502 IQ351B Signalmodule
	Bearb. Hattinger		
	Gepr.		
	Norm		

Zeichn.Nr.: 224/16
Blatt 6 von 7 Bl.

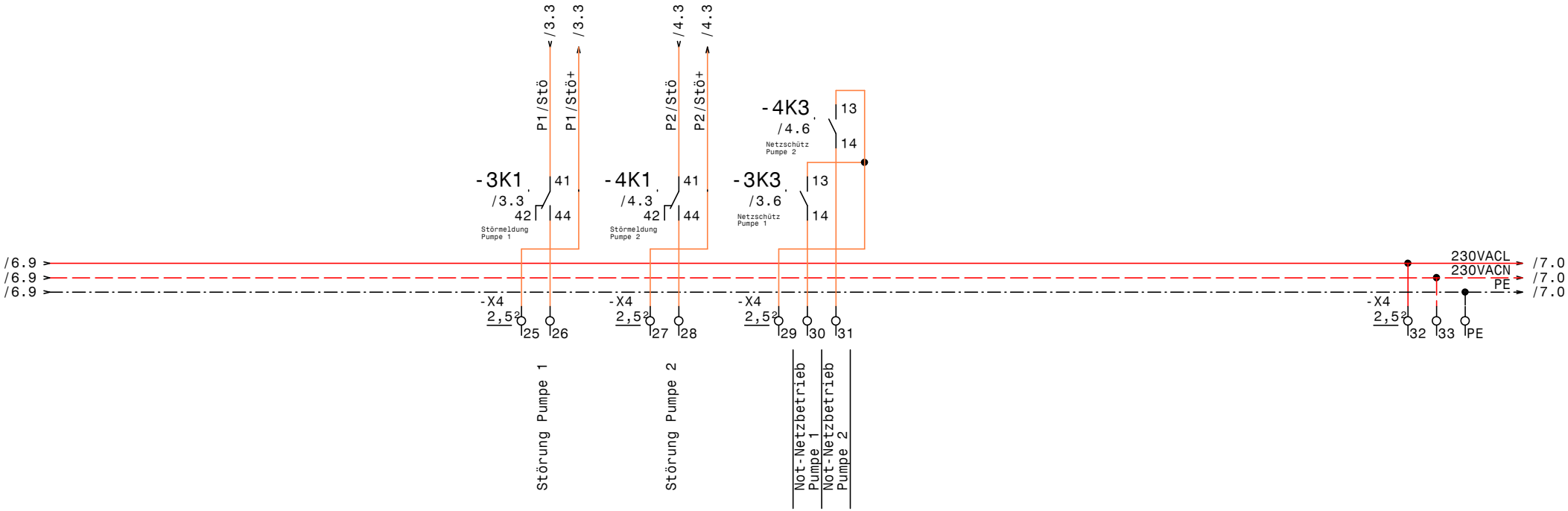

GRUNDFOS	Datum	03.10.16	ELPE ELEKTRO ANLAGENBAU	Control MPC-EF 2-DL18,5kW Kläranlage Wien EBS EOS VE502 **Meldungen Extern**
	Bearb.	Hattinger		
	Gepr.			
	Norm			

Zeichn.Nr.: 224/16

Blatt 7 von 7 Bl.

0	1	2	3	4	5	6	7	8	9

Nr.	Feldgerät	Leitungs-bezeichnung	Leitungs-typ	Anzahl Adern	Zielbezeichnung
1	-1We1	-1W1	YSLY (LSYY) 5x16JZ M40	5	Netzeinspeisung 1 3 x 400V AC N PE
2	-1We2	-1W2	YSLY (LSYY) 5x16JZ M40	5	Netzeinspeisung 2 3 x 400V AC N PE
3	-2We1	-2W1	YSLY (LSYY) 3x2,5JZ M20	3	Netzanschluß Steuerspannung von USV 1
4	-2We2	-2W2	YSLY (LSYY) 3x2,5JZ M20	3	Netzanschluß Steuerspannung von USV 2
5	-3M1	-3W1	YSLY (LSYY) 7x4JZ M25	7	Netzkabel Pumpe 1
6	-3M1	-3W2	YSLCY (LSYCvY) 7x1,5JZ M20	6	Steuerkabel Pumpe 1
7	-3B2	-3W3	YSLY (LSYY) 3x1,5JZ M20	3	Druckschalter Notbetrieb Pumpe 1 (Optional)
8	-4M1	-4W1	YSLY (LSYY) 7x4JZ M25	7	Netzkabel Pumpe 2
9	-4M1	-4W2	YSLCY (LSYCvY) 7x1,5JZ M20	6	Steuerkabel Pumpe 2
10	-4B2	-4W3	YSLY (LSYY) 3x1,5JZ M20	3	Druckschalter Notbetrieb Pumpe 2 (Optional)
11	-5B1	-5W1	YSLCY (LSYCvY) 2x1,5OZ M20	2	Pt100 0...150C° 4-20mA
12	-5B2	-5W2	YSLY (LSYY) 7x1,5JZ M20	7	Summen Alarm- u. Betriebsmeldung (pot.frei.)

				Datum	03.10.16	ELEKTRO ANLAGENBAU	Control MPC-EF 2-DL18,5kW Kläranlage Wien EBS EOS VE502	Zeichn.Nr.:
				Bearb.	Hattinger			224/16
				Gepr.			Kabelliste	Blatt 1
Zust.	Änderung	Datum	Name	Norm				von 1 Bl.

0	1	2	3	4	5	6	7	8	9

Stück Zahl	Artikel Bezeichnung	Artikel Beschreibung	Artikel Bezüge
2		LC-Filter	-4N2, -3N2
1		Multi Switch 16A	-2B1
1		Schrank- leuchte mit Steckdose	-2H1
1		Schaltschrankventilator	-2M1
2		CUE32 22kW 44A 3x380-500V IP20	-4N1, -3N1
1		Thermostat	-2P1
1		CU352	-5A1
1		CU351	-5G1
1		IO351B	-6A1
2		Kaltleiter gerät	-3B1, -4B1
2	+NZM1/2-XV4	Verlängerungsachse 400mm für PN1	-1Z6, -1Z2
2	+NZM1-XAD160	Adapter für NZM1	-4Z2, -3Z2
6	+NZM1-XIPK	Fingerschutz für NZMN1	-1Z8, -3Z1, -1Z4, -1Z3, -4Z1, -1Z7
2	+NZM1-XTVDVR	Türkuplungsdrehgriff für PN1	-1Z5, -1Z1
2	BZ A16/1S	Ausschalter, Serie BZ	-3S1, -4S1
6	C6/1	Sicherungsautomaten	-1F3, -1F1, -1F2, -1F4, -1F6, -1F5
1	C6/1N	Sicherungsautomaten	-2F1
4	DILM150-XHI22	Hilfsschalterbaustein	
4	DILM40(230V50HZ)	Schütz	-3K3, -3K2, -4K2, -4K3
2	DILM65-XMV	Mechanische Verriegelung	-4N3, -3N3
2	EK 16 ge/gr	Erdungsklemme	-X1
13	EK 2,5 ge/gr	Erdungsklemme	-X1, -X2, -X1, -X4, -X2
2	EK 6 ge/gr	Erdungsklemme	-X1
2	Klemme 16 blau	Klemme N	-X1
6	Klemme 16 grau	Klemme L	-X1
63	Klemme 2,5 grau	Klemme L	-X1, -X2, -X4, -X2, -X1
12	Klemme 6 grau	Klemme L	-X1
1	LSFI C13/0,03 G	Personnenschutzschalter	-2F2
2	M16	Kabelverschraubung	-6V1, -6V2
8	M20	Kabelverschraubung	-2W1, -2W2, -3W2, -3W3, -5W2, -5W1
			-4W2, -4W3
2	M22-K01	Leistungsschalter Normalhilfskonta	
2	M22-K10	Leistungsschalter Normalhilfskonta	

Zust.	Änderung	Datum	Name		
				Datum	03.10.16
				Bearb.	Hattinger F.
				Gepr.	
				Norm	

ELEKTRO ANLAGENBAU

Control MPC-EF 2-DL18,5kW
Kläranlage Wien EBS EOS VE502

Materialliste

Zeichn.Nr.: 224/16
Blatt 1 von 2 Bl.

0	1	2	3	4	5	6	7	8	9

Stück Zahl	Artikel Bezeichnung	Artikel Beschreibung	Artikel Bezüge
2	M25	Kabelverschraubung	-4W1, -3W1
2	M40	Kabelverschraubung	-1W1, -1W2
2	NZMN1-M40	Leistungsschalter Motorschuz	-3F1, -4F1
2	PN1-63	Hauptschalter	-1Q2, -1Q1
8	Relais4polig230VAC	Miniatur - Relais 4polig	-4K1, -4K4, -1K2, -4K5, -1K1, -3K5
			-3K4, -3K1
8	Sockel 4polig	Sockel für Minitur Relais 4polig	
1	ST 12184 B=1200 H=1800 T=400	Standschrank IP 55	-0N1
2	TCP 3x400Vac	Phasenfolge Asymmetrie Überwach	-1B1, -1B2

				Datum	03.10.16	ELEKTRO ANLAGENBAU	Control MPC-EF 2-DL18,5kW Kläranlage Wien EBS EOS VE502	Zeichn.Nr.:
				Bearb.	Hattinger F.			224/16
				Gepr.			Materialliste	Blatt 2
Zust.	Änderung	Datum	Name	Norm				von 2 Bl.