Anlage:

Control MPC-F 2-DL4kW

BG Riedergarten

Firma:

Grundfos

SCHALTSCHRANKAUSFÜHRUNG

SCHALTSCHRANKGRÖSSE:	800x1000x300	(BxHxT)
SOCKEL:	-	(H)
LACKIERUNG:	RAL 7035	
SCHUTZART:	IP54	
SCHUTZMASSNAHME:	lt. EVU	
BLINDSCHALTBILD:	nein	(BxH)
KABELEINFÜHRUNG:	unten	
TÜRANSCHLAG:	rechts	

VERDRAHTUNGSFARBEN

HAUPTSTROMKREIS 400/230V:		schwarz
NEUTRALLEITER:		hellblau
SCHUTZLEITER:		gelb/grün
STEUERSPANNUNG 230VAC:		
ohne Trafo:	L/N	braun/hellblau
mit Trafo:	L/N	rot/rot-weiß
STEUERSPANNUNG 0-24VAC:	L/N	blau/blau-weiß
STEUERSPANNUNG 0-24VDC:	+/-	blau/blau-weiß
GND, DDC:		blau-weiß
MESSLEITUNGEN, FÜHLER:		grün
POTENTIALFREIE LEITUNGEN:		orange
FREMDSPANNUNG:		orange

_ ! ! A C H T U N G ! ! _

Bei Änderungen im Schaltschrank und auch an den externen Geräten die nicht von der Erzeugerfirma durchgeführt werden entfällt Garantie und Haftung. Dadurch entstehende Kosten werden nicht anerkannt. Sollte dies jedoch aus technischer Sicht notwendig sein ist die Erzeugerfirma zu verständigen. Schutzmaßnahmen des Örtlichen EVU's beachten! Motorschutzgeräte nach den tatsächlichen Aufnahmestrom der Motoren einstellen! Vor der Inbetriebnahme der Anlage sind sämtliche Schraub-, Klemm- und Steckverbindungen auf festen Sitz zu prüfen und gegebenenfalls nachzuziehen!

Blattverzeichnis

000 Deckblatt
001 Netzanschluß
002 Pumpe 1
003 Pumpe 2
004 FU
005 CU352
006 IQ351B Pumpenmodul
007 IQ351B Signalmodul
008 Wassermangel

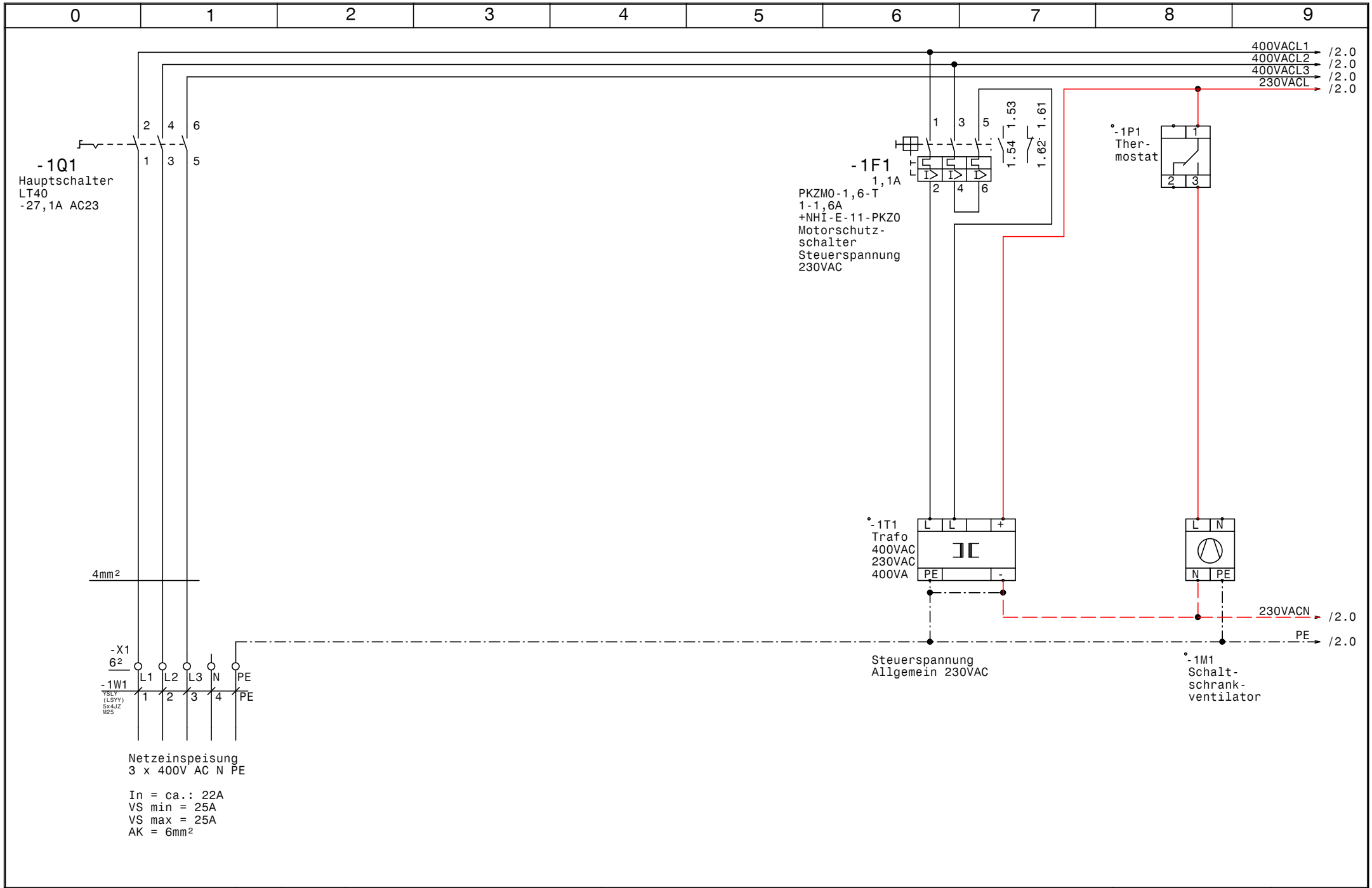

GRUNDFOS	Datum 22.08.16	ELPE ELEKTRO ANLAGENBAU	Control MPC-F 2-DL4kW BG Riedergarten	Zeichn.Nr.:
	Bearb. Hattinger			214/16
	Gepr.		Netzanschluß	Blatt 1
	Norm			von 8 Bl.

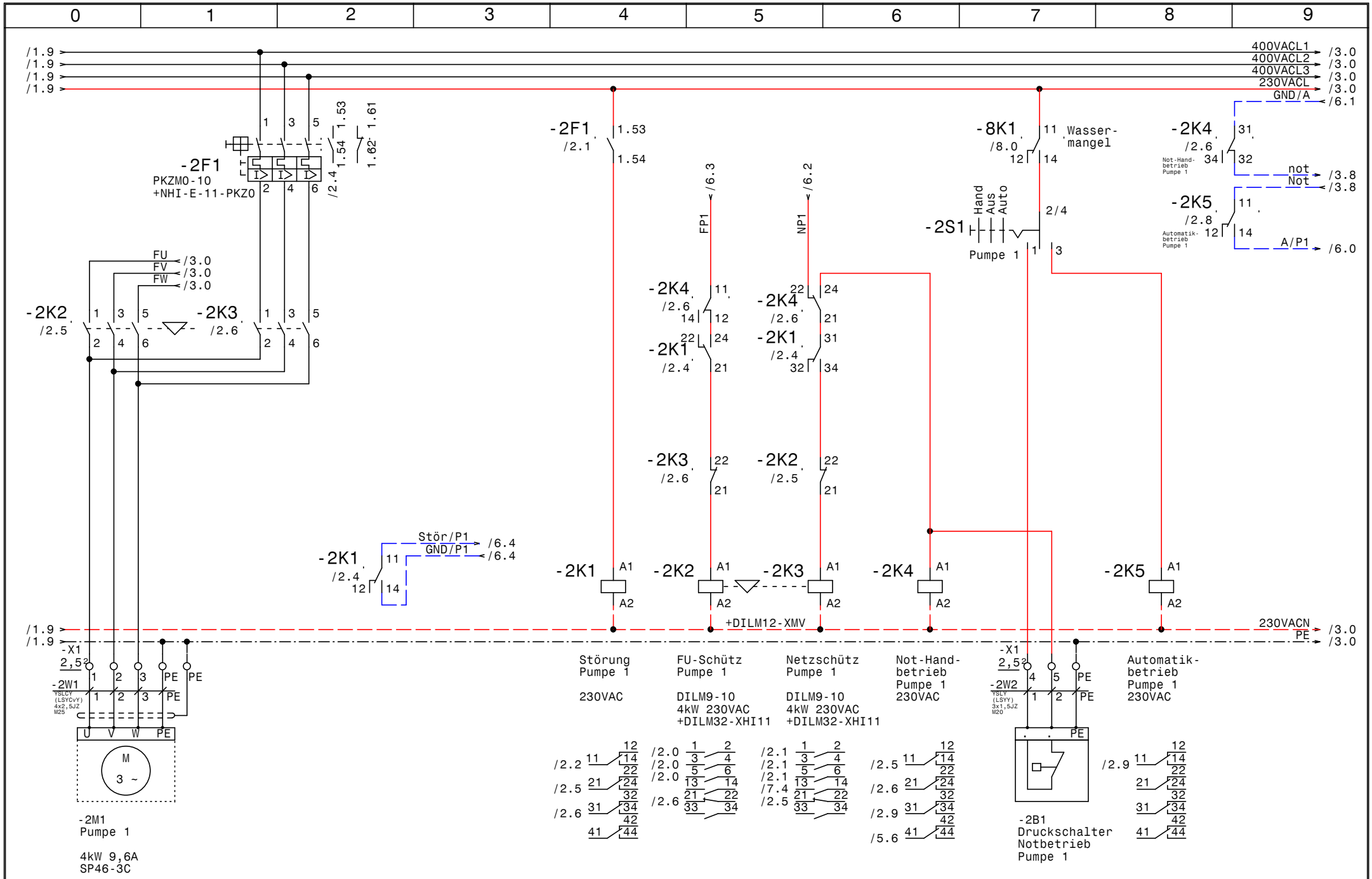

GRUNDFOS	Datum 22.08.16	ELPE ELEKTRO ANLAGENBAU	Control MPC-F 2-DL4kW
	Bearb. Hattinger		BG Riedergarten
	Gepr.		Pumpe 1
	Norm		

Zeichn.Nr.: 214/16
Blatt 2 von 8 Bl.

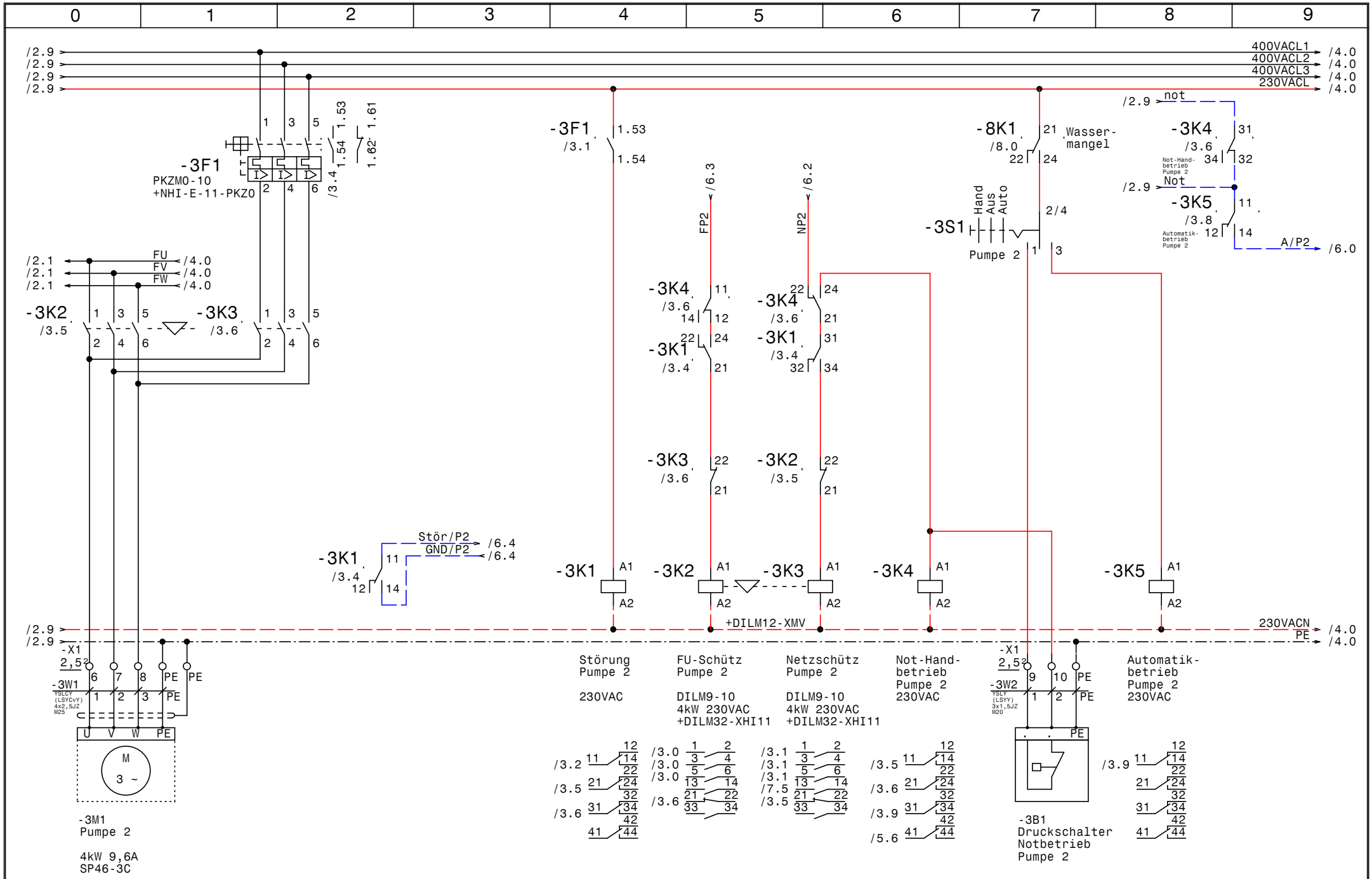

GRUNDFOS	Datum 22.08.16	elpe ELEKTRO ANLAGENBAU	Control MPC-F 2-DL4kW
	Bearb. Hattinger		BG Riedergarten
	Gepr.		Pumpe 2
	Norm		

Zeichn.Nr.: 214/16
Blatt 3 von 8 Bl.

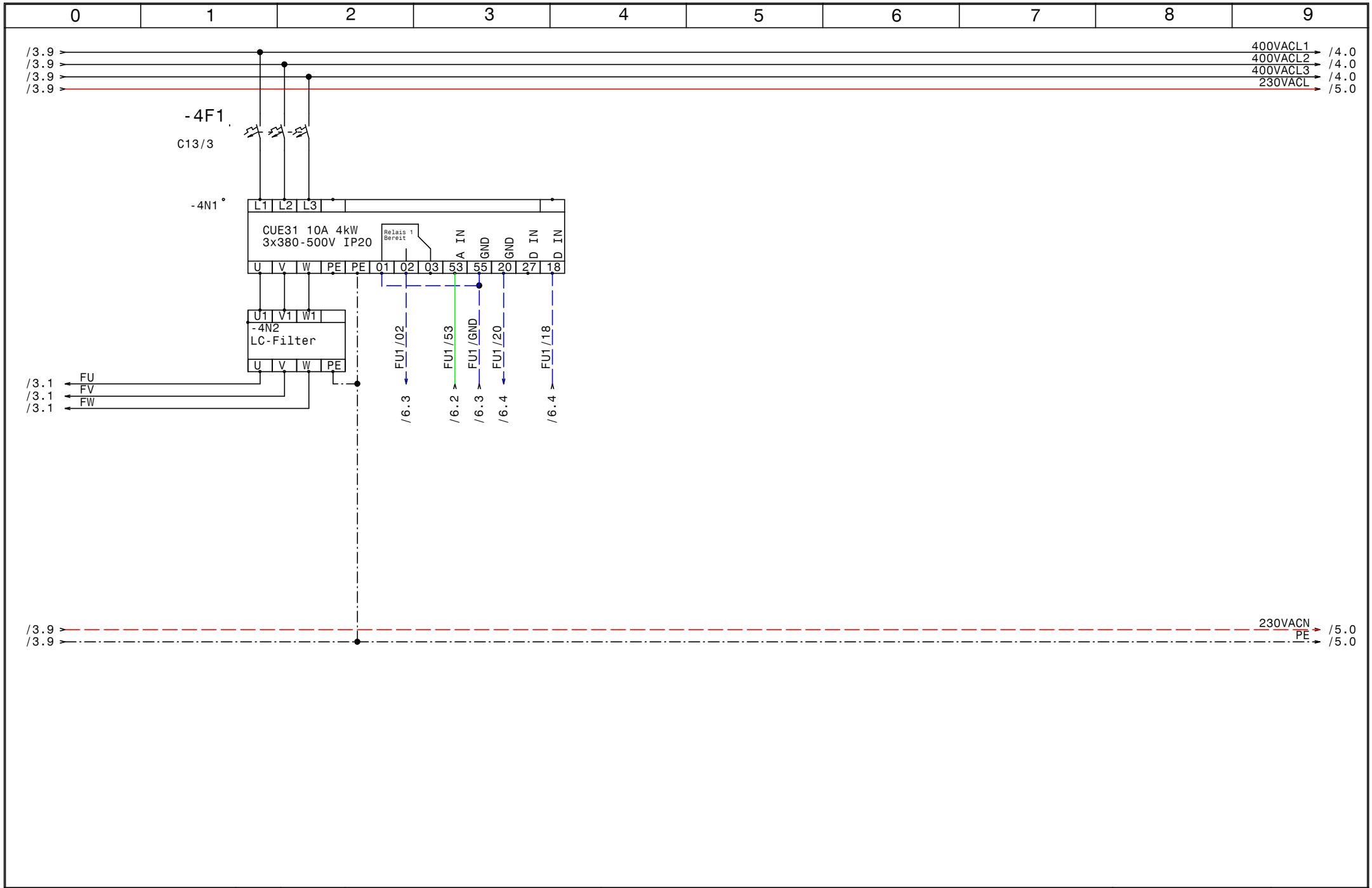

GRUNDFOS	Datum	22.08.16	ELEKTRO ANLAGENBAU	Control MPC-F 2-DL4kW BG Riedergarten FU	Zeichn.Nr.: 214/16
	Bearb.	Hattinger			Blatt 4
	Gepr.				von 8 Bl.
	Norm				

www.elpe.net www.elpe.net www.elpe.net www.elpe.net www.elpe.net www.elpe.net www.elpe.net www.elpe.net www.elpe.net www.elpe.net

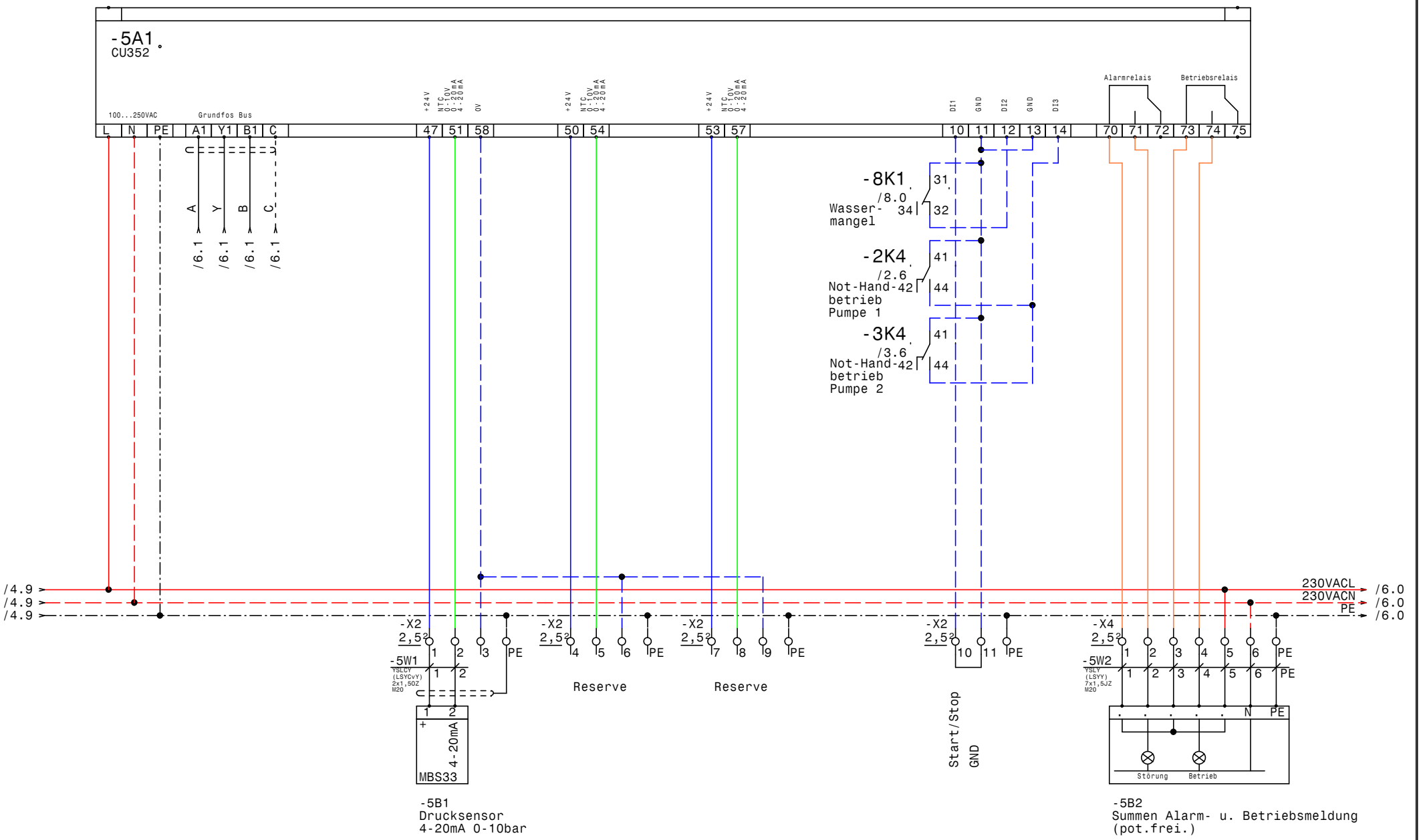

GRUNDFOS	Datum 22.08.16	ELEKTRO ANLAGENBAU	Control MPC-F 2-DL4kW BG Riedergarten CU352	Zeichn.Nr.: 214/16
	Bearb. Hattinger			Blatt 5
	Gepr.			von 8 Bl.
	Norm			

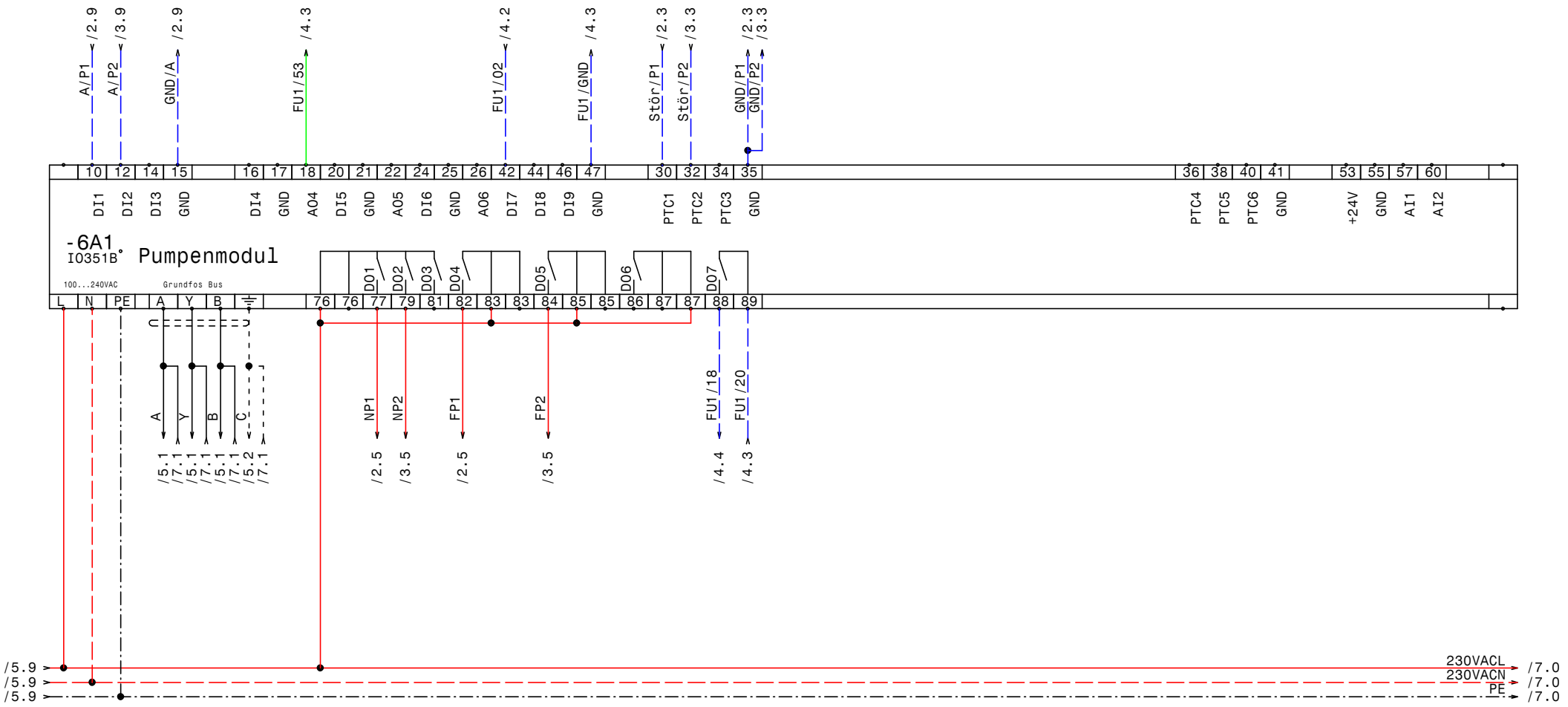

GRUNDFOS	Datum	22.08.16	ELEKTRO ANLAGENBAU	Control MPC-F 2-DL4kW BG Riedergarten IQ351B Pumpenmodul	Zeichn.Nr.: 214/16
	Bearb.	Hattinger			Blatt 6
	Gepr.				von 8 Bl.
	Norm				

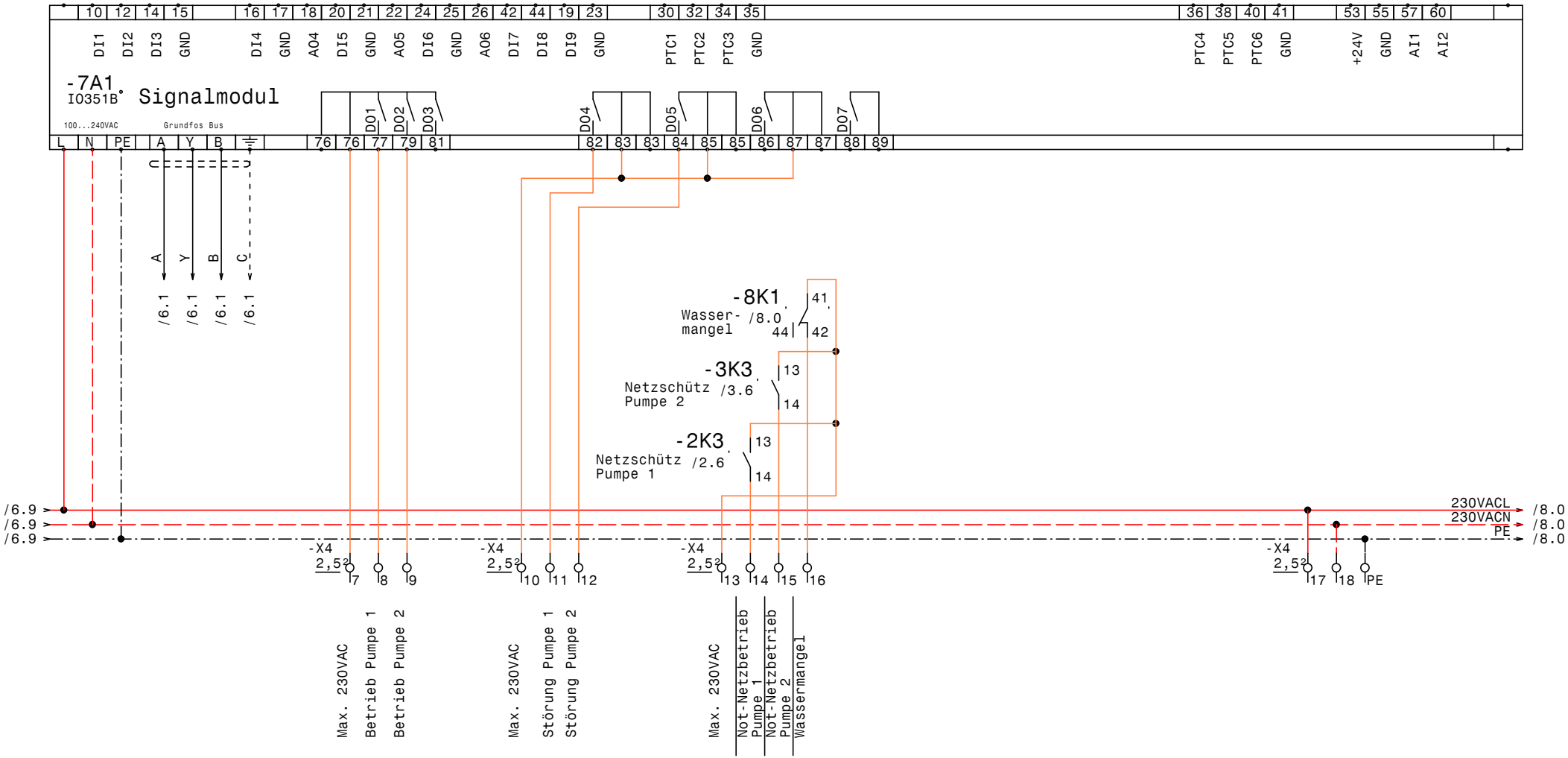

GRUNDFOS	Datum 22.08.16	ELPE ELEKTRO ANLAGENBAU	Control MPC-F 2-DL4kW
	Bearb. Hattinger		BG Riedergarten
	Gepr.		IQ351B Signalmodul
	Norm		

Zeichn.Nr.: 214/16
Blatt 7 von 8 Bl.

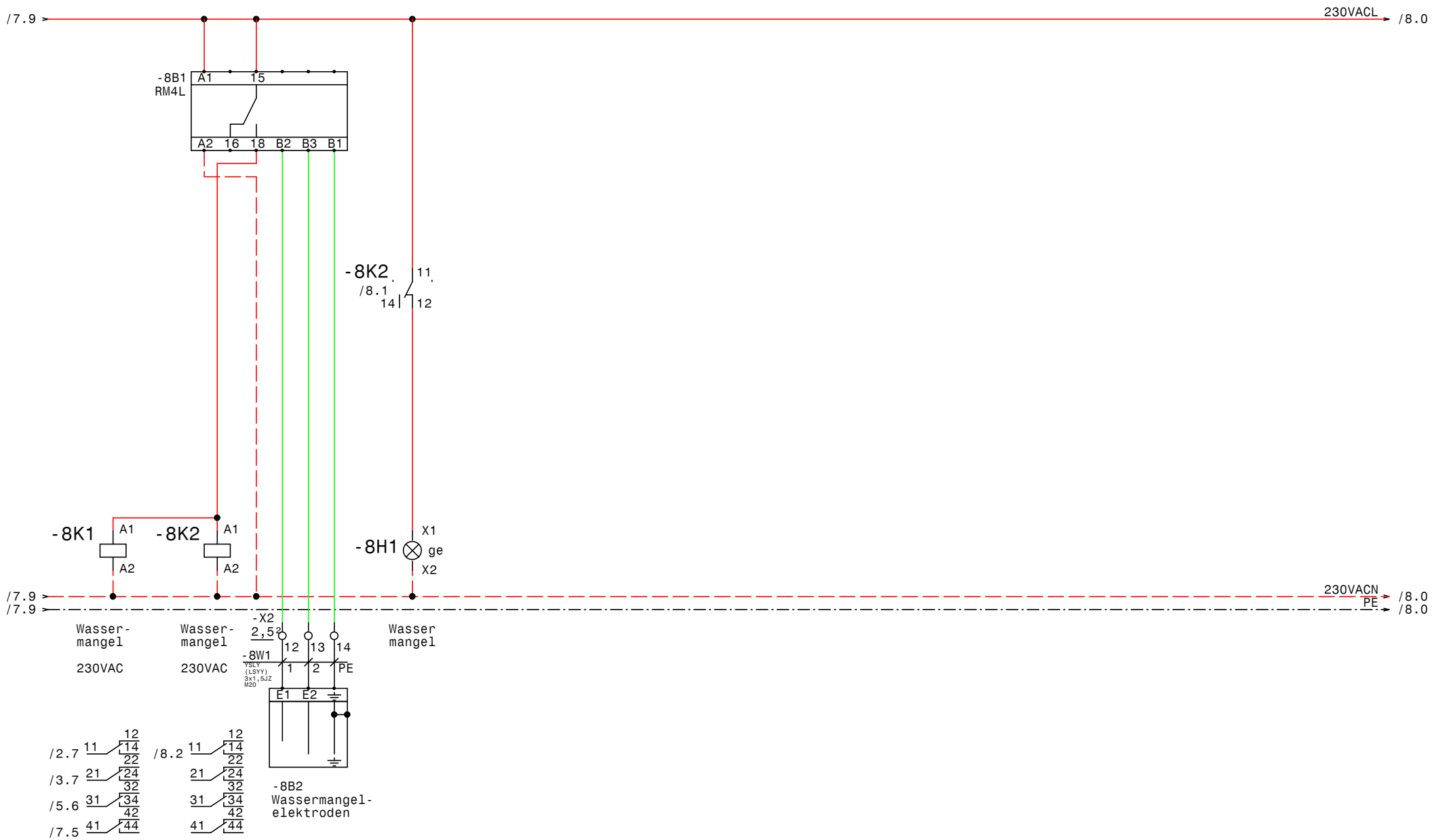

GRUNDFOS	Datum 22.08.16	ELEKTRO ANLAGENBAU	Control MPC-F 2-DL4kW BG Riedergarten Wassermangel	Zeichn.Nr.: 214/16
	Bearb. Hattinger			Blatt 8
	Gepr.			von 8 Bl.
	Norm			

www.elpe.net www.elpe.net www.elpe.net www.elpe.net www.elpe.net www.elpe.net www.elpe.net www.elpe.net www.elpe.net www.elpe.net

0	1	2	3	4	5	6	7	8	9

Nr.	Feldgerät	Leitungs-bezeichnung	Leitungs-typ	Anzahl Adern	Zielbezeichnung
1	-1We1	-1W1	YSLY (LSYY) 5x4JZ M25	5	Netzeinspeisung 3 x 400V AC N PE
2	-2M1	-2W1	YSLCY (LSYCvY) 4x2,5JZ M25	4	Pumpe 1
3	-2B1	-2W2	YSLY (LSYY) 3x1,5JZ M20	3	Druckschalter Notbetrieb Pumpe 1
4	-3M1	-3W1	YSLCY (LSYCvY) 4x2,5JZ M25	4	Pumpe 2
5	-3B1	-3W2	YSLY (LSYY) 3x1,5JZ M20	3	Druckschalter Notbetrieb Pumpe 2
6	-5B1	-5W1	YSLCY (LSYCvY) 2x1,5OZ M20	2	Drucksensor 4-20mA 0-10bar
7	-5B2	-5W2	YSLY (LSYY) 7x1,5JZ M20	7	Summen Alarm- u. Betriebsmeldung (pot.frei.)
8	-8B2	-8W1	YSLY (LSYY) 3x1,5JZ M20	3	Wassermangelelektroden

				Datum	22.08.16	ELEKTRO ANLAGENBAU	Control MPC-F 2-DL4kW BG Riedergarten Kabelliste	Zeichn.Nr.:
				Bearb.	Hattinger			214/16
				Gepr.				Blatt 1
Zust.	Änderung	Datum	Name	Norm				von 1 Bl.

0	1	2	3	4	5	6	7	8	9

Stück Zahl	Artikel Bezeichnung	Artikel Beschreibung	Artikel Bezüge
1		Trafo 400VAC 230VAC 400VA	-1T1
1		Thermostat	-1P1
2		IO351B	-6A1, -7A1
1		Schaltschrankventilator	-1M1
1		CU352	-5A1
1		LC-Filter	-4N2
1		CUE31 10A 4kW 3x380-500V IP20	-4N1
1	C13/3	Sicherungsautomaten	-4F1
2	DILM12-XMV	Mechanische Verriegelung	-2N1, -3N1
4	DILM32-XHI11	Hilfsschalterbaustein	
4	DILM9-10(230V50HZ)	Schütz	-2K3, -3K2, -2K2, -3K3
12	EK 2,5 ge/gr	Erdungsklemme	-X2, -X1, -X4
1	EK 6 ge/gr	Erdungsklemme	-X1
42	Klemme 2,5 grau	Klemme L	-X2, -X4, -X1
1	Klemme 6 blau	Klemme N	-X1
3	Klemme 6 grau	Klemme L	-X1
1	LT40 -27,1A AC23	Hauptschalter	-1Q1
2	M10HEU1	Umschalter 1pol. 1-0-2	-3S1, -2S1
5	M20	Kabelverschraubung	-8W1, -2W2, -5W1, -3W2, -5W2
3	M25	Kabelverschraubung	-1W1, -3W1, -2W1
3	NHI-E-11-PKZ0	Normalhilfsschalter	
1	PKZM0-1,6-T	Transformatorschutzschalter	-1F1
2	PKZM0-10	Motorschutzschalter	-2F1, -3F1
8	Relais4polig230VAC	Miniatur - Relais 4polig	-2K1, -3K5, -8K2, -3K4, -3K1, -2K5
			-2K4, -8K1
1	RM4L	Nivauregelgerät	-8B1
1	Signalleuchte gelb	Signalglimmlampe gelb	-8H1
8	Sockel 4polig	Sockel für Minitur Relais 4polig	
1	WS 8130 B=800 H=1000 T=300	Wandschrank IP 55	-0N1

Zust.	Änderung	Datum	Name		
				Datum	22.08.16
				Bearb.	Hattinger F.
				Gepr.	
				Norm	

elpe
ELEKTRO
ANLAGENBAU

Control MPC-F 2-DL4kW
BG Riedergarten

Materialliste

Zeichn.Nr.: 214/16
Blatt 1
von 1 Bl.