Anlage:

Control CUE 1-DL7,5kW

STRABAG Neubau

Firma:

Grundfos

BESTELLDATEN:

BESTELLNR./DATUM:	4509388237/ 22.07.2016
KUNDE:	S.G.A.P.

SCHALTSCHRANKAUSFÜHRUNG

SCHALTSCHRANKGRÖSSE:	800x800x300	(BxHxT)
SOCKEL:	-	(H)
LACKIERUNG:	RAL 7035	
SCHUTZART:	IP54	
SCHUTZMASSNAHME:	lt. EVU	
BLINDSCHALTBILD:	nein	(BxH)
KABELEINFÜHRUNG:	unten	
TÜRANSCHLAG:	rechts	

VERDRAHTUNGSFARBEN

HAUPTSTROMKREIS 400/230V:		schwarz
NEUTRALLEITER:		hellblau
SCHUTZLEITER:		gelb/grün
STEUERSPANNUNG 230VAC:		
ohne Trafo:	L/N	braun/hellblau
mit Trafo:	L/N	rot/rot-weiß
STEUERSPANNUNG 0-24VAC:	L/N	blau/blau-weiß
STEUERSPANNUNG 0-24VDC:	+/-	blau/blau-weiß
GND, DDC:		blau-weiß
MESSLEITUNGEN, FÜHLER:		grün
POTENTIALFREIE LEITUNGEN:		orange
FREMDSPANNUNG:		orange

_ ! ! A C H T U N G ! ! _

Bei Änderungen im Schaltschrank und auch an den externen Geräten die nicht von der Erzeugerfirma durchgeführt werden entfällt Garantie und Haftung. Dadurch entstehende Kosten werden nicht anerkannt. Sollte dies jedoch aus technischer Sicht notwendig sein ist die Erzeugerfirma zu verständigen. Schutzmaßnahmen des Örtlichen EVU's beachten! Motorschutzgeräte nach den tatsächlichen Aufnahmestrom der Motoren einstellen! Vor der Inbetriebnahme der Anlage sind sämtliche Schraub-, Klemm- und Steckverbindungen auf festen Sitz zu prüfen und gegebenenfalls nachzuziehen!

Blattverzeichnis

000 Deckblatt
001 Netzanschluß
002 Pumpe
003 Steuerung Pumpe
004 Meldungen
005 Wassermangel

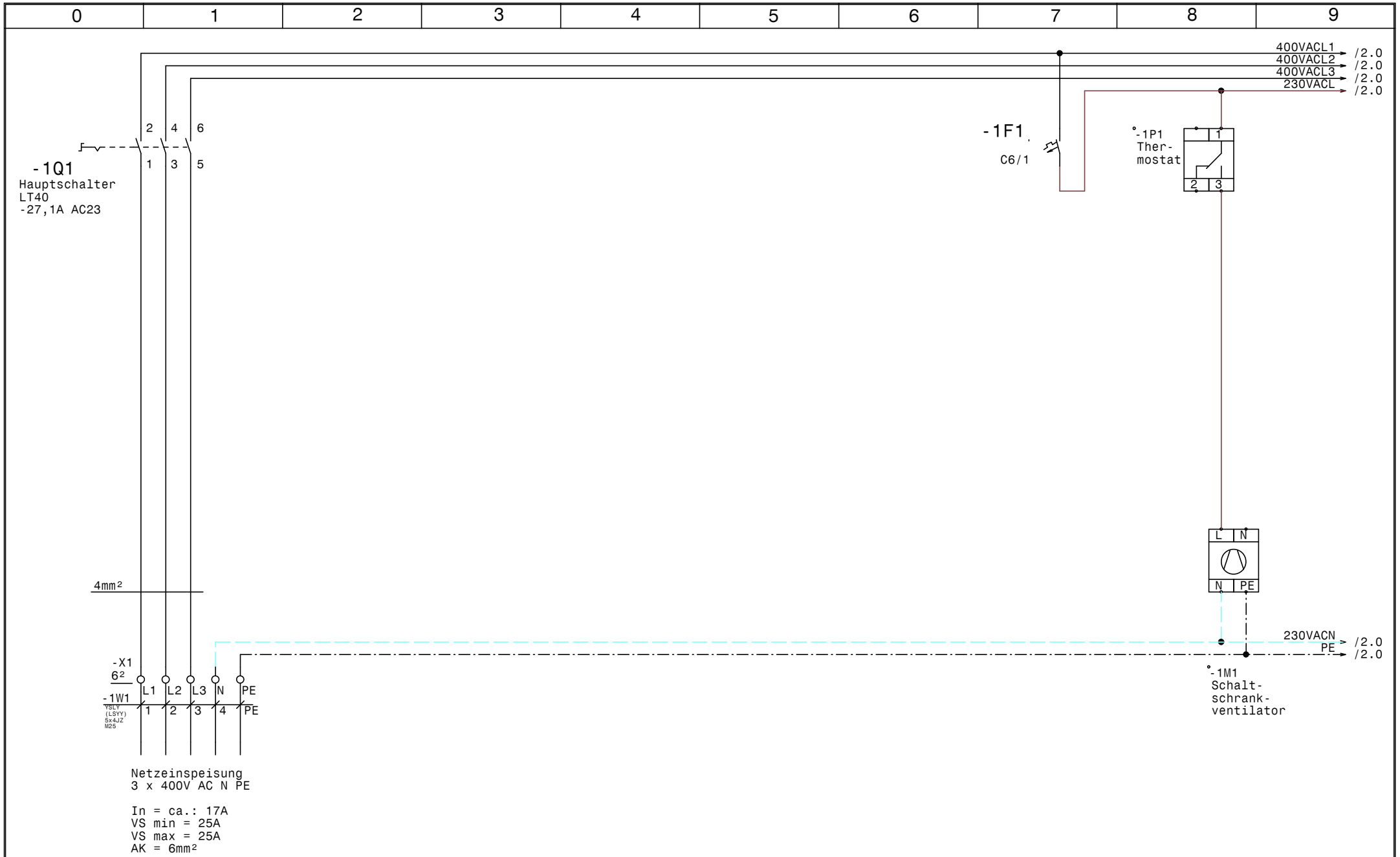

GRUNDFOS	Datum	16.08.16	ELPE ELEKTRO ANLAGENBAU	Control CUE 1-DL7,5kW STRABAG Neubau Netzanschluß	Zeichn.Nr.: 199/16
	Bearb.	Hattinger			Blatt 1
	Gepr.				von 5 Bl.
	Norm				

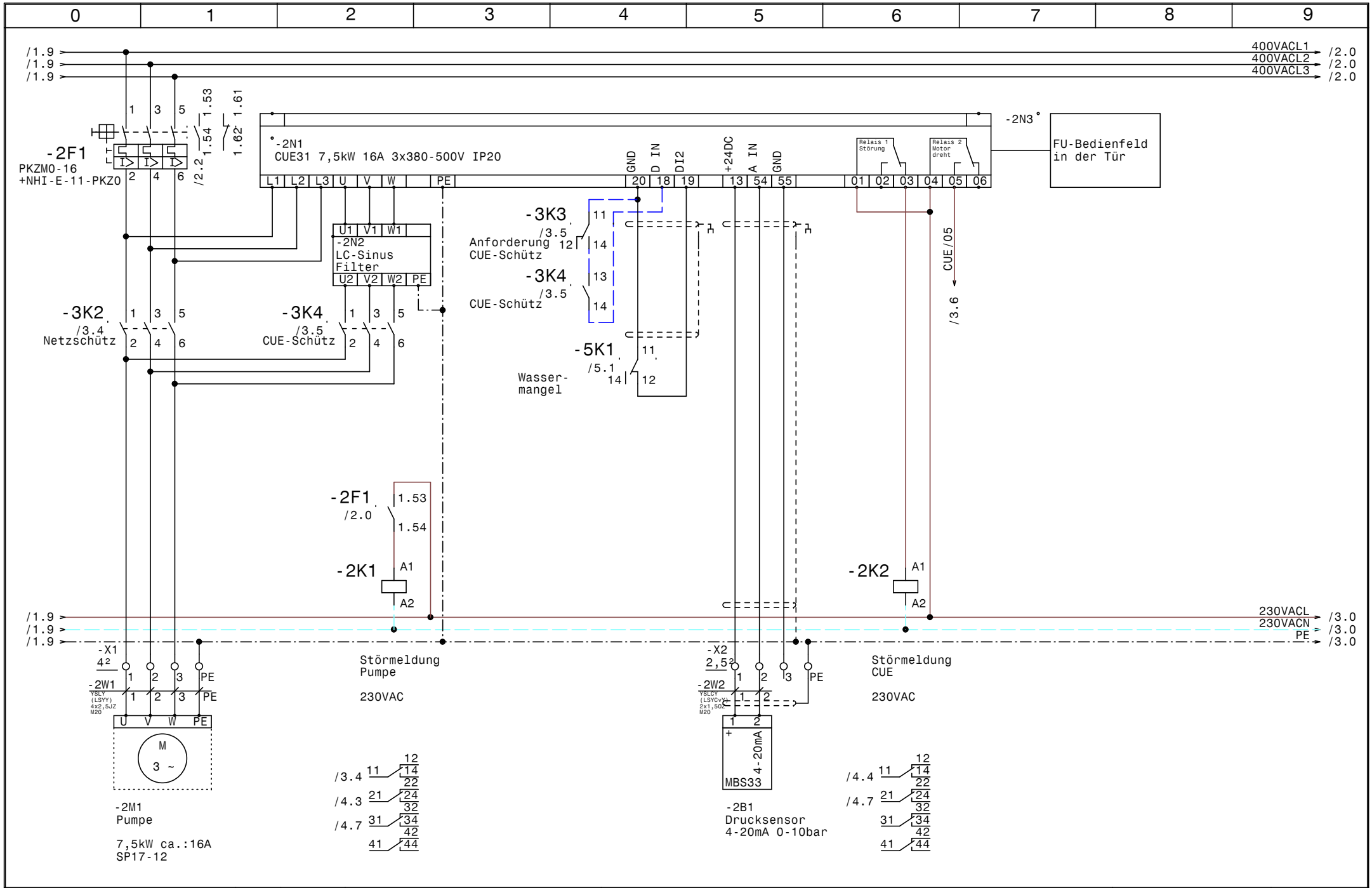

GRUNDFOS	Datum 16.08.16	elpe ELEKTRO ANLAGENBAU	Control CUE 1-DL7,5kW STRABAG Neubau	Zeichn.Nr.: 199/16
	Bearb. Hattinger		Pumpe	Blatt 2
	Gepr.			von 5 Bl.
	Norm			

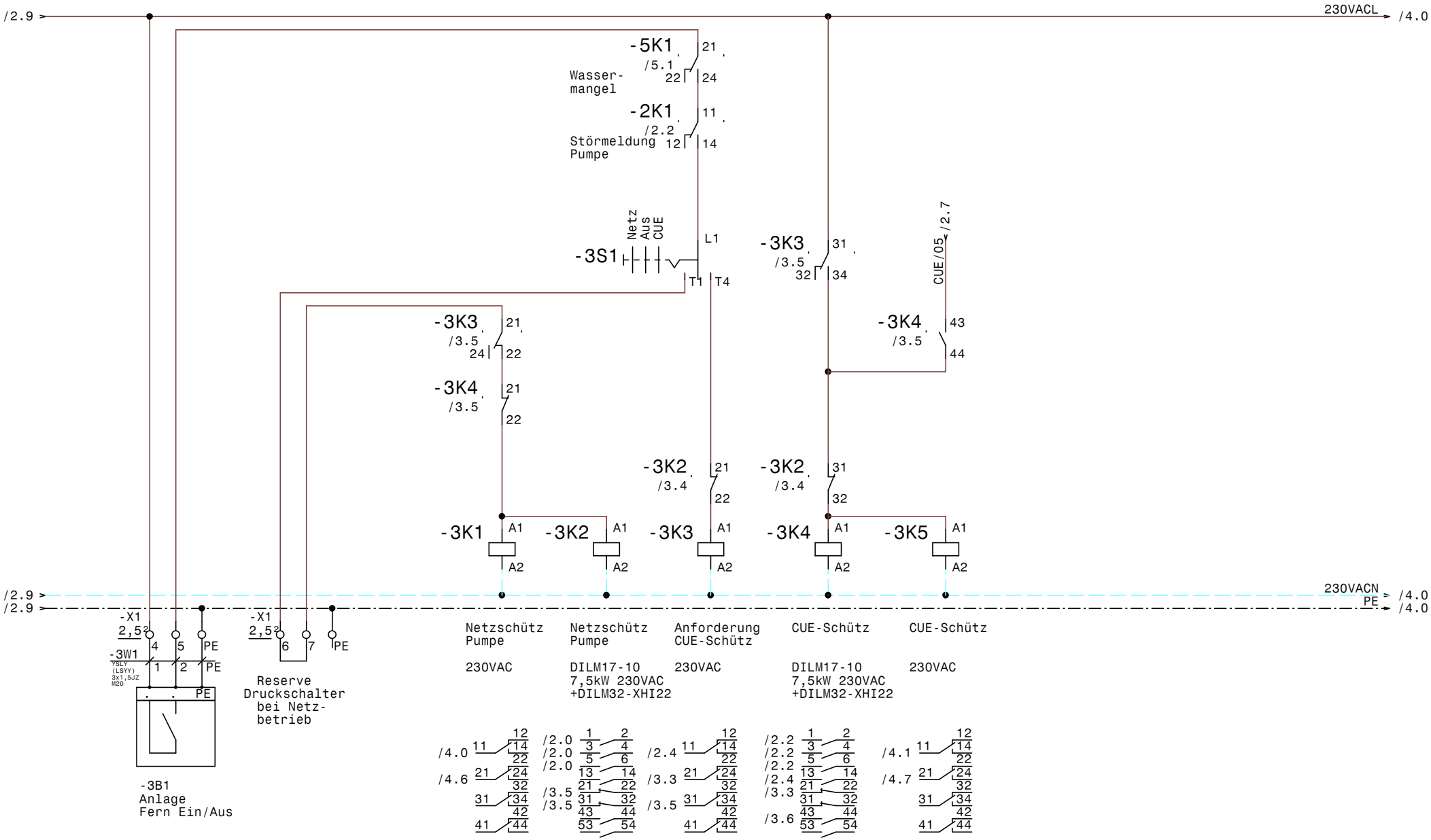

GRUNDFOS	Datum 16.08.16	ELPE ELEKTRO ANLAGENBAU	Control CUE 1-DL7,5kW STRABAG Neubau	Zeichn.Nr.: 199/16
	Bearb. Hattinger		Steuerung Pumpe	Blatt 3
	Gepr.			von 5 Bl.
	Norm			

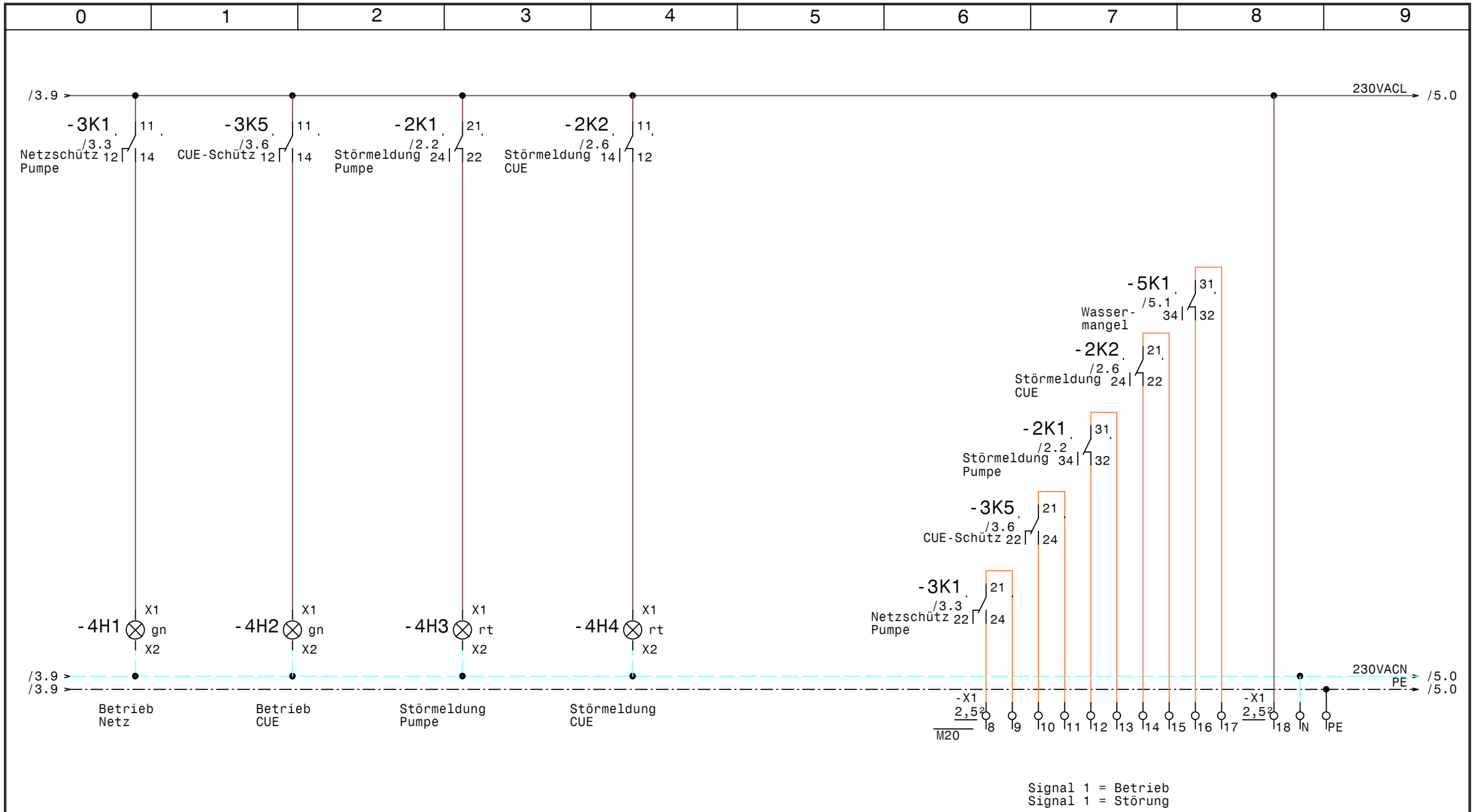

GRUNDFOS	Datum 16.08.16	elpe ELEKTRO ANLAGENBAU	Control CUE 1-DL7,5kW STRABAG Neubau Meldungen	Zeichn.Nr.: 199/16
	Bearb. Hattinger			Blatt 4
	Gepr.			von 5 Bl.
	Norm			

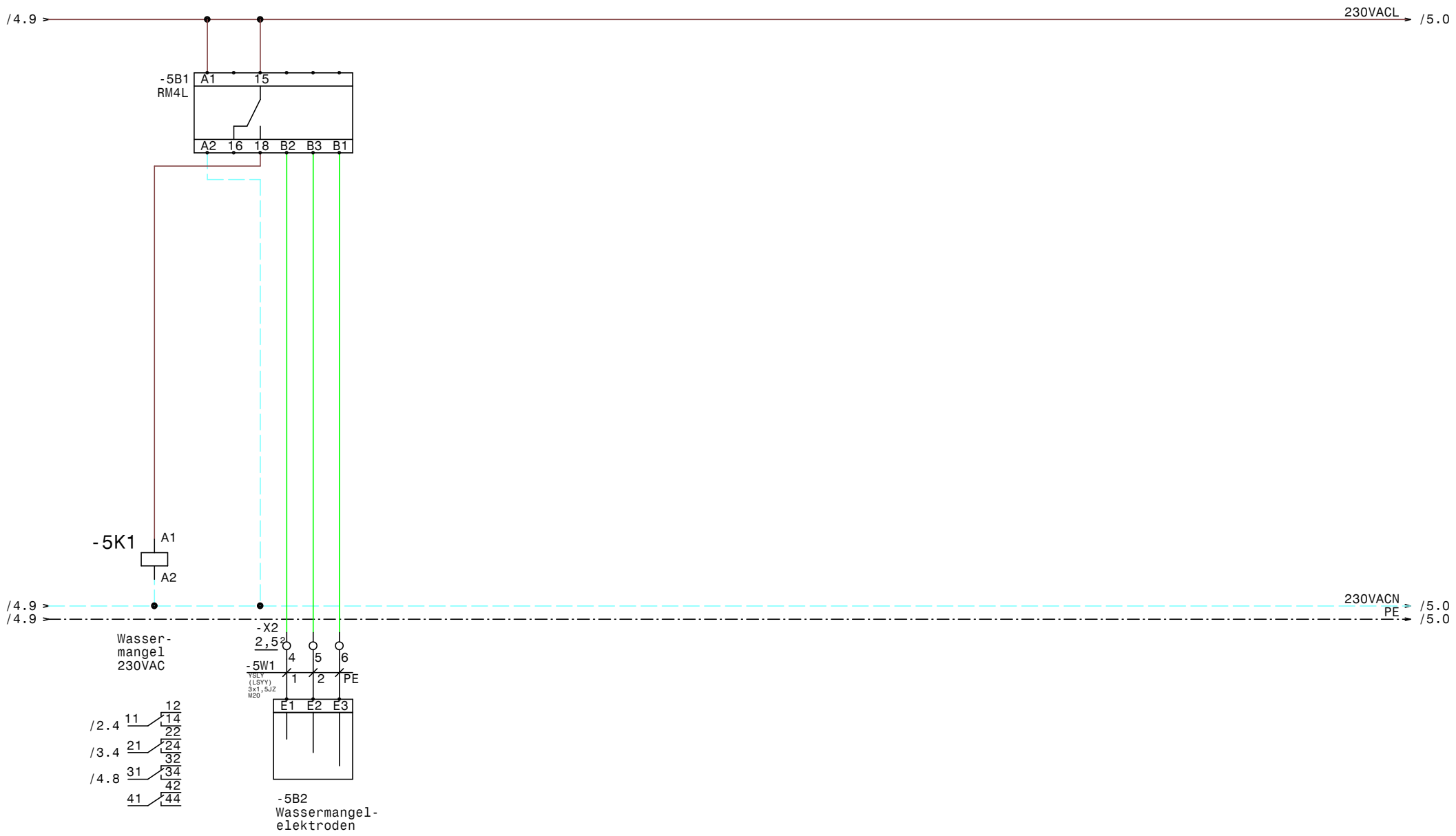

GRUNDFOS	Datum	16.08.16	ELPE ELEKTRO ANLAGENBAU	Control CUE 1-DL7,5kW STRABAG Neubau Wassermangel	Zeichn.Nr.: 199/16
	Bearb.	Hattinger			Blatt 5
	Gepr.				von 5 Bl.
	Norm				

0	1	2	3	4	5	6	7	8	9

Nr.	Feldgerät	Leitungs-bezeichnung	Leitungs-typ	Anzahl Adern	Zielbezeichnung
1	-1We1	-1W1	YSLY (LSYY) 5x4JZ M25	5	Netzeinspeisung 3 x 400V AC N PE
2	-2M1	-2W1	YSLY (LSYY) 4x2,5JZ M20	4	Pumpe
3	-2B1	-2W2	YSLCY (LSYCvY) 2x1,5OZ M20	2	Drucksensor 4-20mA 0-10bar
4	-3B1	-3W1	YSLY (LSYY) 3x1,5JZ M20	3	Anlage Fern Ein/Aus
5	-5B2	-5W1	YSLY (LSYY) 3x1,5JZ M20	3	Wassermangelelektroden

Zust.	Änderung	Datum	Name		
				Datum	16.08.16
				Bearb.	Hattinger
				Gepr.	
				Norm	

ELEKTRO
ANLAGENBAU

Control CUE 1-DL7,5kW
STRABAG Neubau

Kabelliste

Zeichn.Nr.: 199/16
Blatt 1
von 1 Bl.

0	1	2	3	4	5	6	7	8	9

Stück Zahl	Artikel Bezeichnung	Artikel Beschreibung	Artikel Bezüge
1		Thermostat	-1P1
1		Schaltschrankventilator	-1M1
1		CUE31 7,5kW 16A 3x380-500V IP20	-2N1
1		LC-Sinus Filter	-2N2
1		Türeinbausatz für FU-Bedienfeld	-2N3
1	C6/1	Sicherungsautomaten	-1F1
2	DILM17-10(230V50HZ)	Schütz	-3K2, -3K4
2	DILM32-XHI22	Hilfsschalterbaustein	
4	EK 2,5 ge/gr	Erdungsklemme	-X1, -X2
1	EK 4 ge/gr	Erdungsklemme	-X1
1	EK 6 ge/gr	Erdungsklemme	-X1
1	Klemme 2,5 blau	Klemme N	-X1
21	Klemme 2,5 grau	Klemme L	-X2, -X1
3	Klemme 4 grau	Klemme L	-X1
1	Klemme 6 blau	Klemme N	-X1
3	Klemme 6 grau	Klemme L	-X1
1	LT40 -27,1A AC23	Hauptschalter	-1Q1
1	M10HEU1	Umschalter 1pol. 1-0-2	-3S1
5	M20	Kabelverschraubung	-5W1, -4V1, -2W2, -2W1, -3W1
1	M25	Kabelverschraubung	-1W1
1	NHI-E-11-PKZ0	Normalhilfsschalter	
1	PKZM0-16	Motorschutzschalter	-2F1
6	Relais4polig230VAC	Miniatur - Relais 4polig	-5K1, -2K1, -3K1, -3K5, -3K3, -2K2
1	RM4L	Nivauregelgerät	-5B1
2	Signalleuchte grün	Signalglimmlampe grün	-4H1, -4H2
2	Signalleuchte rot	Signalglimmlampe rot	-4H3, -4H4
6	Sockel 4polig	Sockel für Minitur Relais 4polig	
1	WS 8830 B=800 H=800 T=300	Wandschrank IP 55	-0N1

Zust.	Änderung	Datum	Name		
				Datum	16.08.16
				Bearb.	Hattinger F.
				Gepr.	
				Norm	

elpe
ELEKTRO
ANLAGENBAU

Control CUE 1-DL7,5kW
STRABAG Neubau

Materialliste

Zeichn.Nr.: 199/16
Blatt 1
von 1 Bl.