0	1	2	3	4	5	6	7	8	9

Anlage:

DCD 318 3 400 18 SD

Viva Salis Tiefgarage

Firma:

Grundfos

BESTELLDATEN:

BESTELLNR./DATUM: 4507910437/ 17.11.2014

KUNDE: Caverion Graz

SCHALTSCHRANKAUSFÜHRUNG

SCHALTSCHRANKGRÖSSE:	600x600x300	(BxHxT)
SOCKEL:	-	(H)
LACKIERUNG:	RAL 7035	
SCHUTZART:	IP54	
SCHUTZMASSNAHME:	lt. EVU	
BLINDSCHALTBILD:	nein	(BxH)
KABELEINFÜHRUNG:	unten	
TÜRANSCHLAG:	rechts	

VERDRAHTUNGSFARBEN

HAUPTSTROMKREIS 400/230V:		schwarz
NEUTRALLEITER:		hellblau
SCHUTZLEITER:		gelb/grün
STEUERSPANNUNG 230VAC:		
ohne Trafo:	L/N	braun/hellblau
mit Trafo:	L/N	rot/rot-weiß
STEUERSPANNUNG 0-24VAC:	L/N	blau/blau-weiß
STEUERSPANNUNG 0-24VDC:	+/-	blau/blau-weiß
GND, DDC:		blau-weiß
MESSLEITUNGEN, FÜHLER:		grün
POTENTIALFREIE LEITUNGEN:		orange
FREMDSPANNUNG:		orange

_ ! ! A C H T U N G ! ! _

Bei Änderungen im Schaltschrank und auch an den externen Geräten die nicht von der Erzeugerfirma durchgeführt werden entfällt Garantie und Haftung. Dadurch entstehende Kosten werden nicht anerkannt. Sollte dies jedoch aus technischer Sicht notwendig sein ist die Erzeugerfirma zu verständigen. Schutzmaßnahmen des Örtlichen EVU's beachten! Motorschutzgeräte nach den tatsächlichen Aufnahmestrom der Motoren einstellen! Vor der Inbetriebnahme der Anlage sind sämtliche Schraub-, Klemm- und Steckverbindungen auf festen Sitz zu prüfen und gegebenenfalls nachzuziehen!

Blattverzeichnis

000 Deckblatt
001 Netzanschluß
002 Pumpe 1
003 Pumpe 2
004 CU362
005 IQ351B Pumpenmodul

Datum	20.11.14	DCD 318 3 400 18 SD Viva Salis Tiefgarage	Zeichn.Nr.: 424/14
Bearb.	Hattinger	Deckblatt	Blatt 0
Gepr.			von 5 Bl.
Norm			

ELEKTRO ANLAGENBAU

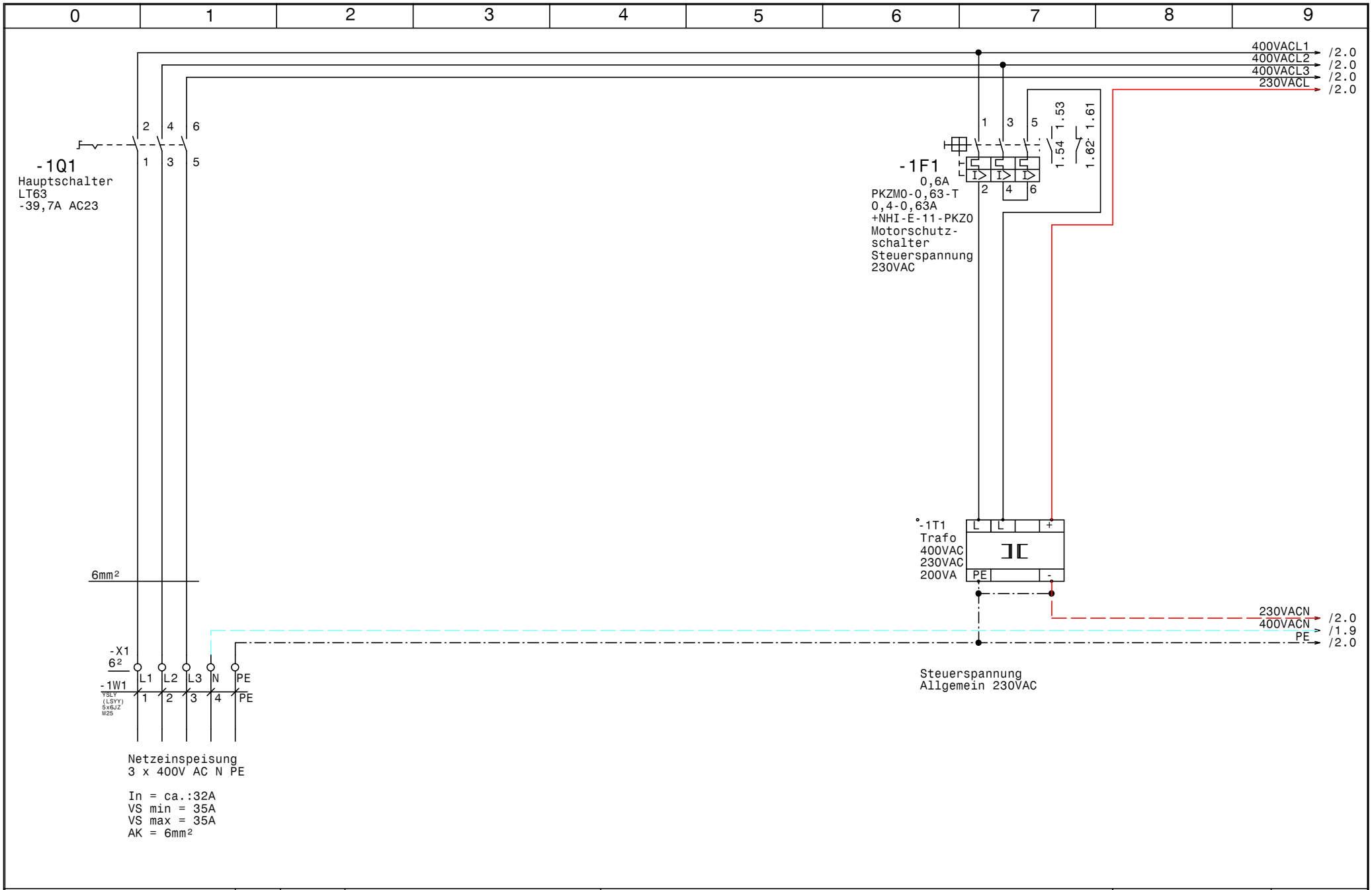

GRUNDFOS	Datum	20.11.14	ELEKTRO ANLAGENBAU	DCD 318 3 400 18 SD Viva Salis Tiefgarage	Zeichn.Nr.:
	Bearb.	Hattinger		Netzanschluß	424/14
	Gepr.				Blatt 1
	Norm				von 5 Bl.

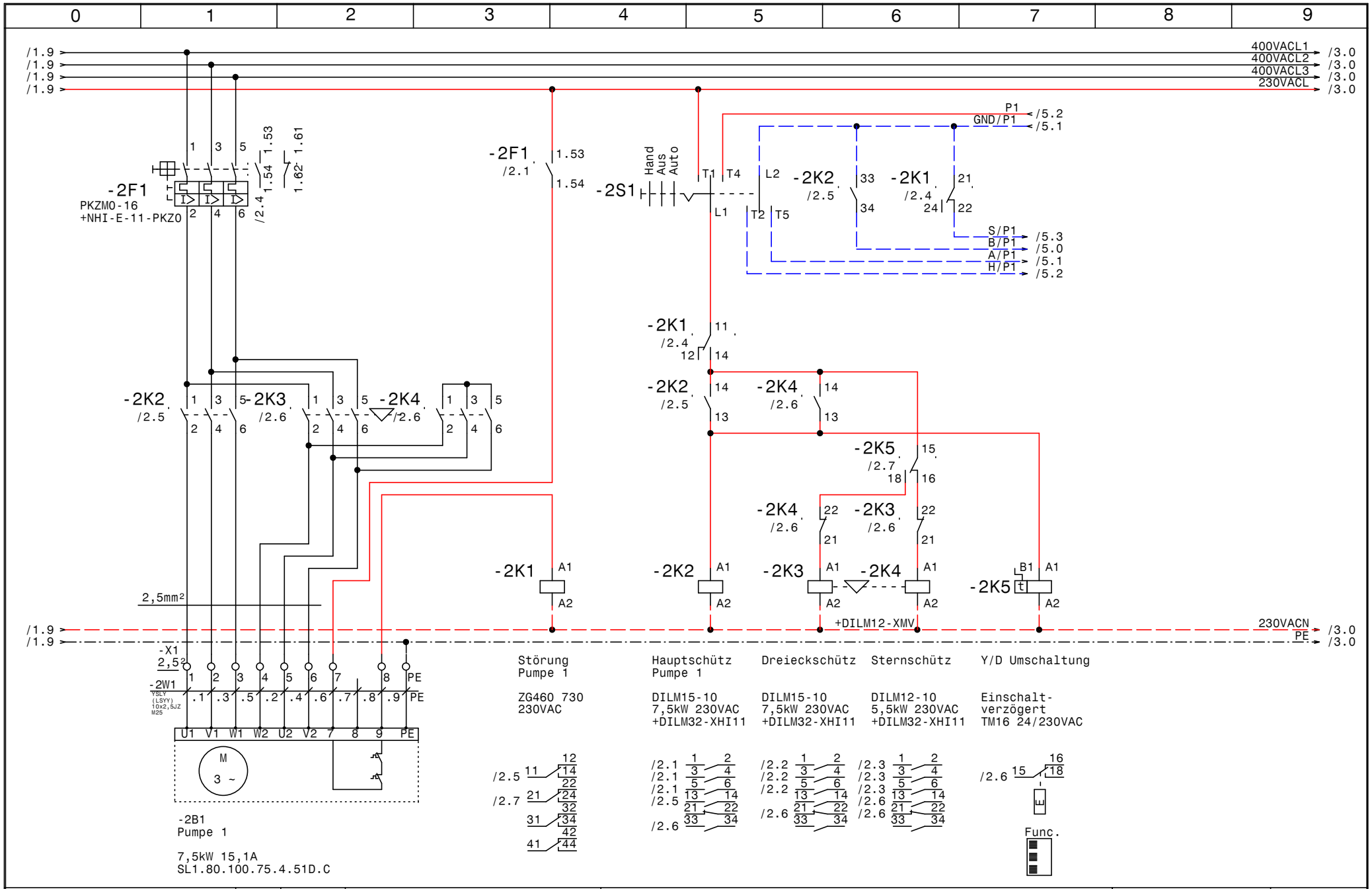

GRUNDFOS	Datum	20.11.14	ELPE ELEKTRO ANLAGENBAU	DCD 318 3 400 18 SD Viva Salis Tiefgarage Pumpe 1
	Bearb.	Hattinger		
	Gepr.			
	Norm			

Zeichn.Nr.: 424/14
Blatt 2 von 5 Bl.

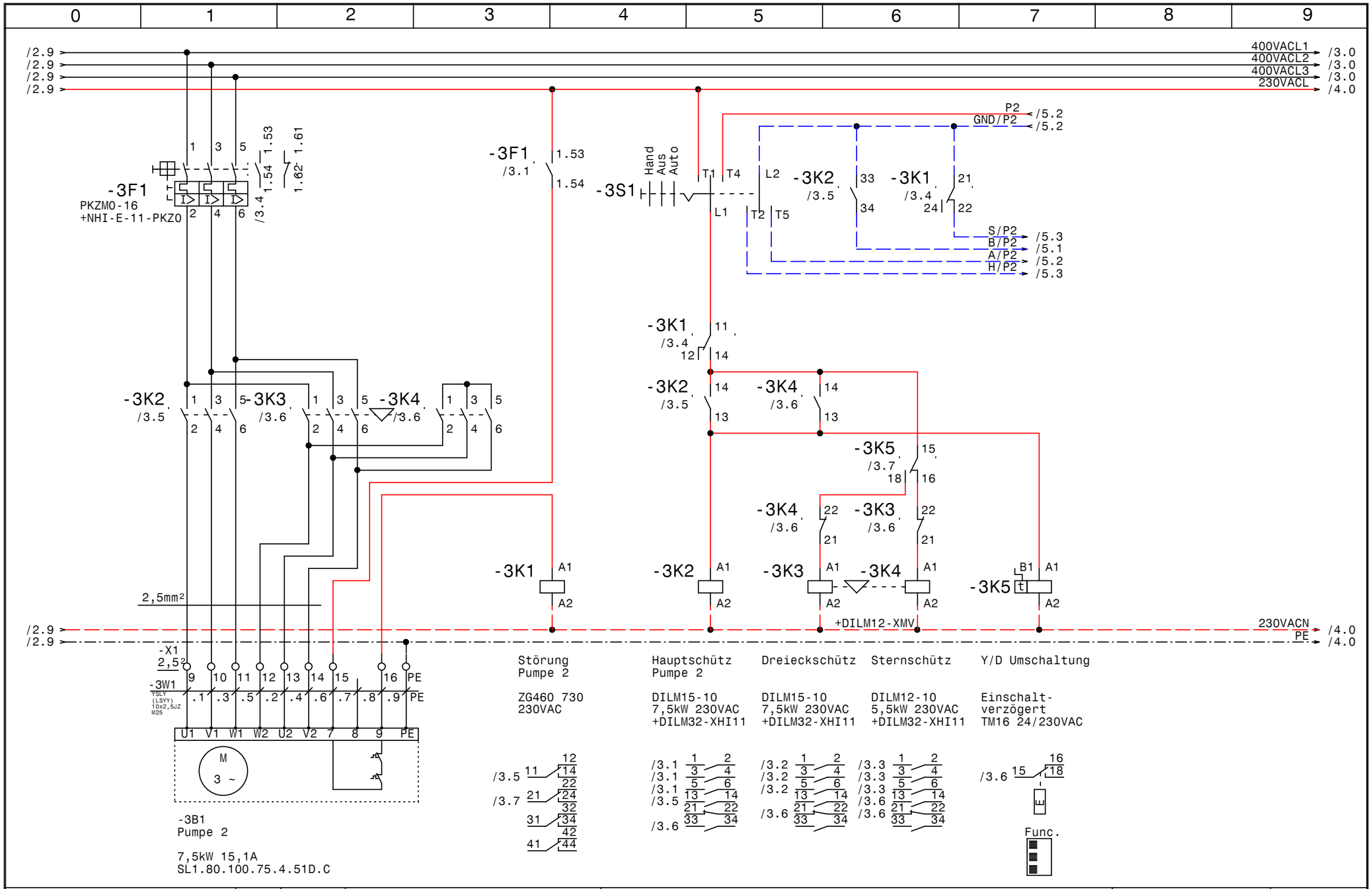

GRUNDFOS	Datum	20.11.14	ELPE ELEKTRO ANLAGENBAU	DCD 318 3 400 18 SD Viva Salis Tiefgarage Pumpe 2
	Bearb.	Hattinger		
	Gepr.			
	Norm			

Zeichn.Nr.: 424/14
Blatt 3 von 5 Bl.

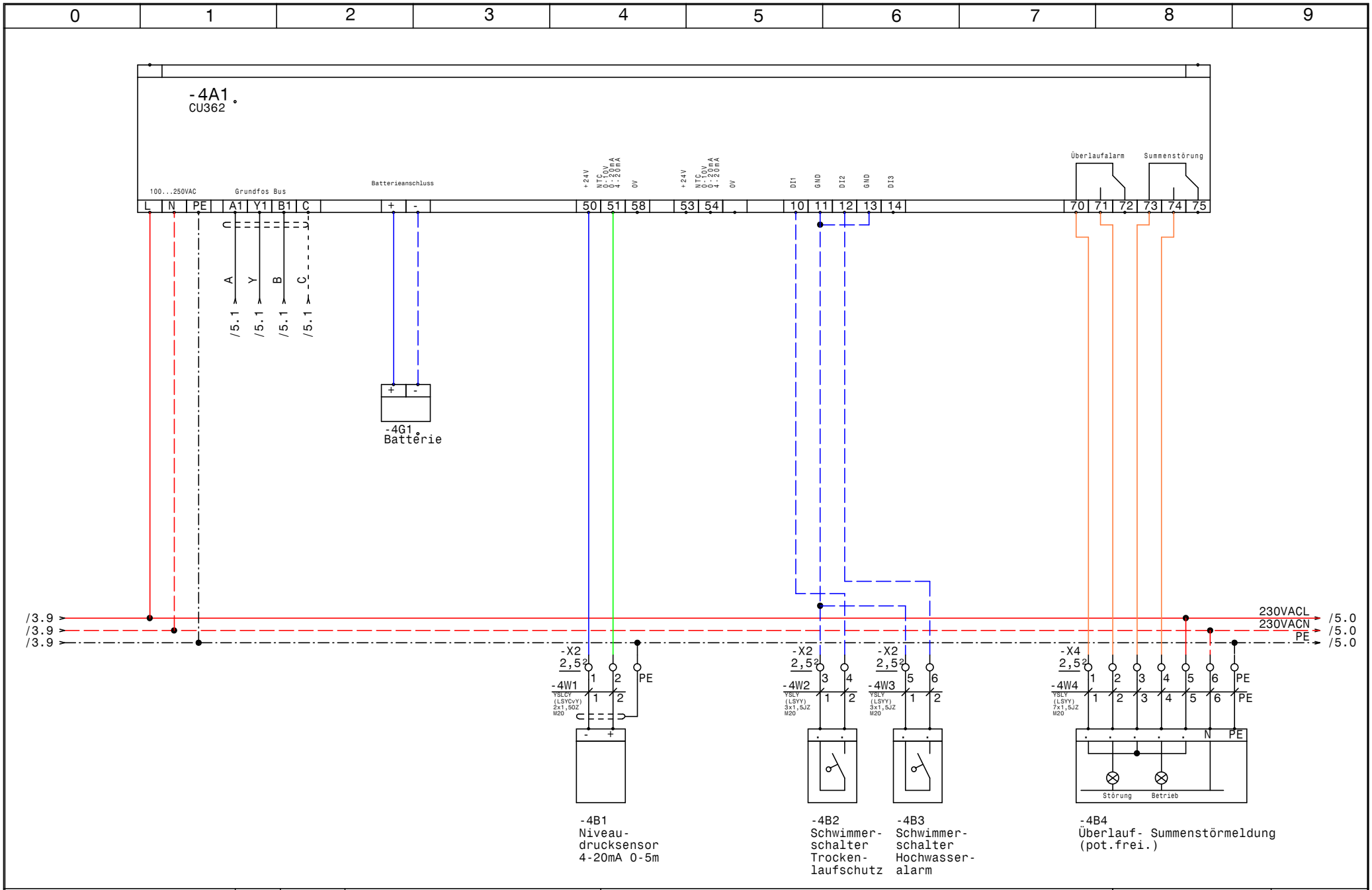

GRUNDFOS	Datum	20.11.14	ELEKTRO ANLAGENBAU	DCD 318 3 400 18 SD Viva Salis Tiefgarage CU362
	Bearb.	Hattinger		
	Gepr.			
	Norm			

Zeichn.Nr.: 424/14
Blatt 4 von 5 Bl.

www.elpe.net www.elpe.net www.elpe.net www.elpe.net www.elpe.net www.elpe.net www.elpe.net www.elpe.net www.elpe.net www.elpe.net

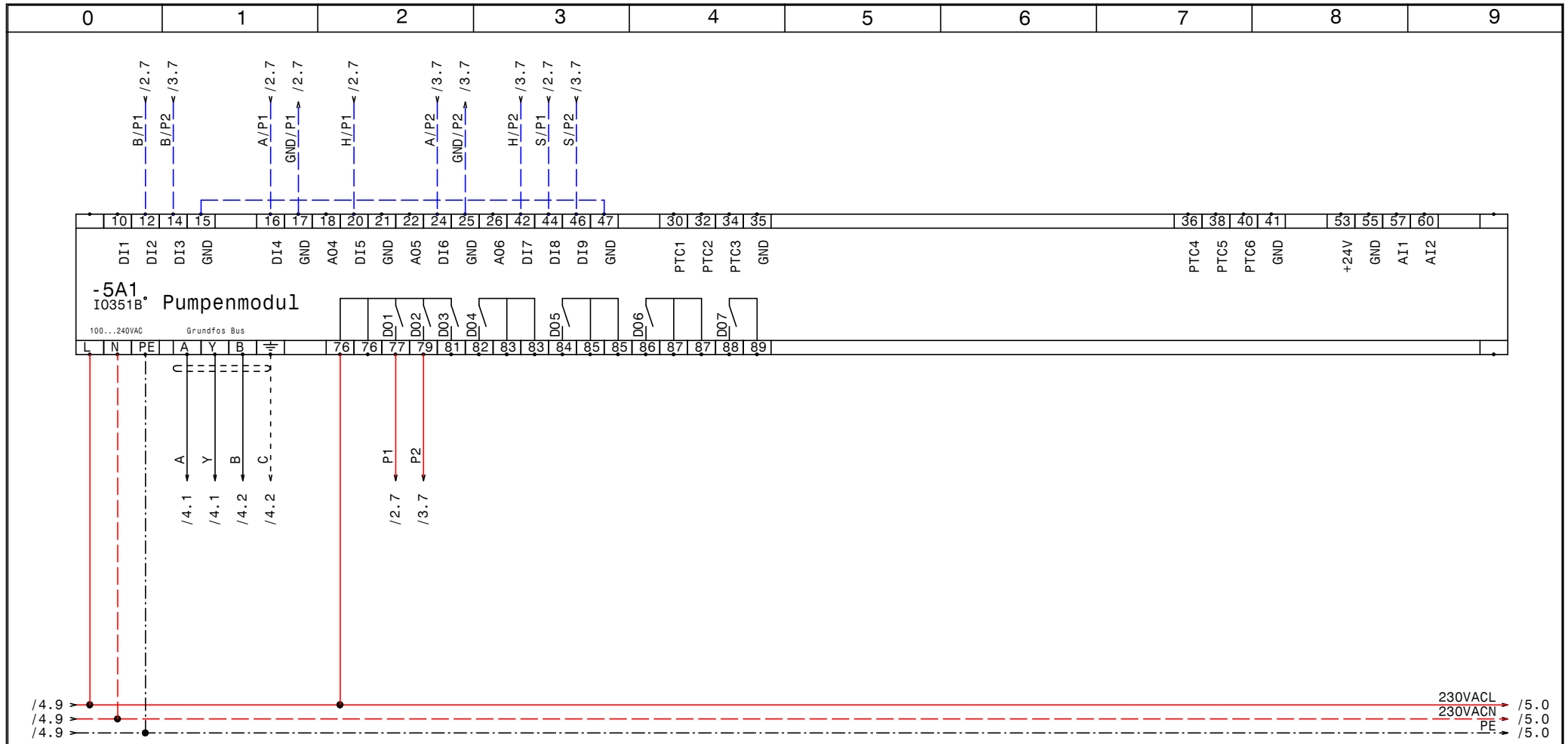

GRUNDFOS	Datum 20.11.14	ELPE ELEKTRO ANLAGENBAU	DCD 318 3 400 18 SD Viva Salis Tiefgarage IQ351B Pumpenmodul	Zeichn.Nr.: 424/14
	Bearb. Hattinger			Blatt 5
	Gepr.			von 5 Bl.
	Norm			

www.elpe.net www.elpe.net www.elpe.net www.elpe.net www.elpe.net www.elpe.net www.elpe.net www.elpe.net www.elpe.net www.elpe.net

0	1	2	3	4	5	6	7	8	9

Nr.	Feldgerät	Leitungs-bezeichnung	Leitungs-typ	Anzahl Adern	Zielbezeichnung
1	-1We1	-1W1	YSLY (LSYY) 5x6JZ M25	5	Netzeinspeisung 3 x 400V AC N PE
2	-2B1	-2W1	YSLY (LSYY) 10x2,5JZ M25	10	Pumpe 1
3	-3B1	-3W1	YSLY (LSYY) 10x2,5JZ M25	10	Pumpe 2
4	-4B1	-4W1	YSLCY (LSYCvY) 2x1,5OZ M20	2	Niveaudrucksensor 4-20mA 0-5m
5	-4B2	-4W2	YSLY (LSYY) 3x1,5JZ M20	2	Schwimmerschalter Trockenlaufschutz
6	-4B3	-4W3	YSLY (LSYY) 3x1,5JZ M20	2	Schwimmerschalter Hochwasseralarm
7	-4B4	-4W4	YSLY (LSYY) 7x1,5JZ M20	7	Überlauf- Summenstörmeldung (pot.frei.)

				Datum	20.11.14	ELEKTRO ANLAGENBAU	DCD 318 3 400 18 SD Viva Salis Tiefgarage Kabelliste	Zeichn.Nr.:
				Bearb.	Hattinger			424/14
				Gepr.				Blatt 1
Zust.	Änderung	Datum	Name	Norm				von 1 Bl.

0	1	2	3	4	5	6	7	8	9

Stück Zahl	Artikel Bezeichnung	Artikel Beschreibung	Artikel Bezüge
1		CU362	-4A1
1		IO351B	-5A1
1	PKZM0-0,63-T	Transformatorschutzschalter	-1F1
2	PKZM0-16	Motorschutzschalter	-2F1, -3F1
3	NHI-E-11-PKZ0	Normalhilfsschalter	
1		CU351	-4G1
2	YZG 78 700	Fassung für Miniatur Relais ZG	
4	DILM15-10(230V50HZ)	Schütz	-2K2, -2K3, -3K2, -3K3
6	DILM32-XHI11	Hilfsschalterbaustein	
2	DILM12-10(230V50HZ)	Schütz	-2K4, -3K4
2	TM16/E 24/230VAC	Multifunktion Zeitrelais	-2K5, -3K5
2	ZG460 730 230VAC	Miniatur - Relais Type ZG	-3K1, -2K1
1	WS600x600x300	Wandschrank IP 55	-0N1
2	DILM12-XMV	Mechanische Verriegelung	-2N1, -3N1
1	LT63 -39,7A AC23	Hauptschalter	-1Q1
2	M10HEU2	Umschalter 2pol. 1-0-2	-2S1, -3S1
1		Trafo 400VAC 230VAC 200VA	-1T1
3	M25	Kabelverschraubung	-2W1, -3W1, -1W1
4	M20	Kabelverschraubung	-4W1, -4W4, -4W3, -4W2
3	Klemme 6 grau	Klemme L	-X1
1	Klemme 6 blau	Klemme N	-X1
1	EK 6 ge/gr	Erdungsklemme	-X1
4	EK 2,5 ge/gr	Erdungsklemme	-X1, -X4, -X2
28	Klemme 2,5 grau	Klemme L	-X1, -X4, -X2, -X2

Zust.	Änderung	Datum	Name		
				Datum	20.11.14
				Bearb.	Hattinger F.
				Gepr.	
				Norm	

ELEKTRO ANLAGENBAU

DCD 318 3 400 18 SD
Viva Salis Tiefgarage

Materialliste

Zeichn.Nr.: 424/14
Blatt 1 von 1 Bl.

www.elpe.net www.elpe.net www.elpe.net www.elpe.net www.elpe.net www.elpe.net www.elpe.net www.elpe.net www.elpe.net www.elpe.net