Anlage:

Control MF1-4

Bewässerungsanlage

Firma:

Grundfos

BESTELLDATEN:

BESTELLNR./DATUM: 4504975490/ 09.06.2011

KUNDE: Raindrop Geiler 7074696

SCHALTSCHRANKAUSFÜHRUNG

SCHALTSCHRANKGRÖSSE:	800x800x300	(BxHxT)
SOCKEL:	-	(H)
LACKIERUNG:	RAL 7035	
SCHUTZART:	IP54	
SCHUTZMASSNAHME:	lt. EVU	
BLINDSCHALTBILD:	nein	(BxH)
KABELEINFÜHRUNG:	unten	
TÜRANSCHLAG:	rechts	

VERDRAHTUNGSFARBEN

HAUPTSTROMKREIS 400/230V:		schwarz
NEUTRALLEITER:		hellblau
SCHUTZLEITER:		gelb/grün
STEUERSPANNUNG 230VAC:		
ohne Trafo:	L/N	braun/hellblau
mit Trafo:	L/N	rot/rot-weiß
STEUERSPANNUNG 0-24VAC:	L/N	blau/blau-weiß
STEUERSPANNUNG 0-24VDC:	+/-	blau/blau-weiß
GND, DDC:		blau-weiß
MESSLEITUNGEN, FÜHLER:		grün
POTENTIALFREIE LEITUNGEN:		orange
FREMDSPANNUNG:		orange

_ ! ! A C H T U N G ! ! _

Bei Änderungen im Schaltschrank und auch an den externen Geräten die nicht von der Erzeugerfirma durchgeführt werden entfällt Garantie und Haftung. Dadurch entstehende Kosten werden nicht anerkannt. Sollte dies jedoch aus technischer Sicht notwendig sein ist die Erzeugerfirma zu verständigen. Schutzmaßnahmen des Örtlichen EVU's beachten! Motorschutzgeräte nach den tatsächlichen Aufnahmestrom der Motoren einstellen! Vor der Inbetriebnahme der Anlage sind sämtliche Schraub-, Klemm- und Steckverbindungen auf festen Sitz zu prüfen und gegebenenfalls nachzuziehen!

Blattverzeichnis

000 Deckblatt
001 Netzanschluß
002 Pumpe
003 Steuerung Pumpe
004 Meldungen
005 Wassermangel

GRUNDFOS	Datum	15.06.11	
	Bearb.	Hattinger	
	Gepr.		
	Norm		

ELPE ELEKTRO ANLAGENBAU

Control MF1-4
Bewässerungsanlage
Deckblatt

Zeichn.Nr.: 175/11

Blatt 0 von 5 Bl.

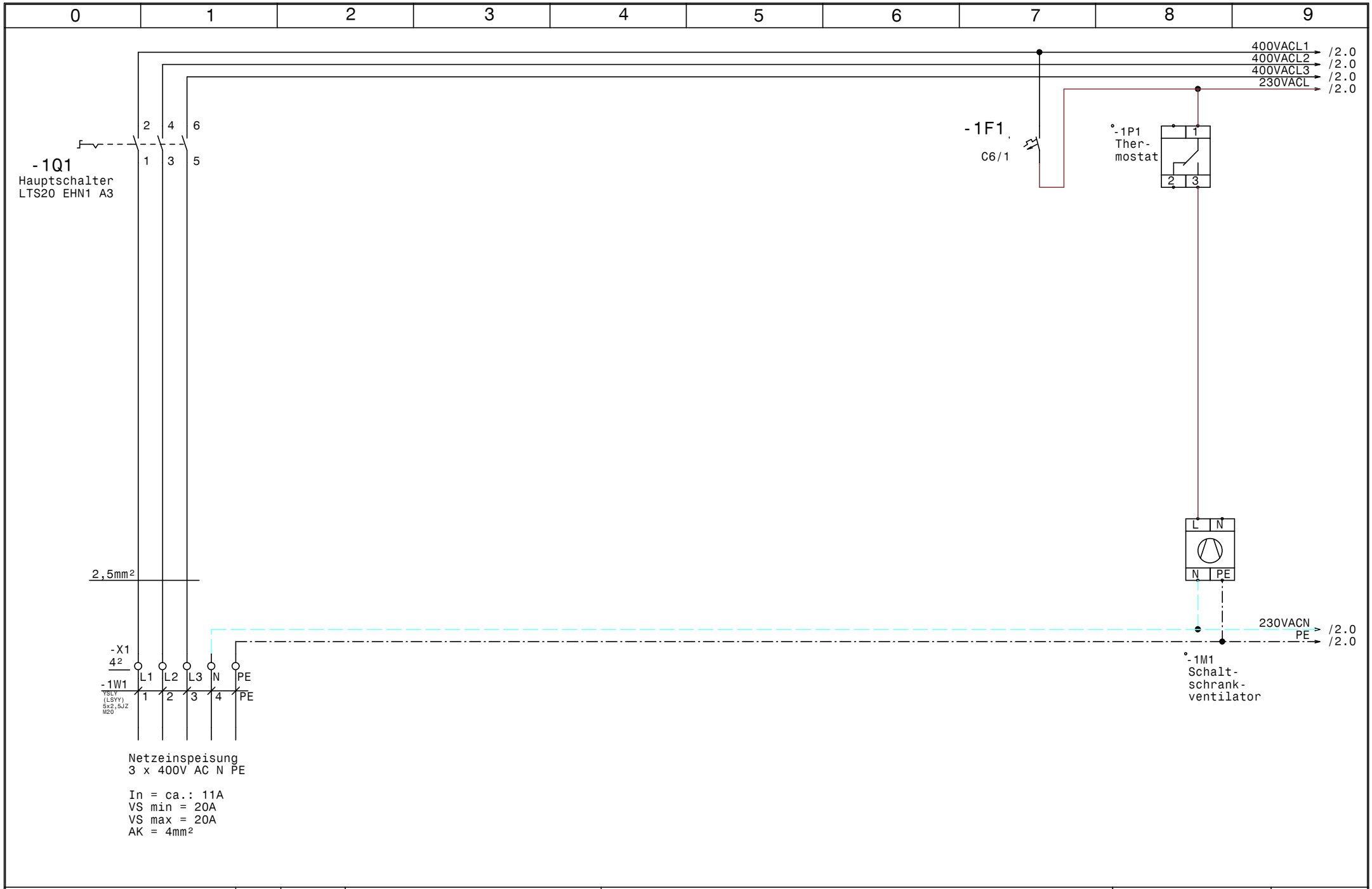

GRUNDFOS	Datum 15.06.11	ELPE ELEKTRO ANLAGENBAU	Control MF1-4 Bewässerungsanlage Netzanschluß	Zeichn.Nr.: 175/11
	Bearb. Hattinger			Blatt 1
	Gepr.			von 5 Bl.
	Norm			

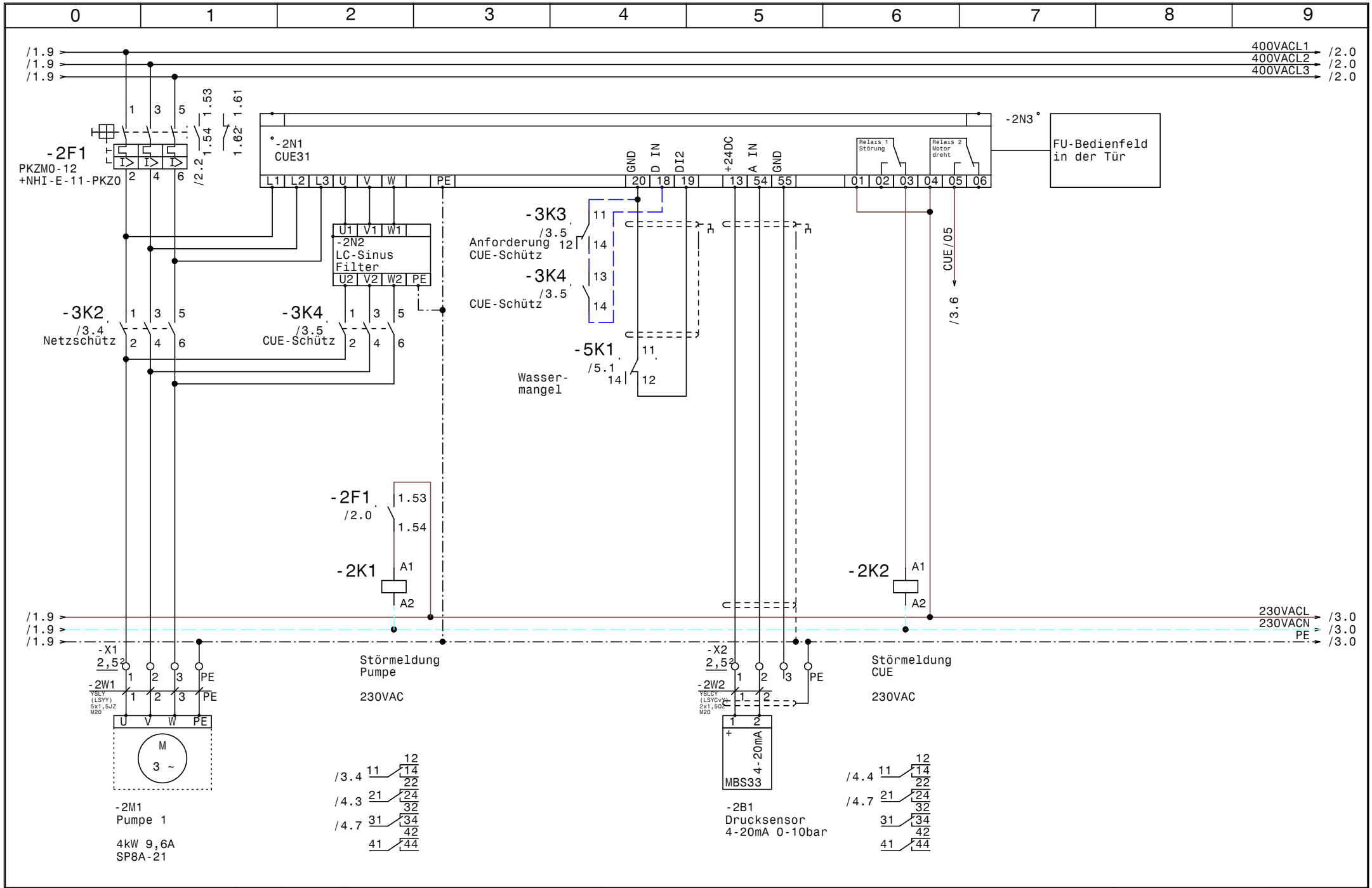

GRUNDFOS	Datum 15.06.11	ELPE ELEKTRO ANLAGENBAU	Control MF1-4 Bewässerungsanlage Pumpe	Zeichn.Nr.: 175/11
	Bearb. Hattinger			Blatt 2
	Gepr.			von 5 Bl.
	Norm			

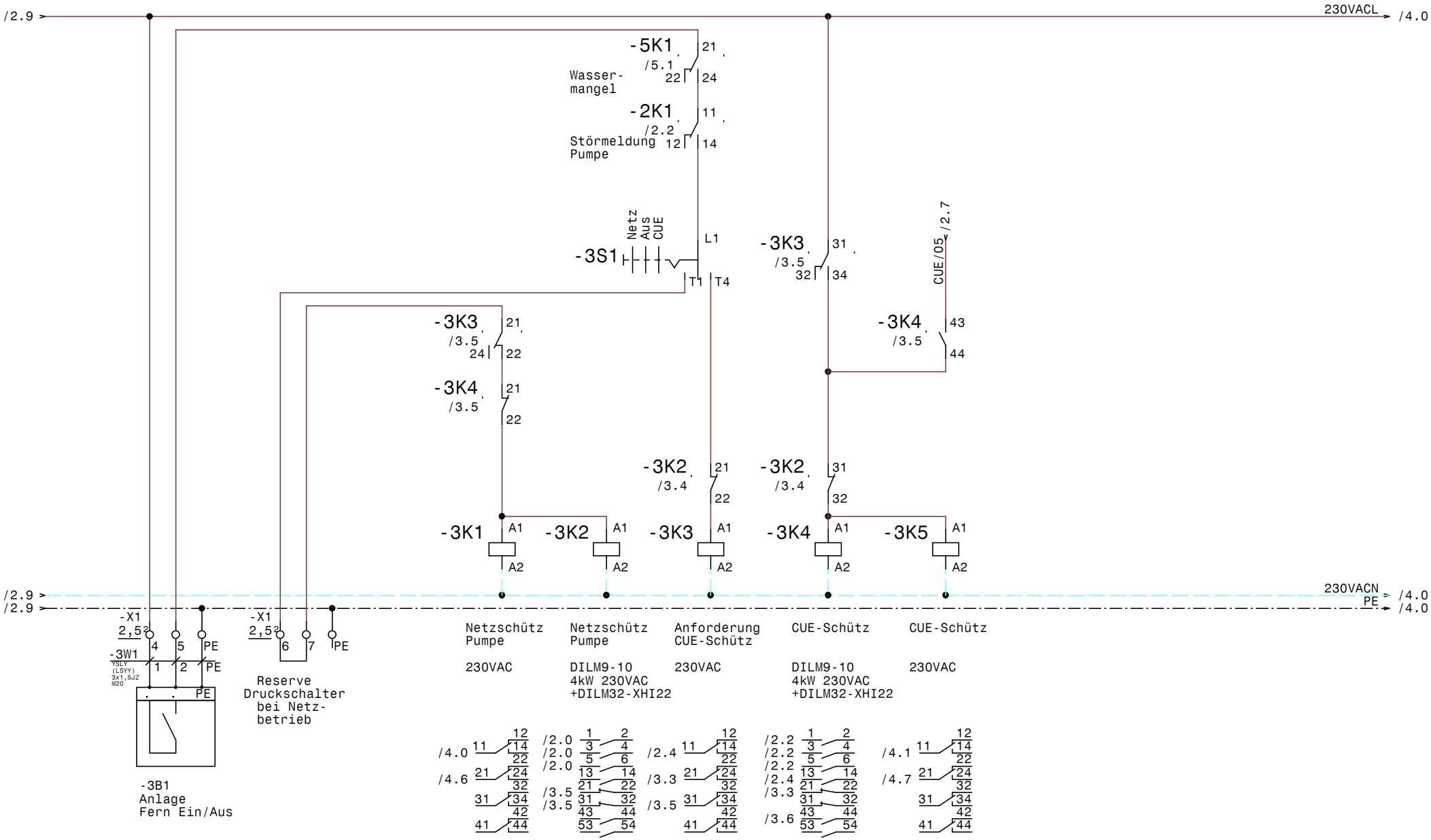

GRUNDFOS	Datum	15.06.11	ELEKTRO ANLAGENBAU	Control MF1-4 Bewässerungsanlage Steuerung Pumpe
	Bearb.	Hattinger		
	Gepr.			
	Norm			

Zeichn.Nr.: 175/11

Blatt 3 von 5 Bl.

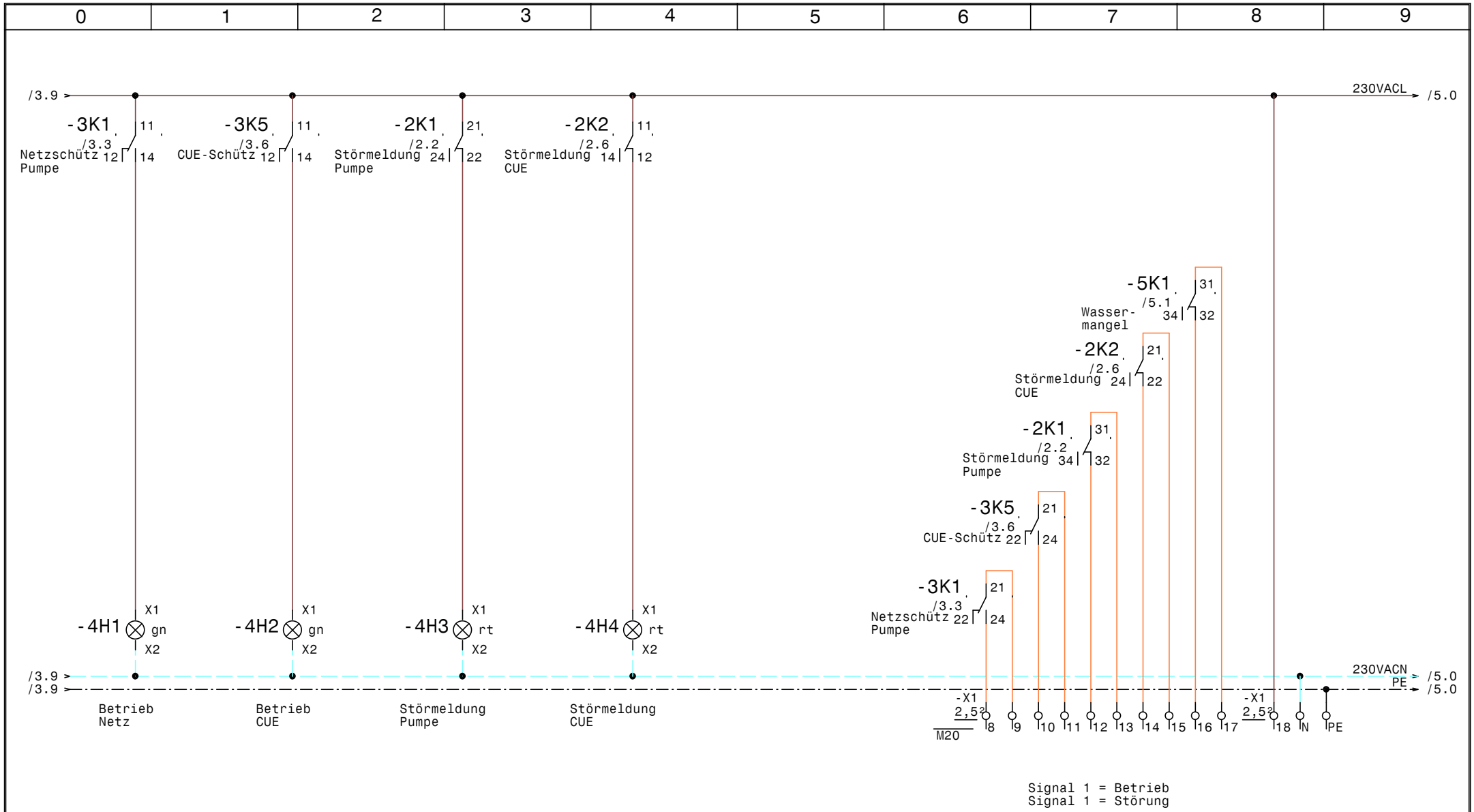

GRUNDFOS	Datum 15.06.11	ELPE ELEKTRO ANLAGENBAU	Control MF1-4 Bewässerungsanlage Meldungen	Zeichn.Nr.: 175/11
	Bearb. Hattinger			Blatt 4
	Gepr.			von 5 Bl.
	Norm			

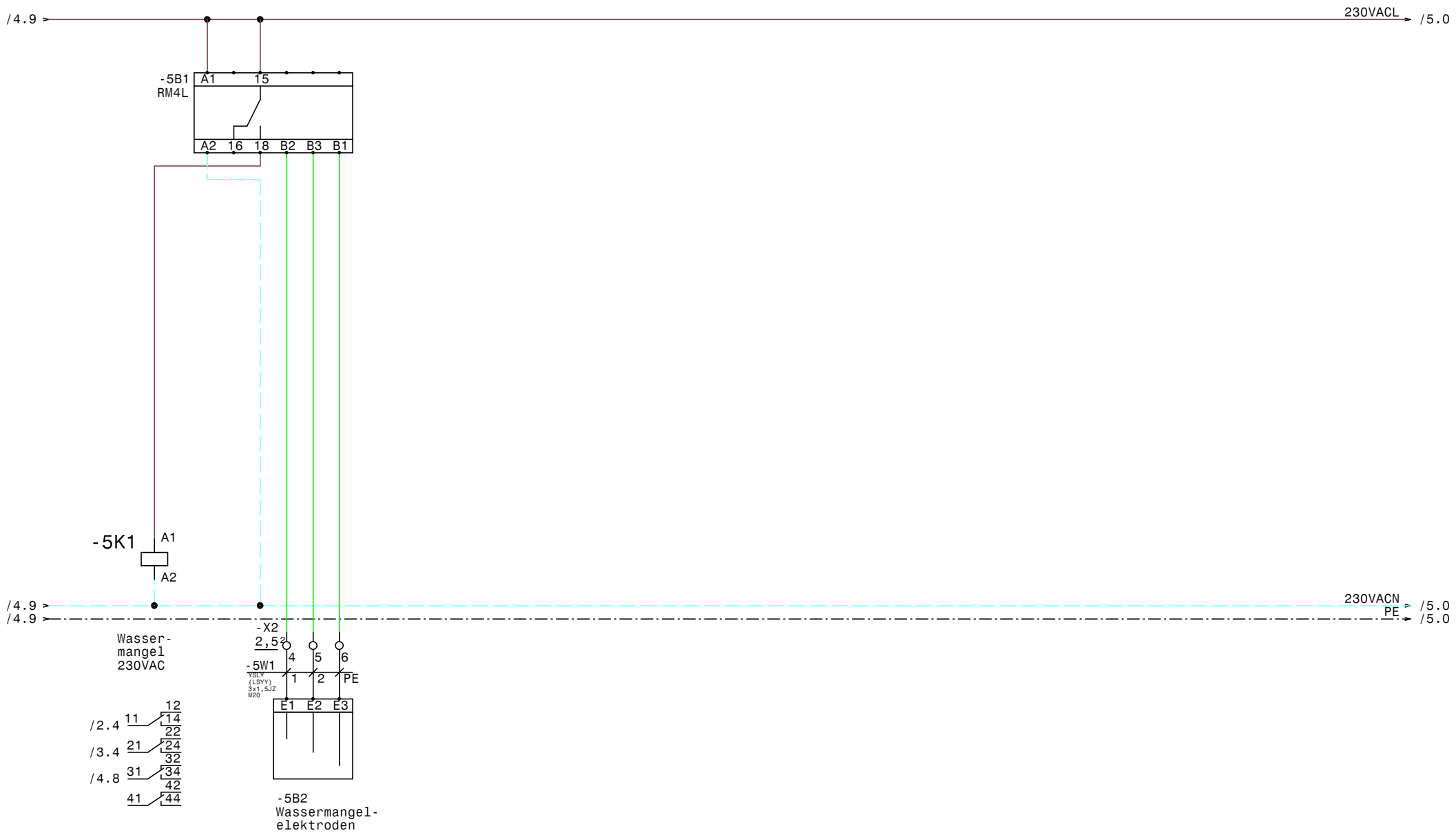

GRUNDFOS	Datum	15.06.11	ELPE ELEKTRO ANLAGENBAU	Control MF1-4 Bewässerungsanlage Wassermangel	Zeichn.Nr.: 175/11
	Bearb.	Hattinger			Blatt 5
	Gepr.				von 5 Bl.
	Norm				

www.elpe.net www.elpe.net www.elpe.net www.elpe.net www.elpe.net www.elpe.net www.elpe.net www.elpe.net www.elpe.net www.elpe.net

0	1	2	3	4	5	6	7	8	9

Nr.	Feldgerät	Leitungs-bezeichnung	Leitungs-typ	Anzahl Adern	Zielbezeichnung
1	-1We1	-1W1	YSLY (LSYY) 5x2,5JZ M20	5	Netzeinspeisung 3 x 400V AC N PE
2	-2M1	-2W1	YSLY (LSYY) 5x1,5JZ M20	4	Pumpe 1
3	-2B1	-2W2	YSLCY (LSYCvY) 2x1,5OZ M20	2	Drucksensor 4-20mA 0-10bar
4	-3B1	-3W1	YSLY (LSYY) 3x1,5JZ M20	3	Anlage Fern Ein/Aus
5	-5B2	-5W1	YSLY (LSYY) 3x1,5JZ M20	3	Wassermangelelektroden

				Datum	15.06.11	ELEKTRO ANLAGENBAU	Control MF1-4 Bewässerungsanlage Kabelliste	Zeichn.Nr.:
				Bearb.	Hattinger			175/11
				Gepr.				Blatt 1
Zust.	Änderung	Datum	Name	Norm				von 1 Bl.

0	1	2	3	4	5	6	7	8	9

Stück Zahl	Artikel Bezeichnung	Artikel Beschreibung	Artikel Bezüge
1	RM4L	Nivauregelgerät	-5B1
1	C6/1	Sicherungsautomaten	-1F1
1	PKZM0-12	Motorschutzschalter	-2F1
1	NHI-E-11-PKZ0	Normalhilfsschalter	
2	Signalleuchte grün	Signalglimmlampe grün	-4H1, -4H2
2	Signalleuchte rot	Signalglimmlampe rot	-4H3, -4H4
6	Sockel 4polig	Sockel für Minitur Relais 4polig	
2	DILM9-10(230V50HZ)	Schütz	-3K2, -3K4
2	DILM32-XHI22	Hilfsschalterbaustein	
6	Relais4polig230VAC	Miniatur - Relais 4polig	-5K1, -3K5, -3K1, -3K3, -2K2, -2K1
1		Schaltschrankventilator	-1M1
1	WS 8830 B=800 H=800 T=300	Wandschrank IP 55	-0N1
1		CUE31	-2N1
1		LC-Sinus Filter	-2N2
1		Türeinbausatz für FU-Bedienfeld	-2N3
1		Thermostat	-1P1
1	LTS20 EHN1 A3	Hauptschalter	-1Q1
1	M10HEU1	Umschalter 1pol. 1-0-2	-3S1
6	M20	Kabelverschraubung	-2W1, -2W2, -5W1, -3W1, -4V1, -1W1
3	Klemme 4 grau	Klemme L	-X1
1	Klemme 4 blau	Klemme N	-X1
1	EK 4 ge/gr	Erdungsklemme	-X1
5	EK 2,5 ge/gr	Erdungsklemme	-X1, -X1, -X2
1	Klemme 2,5 blau	Klemme N	-X1
24	Klemme 2,5 grau	Klemme L	-X1, -X1, -X2

Zust.	Änderung	Datum	Name		
				Datum	15.06.11
				Bearb.	Hattinger F.
				Gepr.	
				Norm	

ELEKTRO ANLAGENBAU

Control MF1-4
Bewässerungsanlage

Materialliste

Zeichn.Nr.: 175/11
Blatt 1
von 1 Bl.