Anlage:

Conrol SD1-5,5 Motorventil /Sumpfpumpe

TGA-Zentrale -VKE/U2/911

Firma:

Grundfos

BESTELLDATEN:

BESTELLNR./DATUM: 4503696832/ 06.08.2009

KUNDE: Ortner Innsbruck 7018739

SCHALTSCHRANKAUSFÜHRUNG

SCHALTSCHRANKGRÖSSE:	400x600x200	(BxHxT)
SOCKEL:	-	(H)
LACKIERUNG:	RAL 7032	
SCHUTZART:	IP54	
SCHUTZMASSNAHME:	lt. EVU	
BLINDSCHALTBILD:	nein	(BxH)
KABELEINFÜHRUNG:	unten	
TÜRANSCHLAG:	rechts	

VERDRAHTUNGSFARBEN

HAUPTSTROMKREIS 400/230V:		schwarz
NEUTRALLEITER:		hellblau
SCHUTZLEITER:		gelb/grün
STEUERSPANNUNG 230VAC:		
ohne Trafo:	L/N	braun/hellblau
mit Trafo:	L/N	rot/rot-weiß
STEUERSPANNUNG 0-24VAC:	L/N	blau/blau-weiß
STEUERSPANNUNG 0-24VDC:	+/-	blau/blau-weiß
GND, DDC:		blau-weiß
MESSLEITUNGEN, FÜHLER:		grün
POTENTIALFREIE LEITUNGEN:		orange
FREMDSPANNUNG:		orange

_ ! ! A C H T U N G ! ! _

Bei Änderungen im Schaltschrank und auch an den externen Geräten die nicht von der Erzeugerfirma durchgeführt werden entfällt Garantie und Haftung. Dadurch entstehende Kosten werden nicht anerkannt. Sollte dies jedoch aus technischer Sicht notwendig sein ist die Erzeugerfirma zu verständigen. Schutzmaßnahmen des Örtlichen EVU's beachten! Motorschutzgeräte nach den tatsächlichen Aufnahmestrom der Motoren einstellen! Vor der Inbetriebnahme der Anlage sind sämtliche Schraub-, Klemm- und Steckverbindungen auf festen Sitz zu prüfen und gegebenenfalls nachzuziehen!

Blattverzeichnis

000 Deckblatt
001 Netzanschluß
002 Pumpe 1
003 Schwimmerschalter
004 Steuerung Motorklappe
005 Motorklappe
006 Hupe Summenstörung
007 Meldungen an Hanywell-Controller

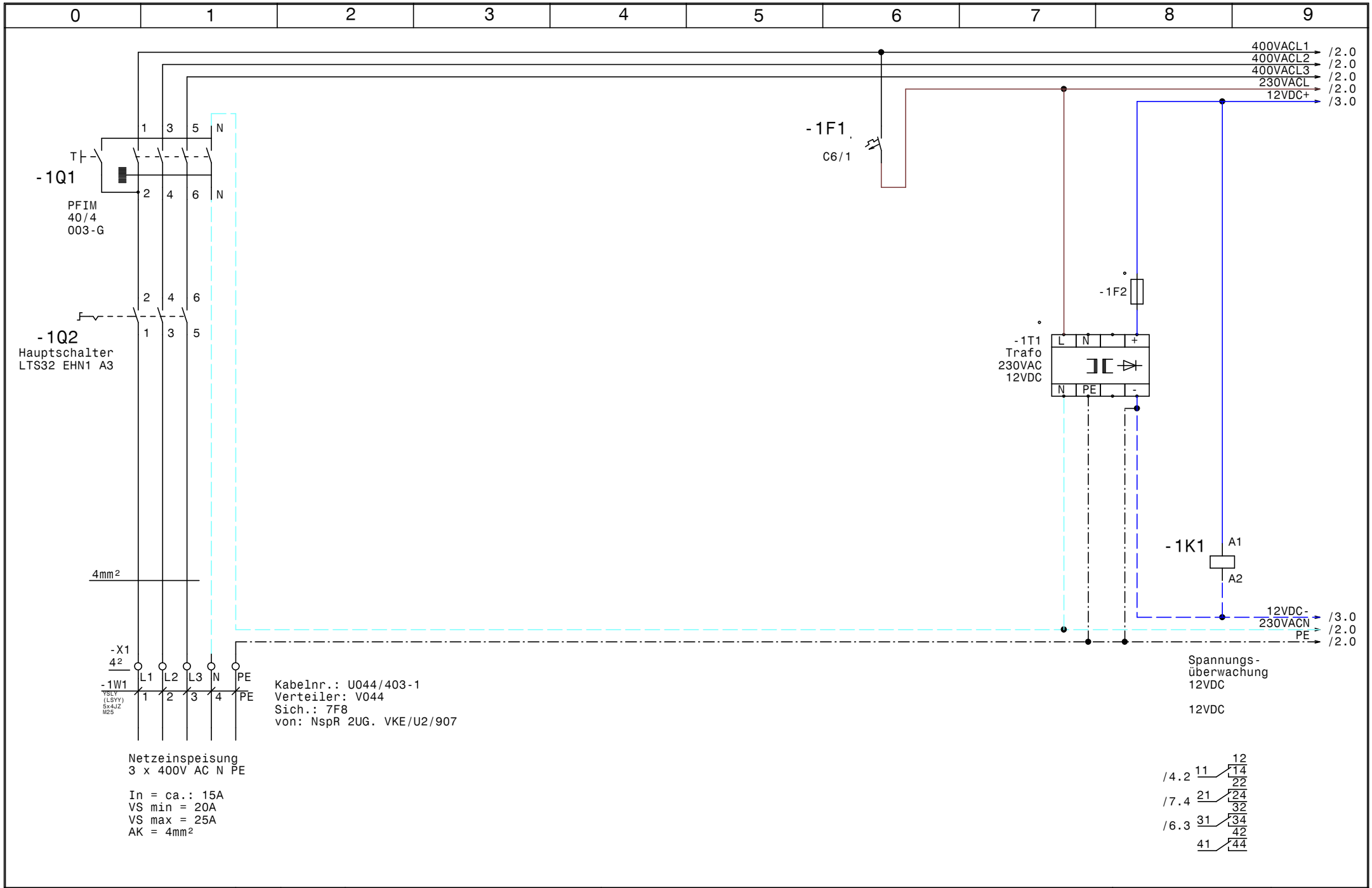

GRUNDFOS	Datum 04.12.12	elpe ELEKTRO ANLAGENBAU	Conrol SD1-5,5 Motorventil TGA-Zentrale	Zeichn.Nr.: 177/09
	Bearb. Hattinger		Netzanschluß	Blatt 1
	Gepr.			von 7 Bl.
	Norm			

www.elpe.net www.elpe.net www.elpe.net www.elpe.net www.elpe.net www.elpe.net www.elpe.net www.elpe.net www.elpe.net www.elpe.net

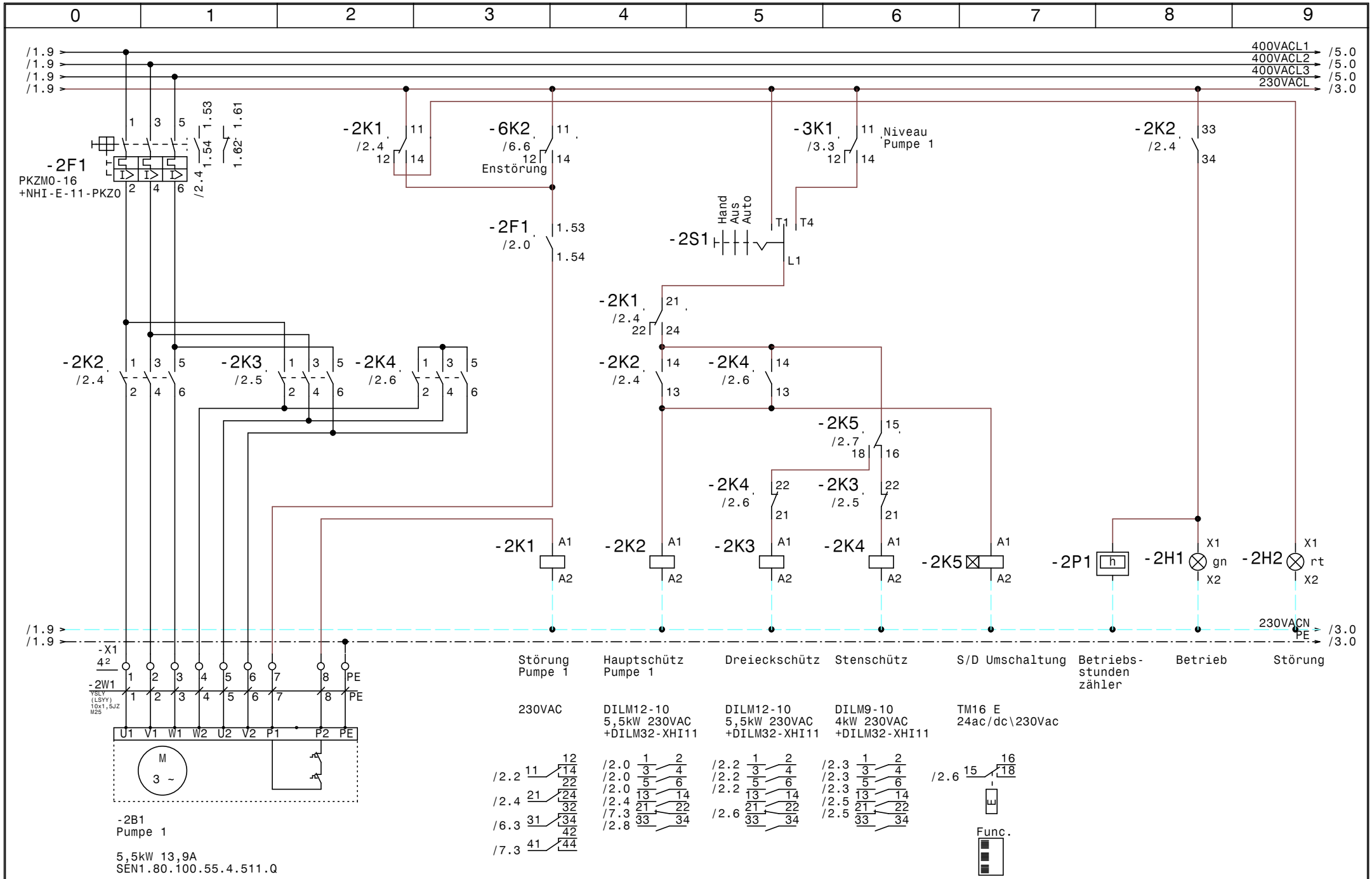

GRUNDFOS	Datum 04.12.12	ELPE ELEKTRO ANLAGENBAU	Conrol SD1-5,5 Motorventil TGA-Zentrale Pumpe 1
	Bearb. Hattinger		
	Gepr.		
	Norm		

Zeichn.Nr.: 177/09
Blatt 2 von 7 Bl.

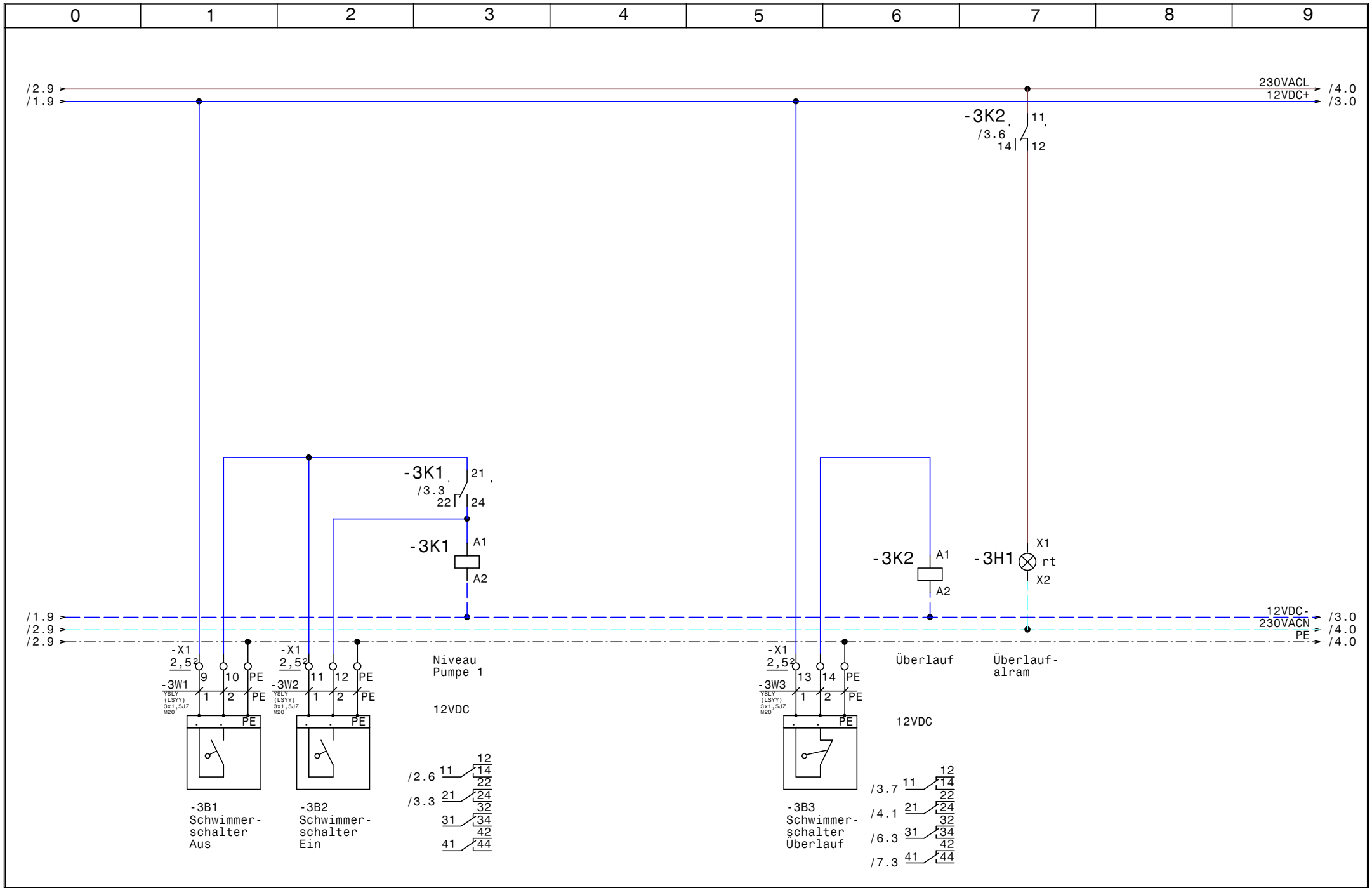

GRUNDFOS	Datum	04.12.12	ELPE ELEKTRO ANLAGENBAU	Conrol SD1-5,5 Motorventil TGA-Zentrale Schwimmerschalter	Zeichn.Nr.: 177/09
	Bearb.	Hattinger			Blatt 3
	Gepr.				von 7 Bl.
	Norm				

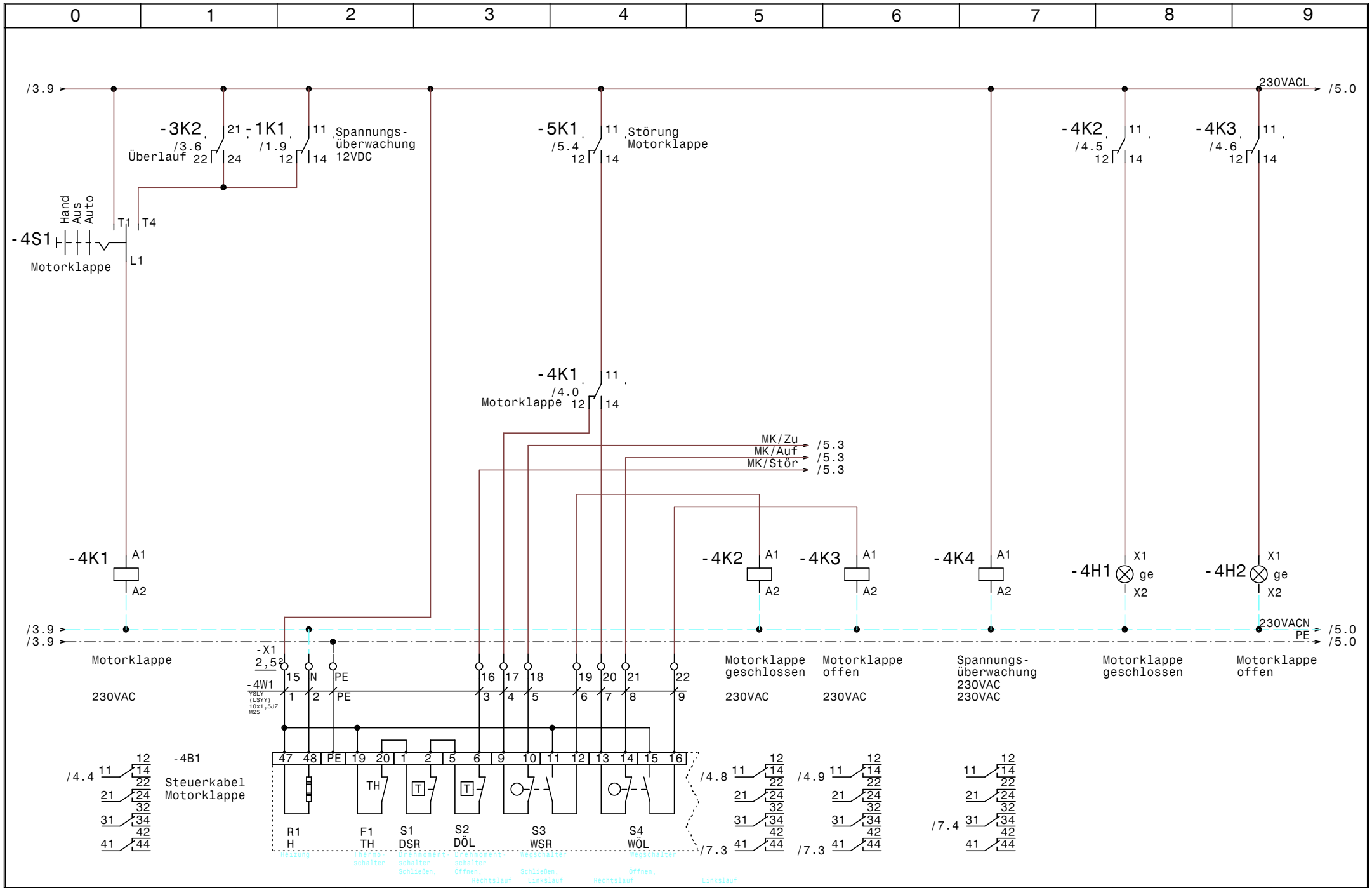

GRUNDFOS	Datum	04.12.12	Conrol SD1-5,5 Motorventil TGA-Zentrale	Zeichn.Nr.:
	Bearb.	Hattinger	Steuerung Motorklappe	177/09
	Gepr.			Blatt 4
	Norm			von 7 Bl.

elpe ELEKTRO ANLAGENBAU

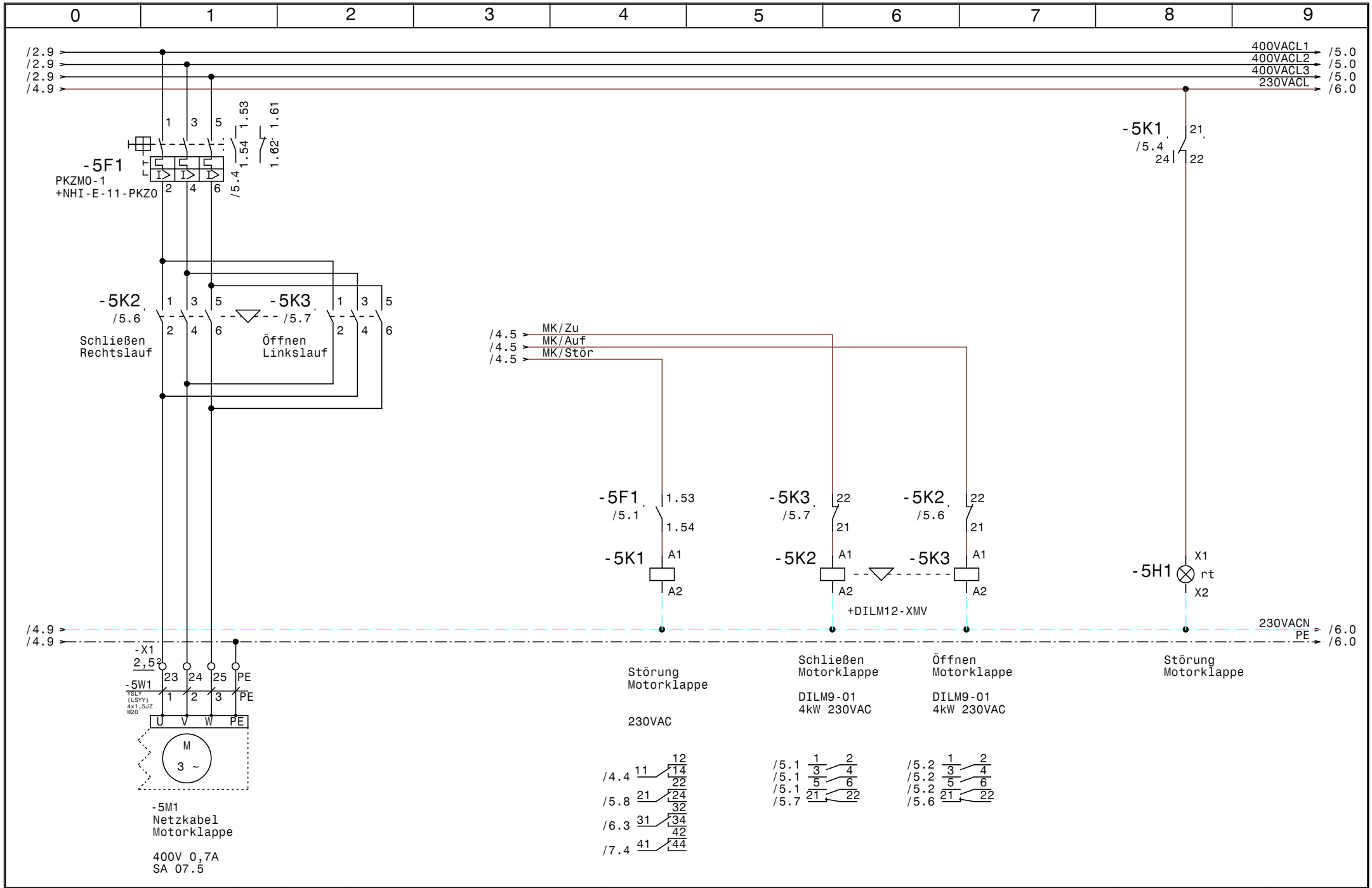

GRUNDFOS	Datum 04.12.12	ELEKTRO ANLAGENBAU	Conrol SD1-5,5 Motorventil TGA-Zentrale	Zeichn.Nr.: 177/09
	Bearb. Hattinger		Motorklappe	Blatt 5
	Gepr.			von 7 Bl.
	Norm			

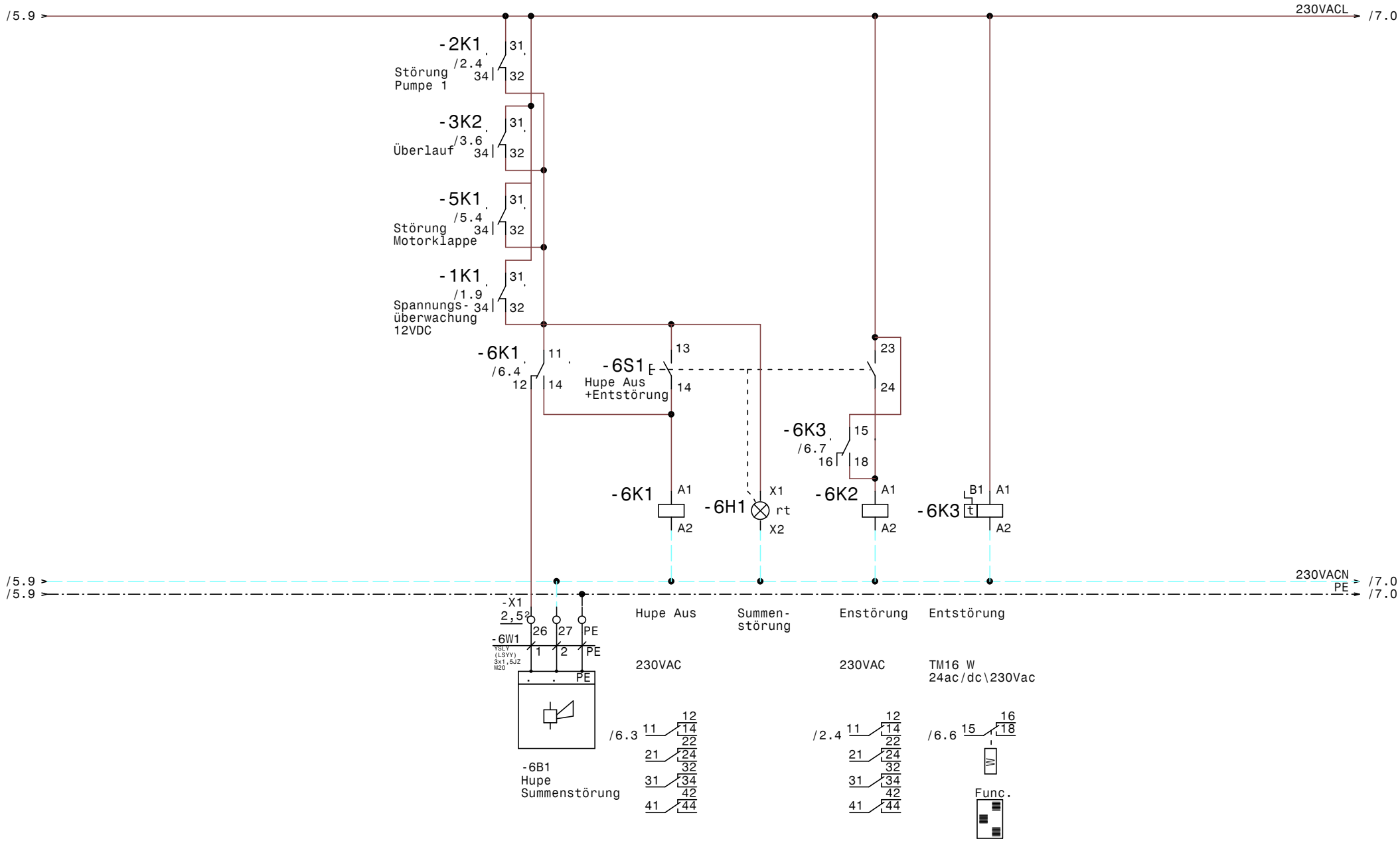

GRUNDFOS	Datum 04.12.12	elpe ELEKTRO ANLAGENBAU	Conrol SD1-5,5 Motorventil TGA-Zentrale	Zeichn.Nr.: 177/09
	Bearb. Hattinger		Hupe Summenstörung	Blatt 6
	Gepr.			von 7 Bl.
	Norm			

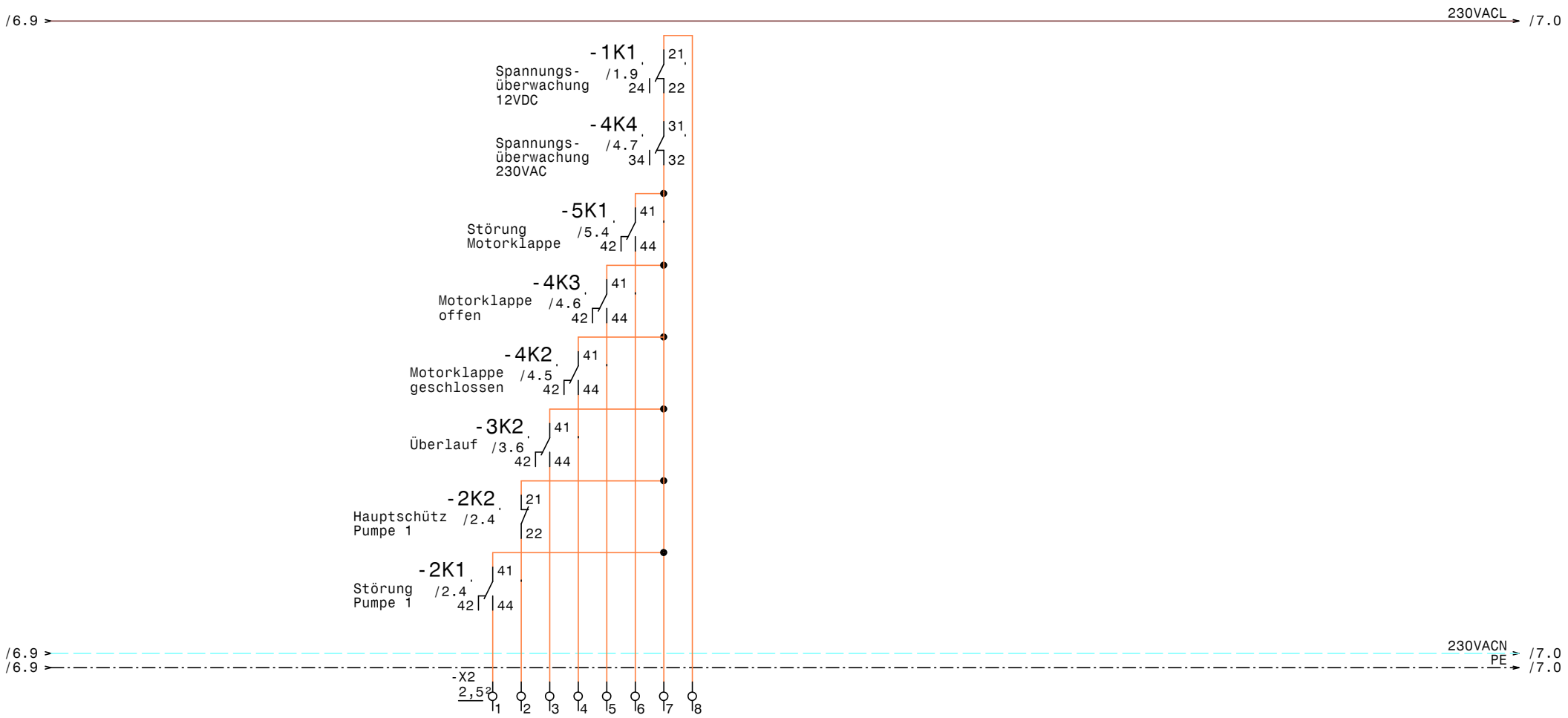

Honywell Kabel
W200 +F3 -W3
zu VKE/U2/908 Feld 3
Controller 601/14

GRUNDFOS	Datum 04.12.12	elpe ELEKTRO ANLAGENBAU	Conrol SD1-5,5 Motorventil TGA-Zentrale	Zeichn.Nr.: 177/09
	Bearb. Hattinger		Meldungen an Hanywell-Controller	Blatt 7
	Gepr.			von 7 Bl.
	Norm			

www.elpe.net www.elpe.net www.elpe.net www.elpe.net www.elpe.net www.elpe.net www.elpe.net www.elpe.net www.elpe.net www.elpe.net

0	1	2	3	4	5	6	7	8	9

Nr.	Feldgerät	Leitungs-bezeichnung	Leitungs-typ	Anzahl Adern	Zielbezeichnung
1	-1We1	-1W1	YSLY (LSYY) 5x4JZ M25	5	Netzeinspeisung 3 x 400V AC N PE
2	-2B1	-2W1	YSLY (LSYY) 10x1,5JZ M25	9	Pumpe 1
3	-3B1	-3W1	YSLY (LSYY) 3x1,5JZ M20	3	Schwimmerschalter Aus
4	-3B2	-3W2	YSLY (LSYY) 3x1,5JZ M20	3	Schwimmerschalter Ein
5	-3B3	-3W3	YSLY (LSYY) 3x1,5JZ M20	3	Schwimmerschalter Überlauf
6	-X1	-4W1	YSLY (LSYY) 10x1,5JZ M25	10	Steuerkabel Motorklappe
7	-5M1	-5W1	YSLY (LSYY) 4x1,5JZ M20	4	Netzkabel Motorklappe
8	-6B1	-6W1	YSLY (LSYY) 3x1,5JZ M20	3	Hupe Summenstörung

				Datum	04.12.12	ELEKTRO ANLAGENBAU	Conrol SD1-5,5 Motorventil TGA-Zentrale Kabelliste
				Bearb.	Hattinger		
				Gepr.			
Zust.	Änderung	Datum	Name	Norm			

Zeichn.Nr.: 177/09
Blatt 1 von 1 Bl.

0	1	2	3	4	5	6	7	8	9

Stück Zahl	Artikel Bezeichnung	Artikel Beschreibung	Artikel Bezüge
1	C6/1	Sicherungsautomaten	-1F1
1		Glasrohrsicherung	-1F2
1	PKZM0-16	Motorschutzschalter	-2F1
2	NHI-E-11-PKZ0	Normalhilfsschalter	
1	PKZM0-1	Motorschutzschalter	-5F1
1	Signalleuchte grün	Signalglimmlampe grün	-2H1
4	Signalleuchte rot	Signalglimmlampe rot	-2H2, -6H1, -5H1, -3H1
2	Signalleuchte gelb	Signalglimmlampe gelb	-4H1, -4H2
3	Relais4polig12VDC	Miniatur - Relais 4polig	-1K1, -3K2, -3K1
2	DILM12-10(230V50HZ)	Schütz	-2K2, -2K3
3	DILM32-XHI11	Hilfsschalterbaustein	
1	DILM9-10(230V50HZ)	Schütz	-2K4
1	TM16 E 24ac/dc\230Vac	Multifunktion Zeitrelais	-2K5
8	Relais4polig230VAC	Miniatur - Relais 4polig	-5K1, -6K2, -6K1, -4K1, -4K4, -4K3
			-2K1, -4K2
11	Sockel 4polig	Sockel für Minitur Relais 4polig	
2	DILM9-01(230V50HZ)	Schütz	-5K2, -5K3
1	TM16 W 24ac/dc\230Vac	Multifunktion Zeitrelais	-6K3
1	WS 4620 B=400 H=600 T=200	Wandschrank IP 55	-0N1
1	DILM12-XMV	Mechanische Verrigelung	-5N1
1		Betriebsstundenzähler	-2P1
1	PFIM-40/4/003-G	Fehlerstromschutzschalter	-1Q1
1	LTS32 EHN1 A3	Hauptschalter	-1Q2
2	M10HEU1	Umschalter 1pol. 1-0-2	-2S1, -4S1
1	Taster 1S1H	Taster 1S1H	-6S1
1		Trafo 230VAC 12VDC	-1T1
3	M25	Kabelverschraubung	-2W1, -1W1, -4W1
5	M20	Kabelverschraubung	-6W1, -5W1, -3W2, -3W1, -3W3
1	Klemme 4 blau	Klemme N	-X1
11	Klemme 4 grau	Klemme L	-X1, -X1
6	EK 2,5 ge/gr	Erdungsklemme	-X1, -X1
2	EK 4 ge/gr	Erdungsklemme	-X1, -X1
27	Klemme 2,5 grau	Klemme L	-X1, -X1, -X2

Zust.	Änderung	Datum	Name		
				Datum	04.12.12
				Bearb.	Hattinger F.
				Gepr.	
				Norm	

elpe
ELEKTRO
ANLAGENBAU

Conrol SD1-5,5 Motorventil
TGA-Zentrale

Materialliste

Zeichn.Nr.: 177/09
Blatt 1 von 2 Bl.

0	1	2	3	4	5	6	7	8	9

Stück Zahl	Artikel Bezeichnung	Artikel Beschreibung	Artikel Bezüge
1	Klemme 2,5 blau	Klemme N	-X1

				Datum	04.12.12	ELEKTRO ANLAGENBAU	Conrol SD1-5,5 Motorventil TGA-Zentrale	Zeichn.Nr.:
				Bearb.	Hattinger F.			177/09
				Gepr.				Blatt 2
Zust.	Änderung	Datum	Name	Norm			Materialliste	von 2 Bl.