Anlage:

Control MPC-F2-SD15kW

Laborzentrum

Firma:

Grundfos

BESTELLDATEN:

BESTELLNR./DATUM: 4503055704/ 18.06.2008

KUNDE: OAG Klagenfurt Zoppoth

SCHALTSCHRANKAUSFÜHRUNG

SCHALTSCHRANKGRÖSSE:	1000x1000x300	(BxHxT)
SOCKEL:	-	(H)
LACKIERUNG:	RAL 7032	
SCHUTZART:	IP54	
SCHUTZMASSNAHME:	lt. EVU	
BLINDSCHALTBILD:	nein	(BxH)
KABELEINFÜHRUNG:	unten	
TÜRANSCHLAG:	rechts	

VERDRAHTUNGSFARBEN

HAUPTSTROMKREIS 400/230V:		schwarz
NEUTRALLEITER:		hellblau
SCHUTZLEITER:		gelb/grün
STEUERSPANNUNG 230VAC:		
ohne Trafo:	L/N	braun/hellblau
mit Trafo:	L/N	rot/rot-weiß
STEUERSPANNUNG 0-24VAC:	L/N	blau/blau-weiß
STEUERSPANNUNG 0-24VDC:	+/-	blau/blau-weiß
GND, DDC:		blau-weiß
MESSLEITUNGEN, FÜHLER:		grün
POTENTIALFREIE LEITUNGEN:		orange
FREMDSPANNUNG:		orange

_ ! ! A C H T U N G ! ! _

Bei Änderungen im Schaltschrank und auch an den externen Geräten die nicht von der Erzeugerfirma durchgeführt werden entfällt Garantie und Haftung. Dadurch entstehende Kosten werden nicht anerkannt. Sollte dies jedoch aus technischer Sicht notwendig sein ist die Erzeugerfirma zu verständigen. Schutzmaßnahmen des Örtlichen EVU's beachten! Motorschutzgeräte nach den tatsächlichen Aufnahmestrom der Motoren einstellen! Vor der Inbetriebnahme der Anlage sind sämtliche Schraub-, Klemm- und Steckverbindungen auf festen Sitz zu prüfen und gegebenenfalls nachzuziehen!

Blattverzeichnis

000 Deckblatt
001 Netzanschluß
002 Pumpe 1
003 Pumpe 2
004 FU
005 CU351
006 IQ351B Pumpenmodul 1-3
007 IQ351B Signalmodul 1-3
008 Wassermangel

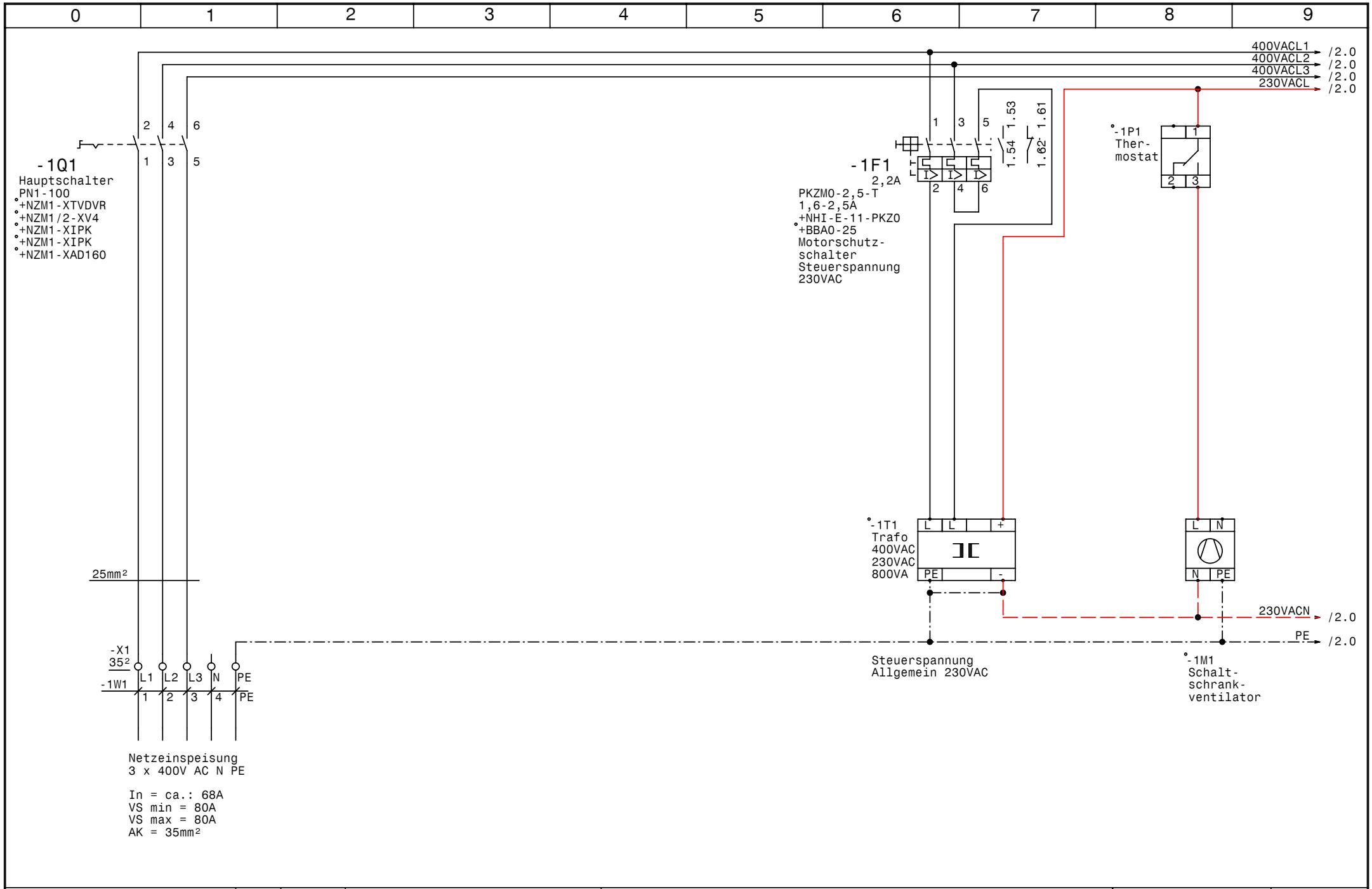

GRUNDFOS	Datum 08.07.08	elpe ELEKTRO ANLAGENBAU	Control MPC-F2-SD15kW Laborzentrum	Zeichn.Nr.: 240/08
	Bearb. Hattinger		Netzanschluß	Blatt 1
	Gepr.			von 8 Bl.
	Norm			

www.elpe.net www.elpe.net www.elpe.net www.elpe.net www.elpe.net www.elpe.net www.elpe.net www.elpe.net www.elpe.net www.elpe.net

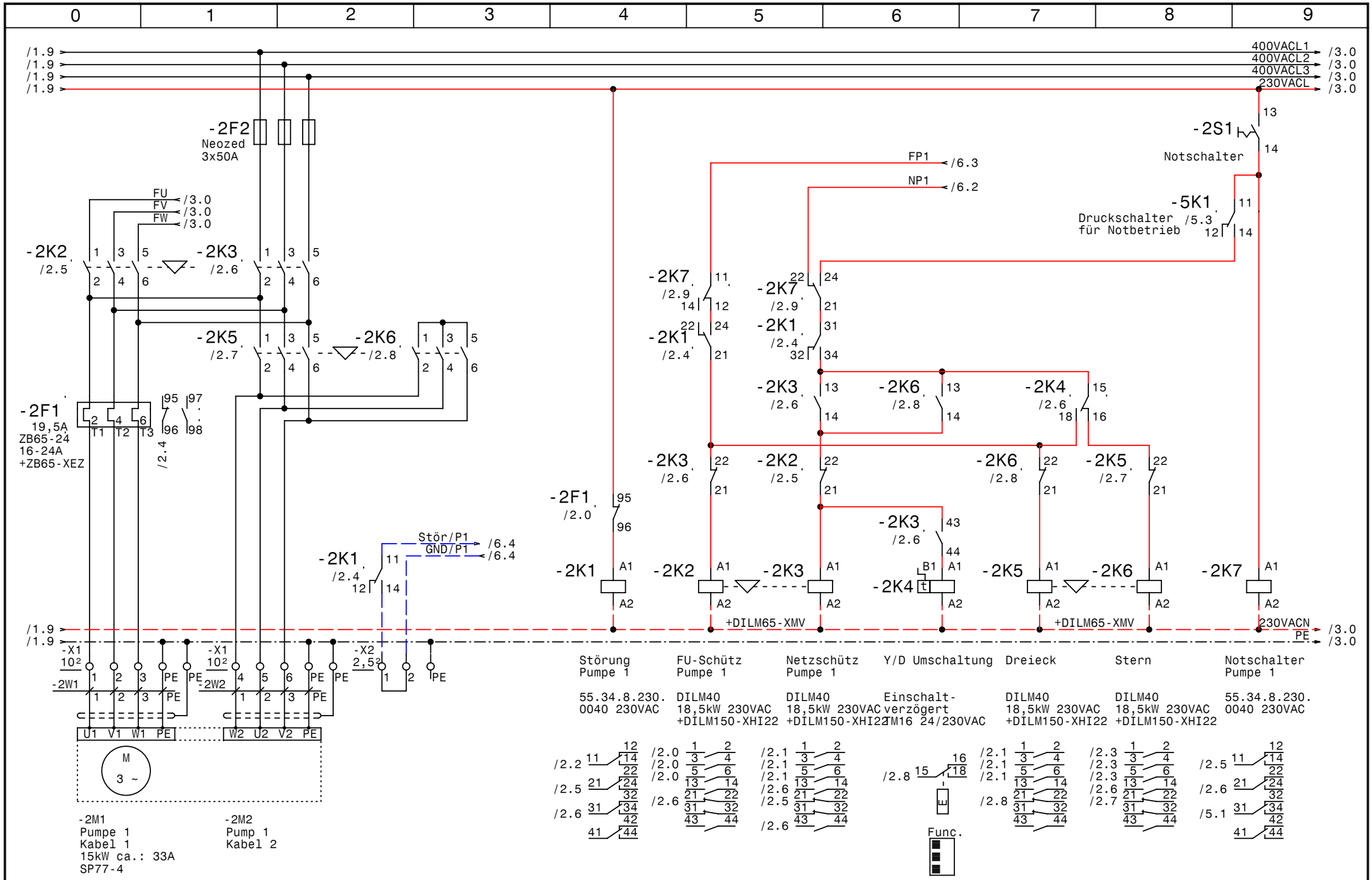

GRUNDFOS	Datum	08.07.08	elpe ELEKTRO ANLAGENBAU	Control MPC-F2-SD15kW Laborzentrum Pumpe 1	Zeichn.Nr.: 240/08
	Bearb.	Hattinger			Blatt 2
	Gepr.				von 8 Bl.
	Norm				

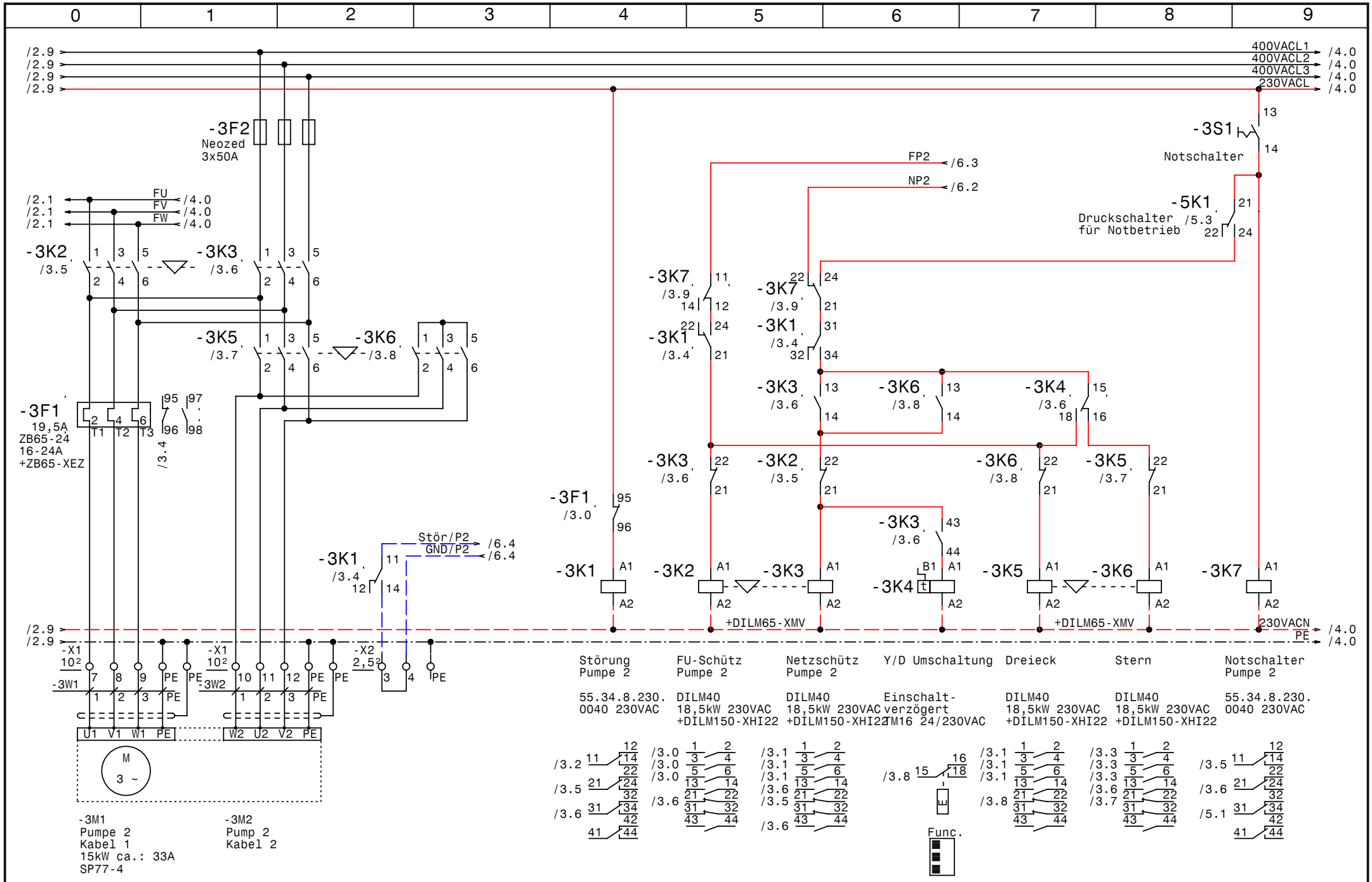

Datum	08.07.08	Control MPC-F2-SD15kW Laborzentrum Pumpe 2	Zeichn.Nr.: 240/08
Bearb.	Hattinger		Blatt 3
Gepr.			von 8 Bl.
Norm			

GRUNDFOS

elpe ELEKTRO ANLAGENBAU

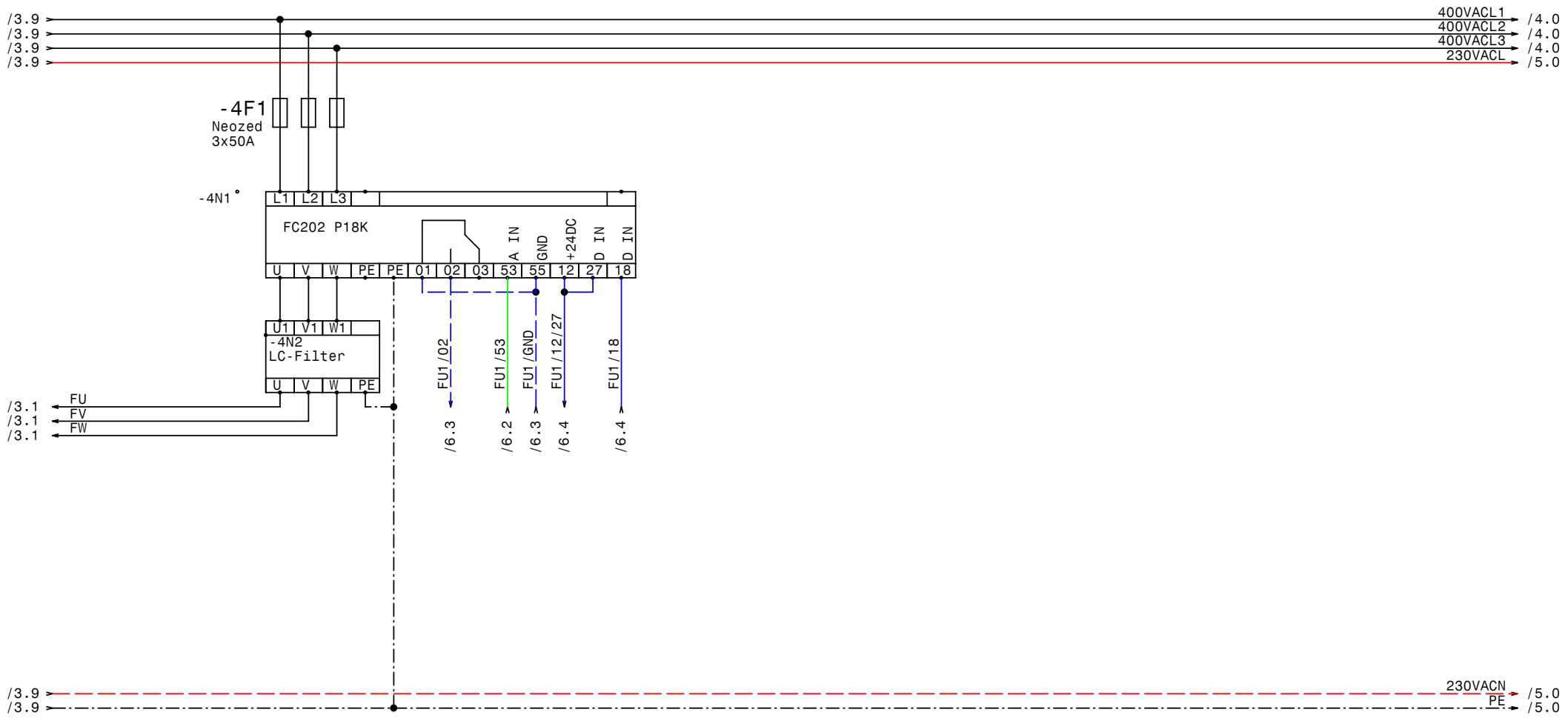

GRUNDFOS	Datum	08.07.08	elpe ELEKTRO ANLAGENBAU	Control MPC-F2-SD15kW Laborzentrum FU	Zeichn.Nr.: 240/08
	Bearb.	Hattinger			Blatt 4
	Gepr.				von 8 Bl.
	Norm				

www.elpe.net www.elpe.net www.elpe.net www.elpe.net www.elpe.net www.elpe.net www.elpe.net www.elpe.net www.elpe.net www.elpe.net

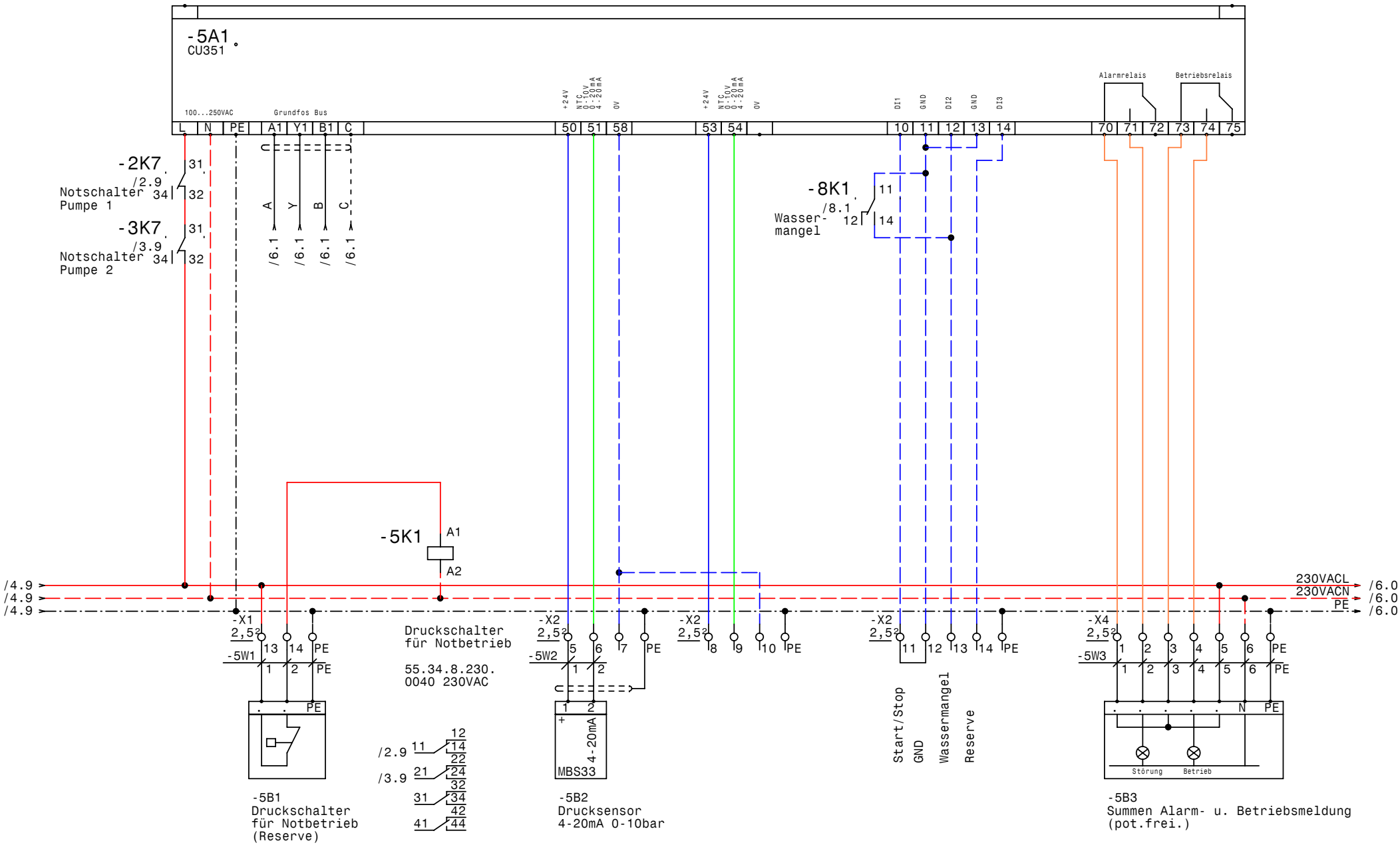

GRUNDFOS	Datum 08.07.08	elpe ELEKTRO ANLAGENBAU	Control MPC-F2-SD15kW Laborzentrum CU351	Zeichn.Nr.: 240/08
	Bearb. Hattinger			Blatt 5
	Gepr.			von 8 Bl.
	Norm			

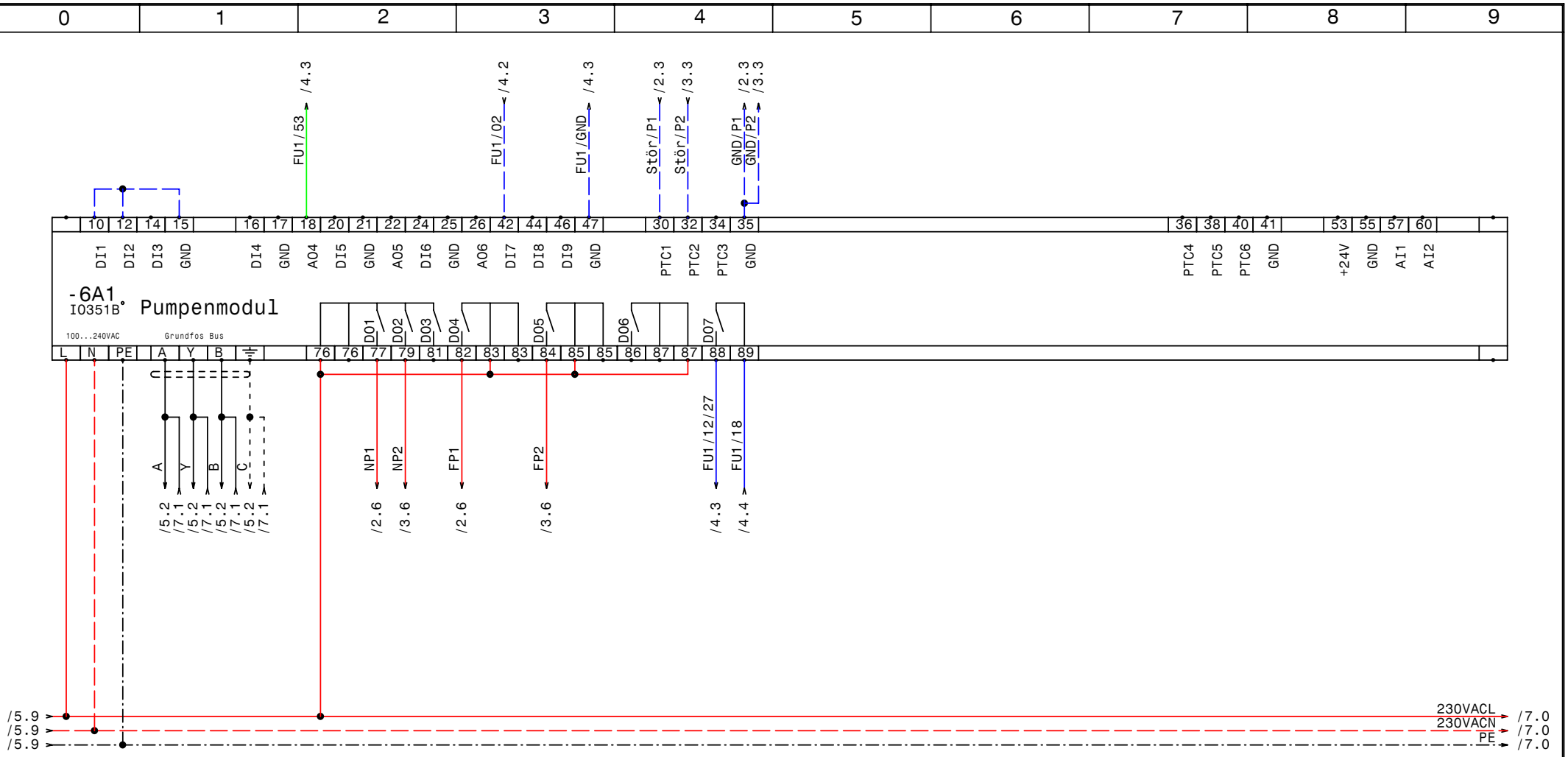

GRUNDFOS	Datum	08.07.08	elpe ELEKTRO ANLAGENBAU	Control MPC-F2-SD15kW Laborzentrum IQ351B Pumpenmodul 1-3	Zeichn.Nr.: 240/08
	Bearb.	Hattinger			Blatt 6
	Gepr.				von 8 Bl.
	Norm				

www.elpe.net www.elpe.net www.elpe.net www.elpe.net www.elpe.net www.elpe.net www.elpe.net www.elpe.net www.elpe.net www.elpe.net

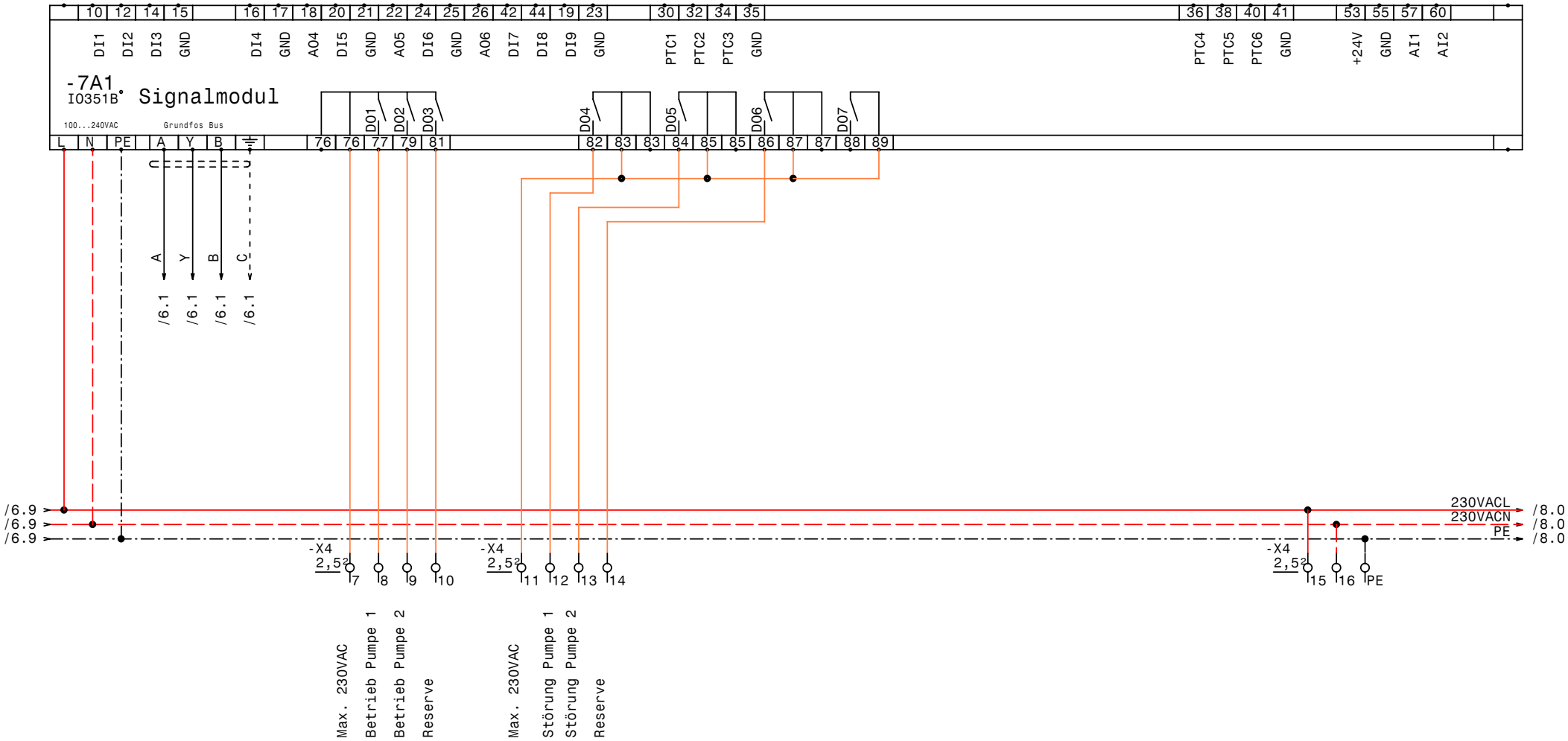

Datum	08.07.08	Control MPC-F2-SD15kW Laborzentrum	Zeichn.Nr.: 240/08
Bearb.	Hattinger	IQ351B Signalmodul 1-3	Blatt 7
Gepr.			von 8 Bl.
Norm			

GRUNDFOS

elpe ELEKTRO ANLAGENBAU

www.elpe.net www.elpe.net www.elpe.net www.elpe.net www.elpe.net www.elpe.net www.elpe.net www.elpe.net www.elpe.net www.elpe.net

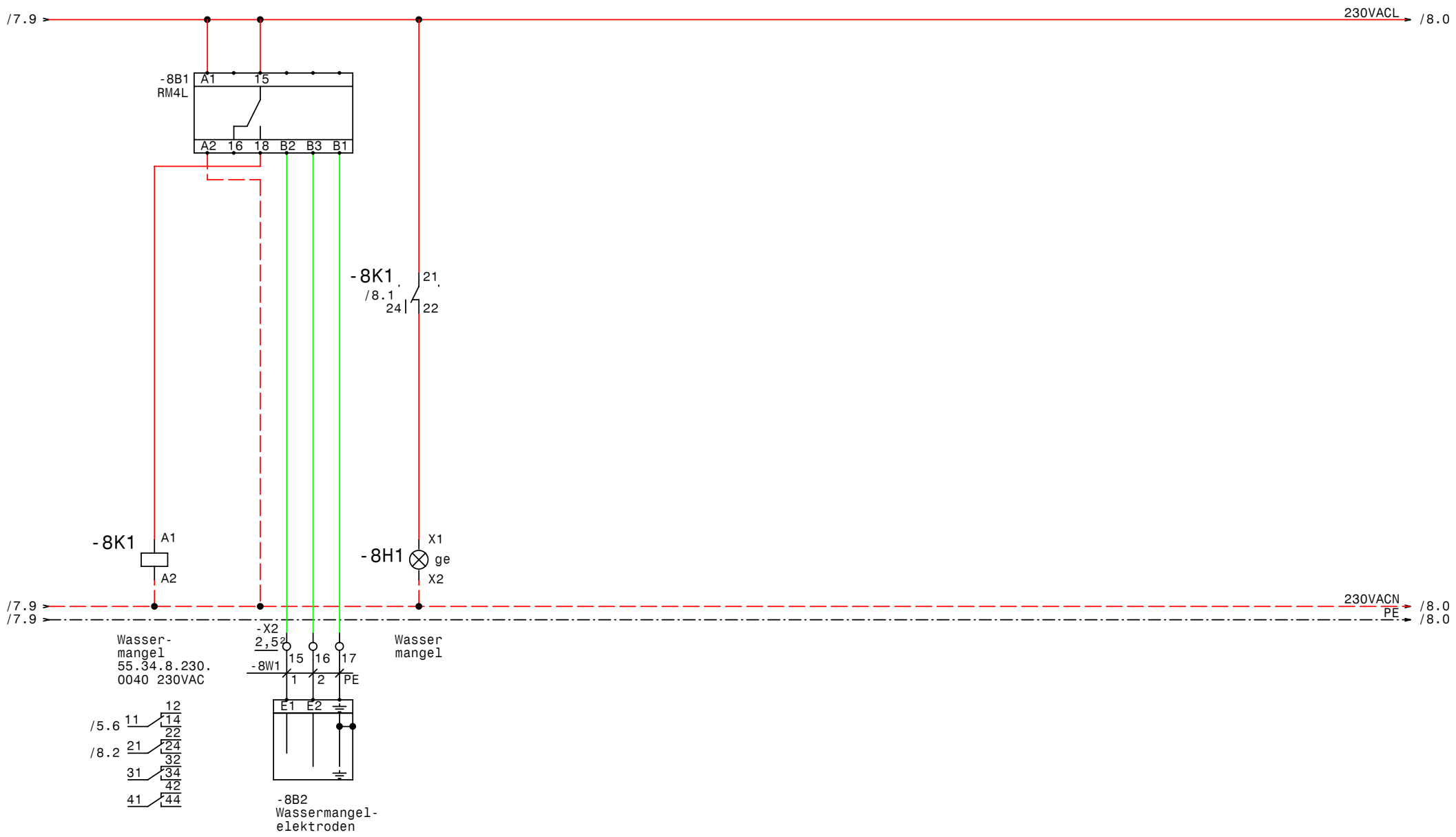

GRUNDFOS	Datum	08.07.08	elpe ELEKTRO ANLAGENBAU	Control MPC-F2-SD15kW Laborzentrum Wassermangel	Zeichn.Nr.: 240/08
	Bearb.	Hattinger			Blatt 8
	Gepr.				von 8 Bl.
	Norm				

www.elpe.net www.elpe.net www.elpe.net www.elpe.net www.elpe.net www.elpe.net www.elpe.net www.elpe.net www.elpe.net www.elpe.net

0	1	2	3	4	5	6	7	8	9

Nr.	Feldgerät	Leitungs-bezeichnung	Leitungs-typ	Anzahl Adern	Zielbezeichnung
1	-1We1	-1W1	5x25JB PG36	5	Netzeinspeisung 3 x 400V AC N PE
2	-2M1	-2W1	4x10JZ-C PG29	4	Pumpe 1 Kabel 1
3	-2M2	-2W2	4x10JZ-C PG29	4	Pump 1 Kabel 2
4	-3M1	-3W1	4x10JZ-C PG29	4	Pumpe 2 Kabel 1
5	-3M2	-3W2	4x10JZ-C PG29	4	Pump 2 Kabel 2
6	-5B1	-5W1	3x1,5JZ PG 11	3	Druckschalter für Notbetrieb (Reserve)
7	-5B2	-5W2	2x1,5OZ-C PG 11	2	Drucksensor 4-20mA 0-10bar
8	-5B3	-5W3	7x1,5JZ PG 13,5	7	Summen Alarm- u. Betriebsmeldung (pot.frei.)
9	-8B2	-8W1	3x1,5JZ PG 11	3	Wassermangelelektroden

				Datum	08.07.08	ELEKTRO ANLAGENBAU	Control MPC-F2-SD15kW Laborzentrum	Zeichn.Nr.:
				Bearb.	Hattinger			240/08
				Gepr.			Kabelliste	Blatt 1
Zust.	Änderung	Datum	Name	Norm				von 1 Bl.

0	1	2	3	4	5	6	7	8	9

Stück Zahl	Artikel Bezeichnung	Artikel Beschreibung	Artikel Bezüge
1		CU351	-5A1
2		IO351B	-6A1, -7A1
1	RM4L	Nivauregelgerät	-8B1
1	PKZM0-2,5-T	Transformatorschutzschalter	-1F1
1	NHI-E-11-PKZ0	Normalhilfsschalter	
2	ZB65-24	Motorschutzrelais	-2F1, -3F1
2	ZB65-XEZ	Sockel für Motorschutzrelais	
3	Neozed 3x50A	Neozed 3x50A	-4F1, -2F2, -3F2
1	Signalleuchte gelb	Signalglimmlampe gelb	-8H1
2	TM16/E 24/230VAC	Multifunktion Zeitrelais	-2K4, -3K4
8	DILM40(230V50HZ)	Schütz	-2K6, -2K2, -2K3, -3K3, -2K5, -3K6
			-3K5, -3K2
8	DILM150-XHI22	Hilfsschalterbaustein	
6	55.34.8.230.0040	Finder - Relais Type 55 4polig	-3K7, -5K1, -2K7, -8K1, -2K1, -3K1
6	94.04	Fassung für Finder Relais 4polig	
1		Schaltschrankventilator	-1M1
1	WS 8130 B=800 H=1000 T=300	Wandschrank IP 55	-0N1
4	DILM65-XMV	Mechanische Verrigelung	-2N1, -3N2, -2N2, -3N1
1		FC202 P18K	-4N1
1		LC-Filter	-4N2
1		Thermostat	-1P1
1	PN1-100	Hauptschalter	-1Q1
2	BZ A16/1S	Ausschalter, Serie BZ	-3S1, -2S1
1		Trafo 400VAC 230VAC 800VA	-1T1
1	PG 36	Kabelverschraubung	-1W1
4	PG 29	Kabelverschraubung	-2W1, -3W1, -2W2, -3W2
1	PG 13,5	Kabelverschraubung	-5W3
3	PG 11	Kabelverschraubung	-8W1, -5W2, -5W1
1	EK 35 ge/gr	Erdungsklemme	-X1
1	Klemme 35 blau	Klemme N	-X1
3	Klemme 35 grau	Klemme L	-X1
12	Klemme 10 grau	Klemme L	-X1
8	EK 10 ge/gr	Erdungsklemme	-X1

Zust.	Änderung	Datum	Name		
				Datum	08.07.08
				Bearb.	Hattinger F.
				Gepr.	
				Norm	

elpe
ELEKTRO
ANLAGENBAU

Control MPC-F2-SD15kW
Laborzentrum

Materialliste

Zeichn.Nr.: 240/08
Blatt 1 von 2 Bl.

0	1	2	3	4	5	6	7	8	9

Stück Zahl	Artikel Bezeichnung	Artikel Beschreibung	Artikel Bezüge
35	Klemme 2,5 grau	Klemme L	-X4, -X1, -X2
8	EK 2,5 ge/gr	Erdungsklemme	-X4, -X1, -X2
1	+NZM1-XTVDVR	Türkuplungsdrehgriff für PN1	-1Z1
1	+NZM1/2-XV4	Verlängerungsachse 400mm für PN1	-1Z2
2	+NZM1-XIPK	Fingerschutz für NZMN1	-1Z3, -1Z4
1	+NZM1-XAD160	Adapter für NZM1	-1Z5
1	+BBA0-25	Adapter für PKZM0	-1Z6

Zust.	Änderung	Datum	Name		
				Datum	08.07.08
				Bearb.	Hattinger F.
				Gepr.	
				Norm	

ELEKTRO ANLAGENBAU

Control MPC-F2-SD15kW
Laborzentrum

Materialliste

Zeichn.Nr.: 240/08

Blatt 2 von 2 Bl.

www.elpe.net www.elpe.net www.elpe.net www.elpe.net www.elpe.net www.elpe.net www.elpe.net www.elpe.net www.elpe.net www.elpe.net