Anlage:

Deltacontrol 2000 MF3-SD11kW

LKH Klagenfurt

Firma:

Grundfos

SCHALTSCHRANKAUSFÜHRUNG

SCHALTSCHRANKGRÖSSE:	1200x1800x400	(BxHxT)
SOCKEL:	100	(H)
LACKIERUNG:	RAL 7032	
SCHUTZART:	IP54	
SCHUTZMASSNAHME:	lt. EVU	
BLINDSCHALTBILD:	nein	(BxH)
KABELEINFÜHRUNG:	unten	
TÜRANSCHLAG:	links-rechts	

VERDRAHTUNGSFARBEN

HAUPTSTROMKREIS 400/230V:		schwarz
NEUTRALLEITER:		hellblau
SCHUTZLEITER:		gelb/grün
STEUERSPANNUNG 230VAC:	L/N	rot/rot-weiß
STEUERSPANNUNG 0-24VAC:	L/N	blau/blau-weiß
STEUERSPANNUNG 0-24VDC:	+/-	blau/blau-weiß
GND, DDC:		blau-weiß
MESSLEITUNGEN, FÜHLER:		grün
POTENTIALFREIE LEITUNGEN:		orange
FREMDSPANNUNG:		orange

_ ! ! A C H T U N G ! ! _

Bei Änderungen im Schaltschrank und auch an den externen Geräten die nicht von der Erzeugerfirma durchgeführt werden entfällt Garantie und Haftung. Dadurch entstehende Kosten werden nicht anerkannt. Sollte dies jedoch aus technischer Sicht notwendig sein ist die Erzeugerfirma zu verständigen. Schutzmaßnahmen des Örtlichen EVU's beachten! Motorschutzgeräte nach den tatsächlichen Aufnahmestrom der Motoren einstellen! Vor der Inbetriebnahme der Anlage sind sämtliche Schraub-, Klemm- und Steckverbindungen auf festen Sitz zu prüfen und gegebenenfalls nachzuziehen!

Blattverzeichnis

000 Deckblatt
001 Netzanschluß
002 Pumpe 1
003 Pumpe 2
004 Pumpe 3
005 FU
006 PFU
007 PCU
008 PMU

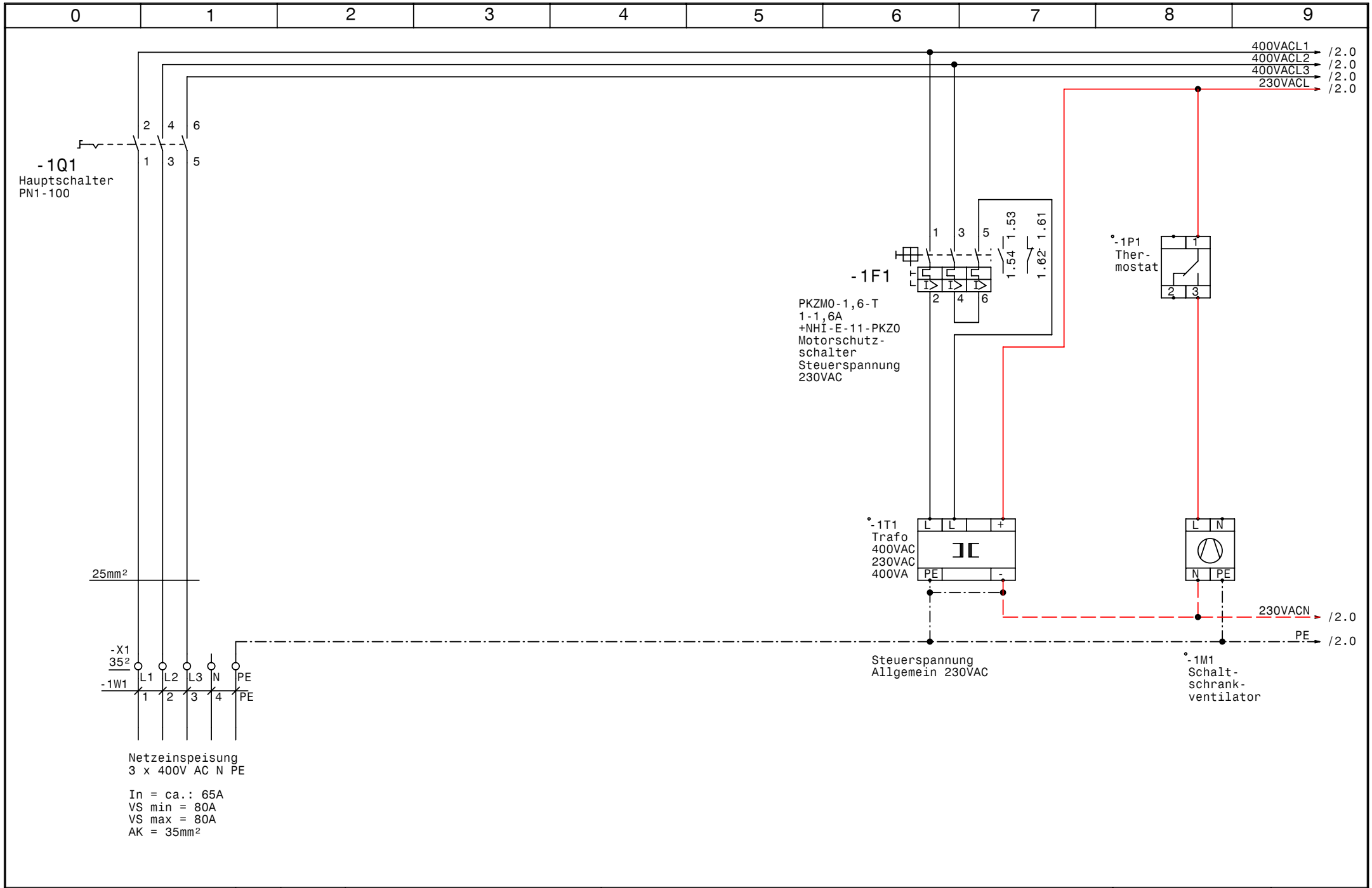

GRUNDFOS	Datum	14.08.07	Deltacontrol 2000 MF3-SD11kW LKH Klagenfurt	Zeichn.Nr.:
	Bearb.	Hattinger	Netzanschluß	226/07/1
	Gepr.			Blatt 1
	Norm			von 8 Bl.

elpe ELEKTRO ANLAGENBAU

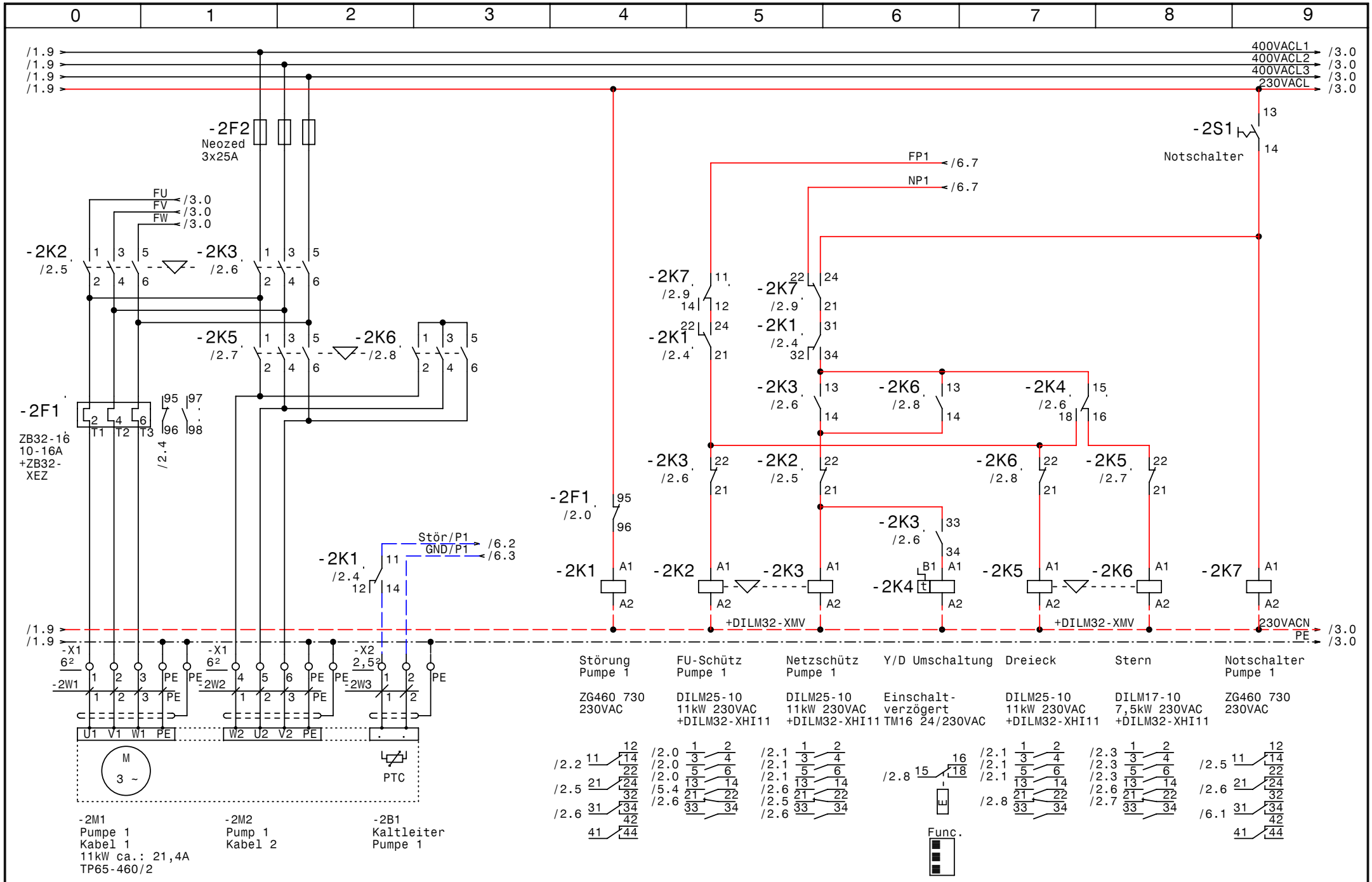

GRUNDFOS	Datum	14.08.07	elpe ELEKTRO ANLAGENBAU	Deltacontrol 2000 MF3-SD11kW LKH Klagenfurt Pumpe 1	Zeichn.Nr.: 226/07/1
	Bearb.	Hattinger			Blatt 2
	Gepr.				von 8 Bl.
	Norm				

www.elpe.net www.elpe.net www.elpe.net www.elpe.net www.elpe.net www.elpe.net www.elpe.net www.elpe.net www.elpe.net www.elpe.net

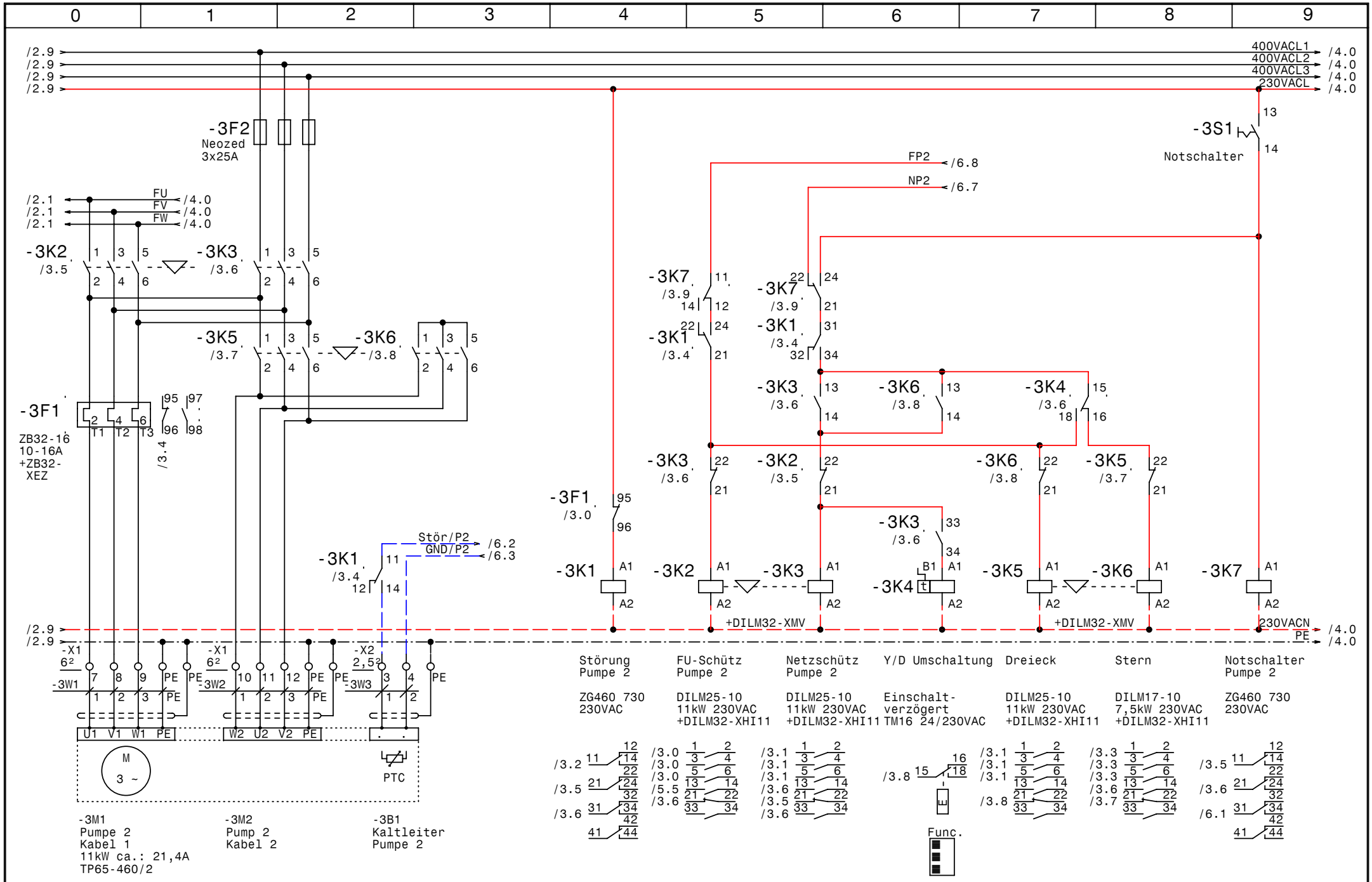

GRUNDFOS	Datum 14.08.07	ELPE ELEKTRO ANLAGENBAU	Deltacontrol 2000 MF3-SD11kW LKH Klagenfurt Pumpe 2
	Bearb. Hattinger		
	Gepr.		
	Norm		

Zeichn.Nr.: 226/07/1
Blatt 3
von 8 Bl.

www.elpe.net www.elpe.net www.elpe.net www.elpe.net www.elpe.net www.elpe.net www.elpe.net www.elpe.net www.elpe.net www.elpe.net

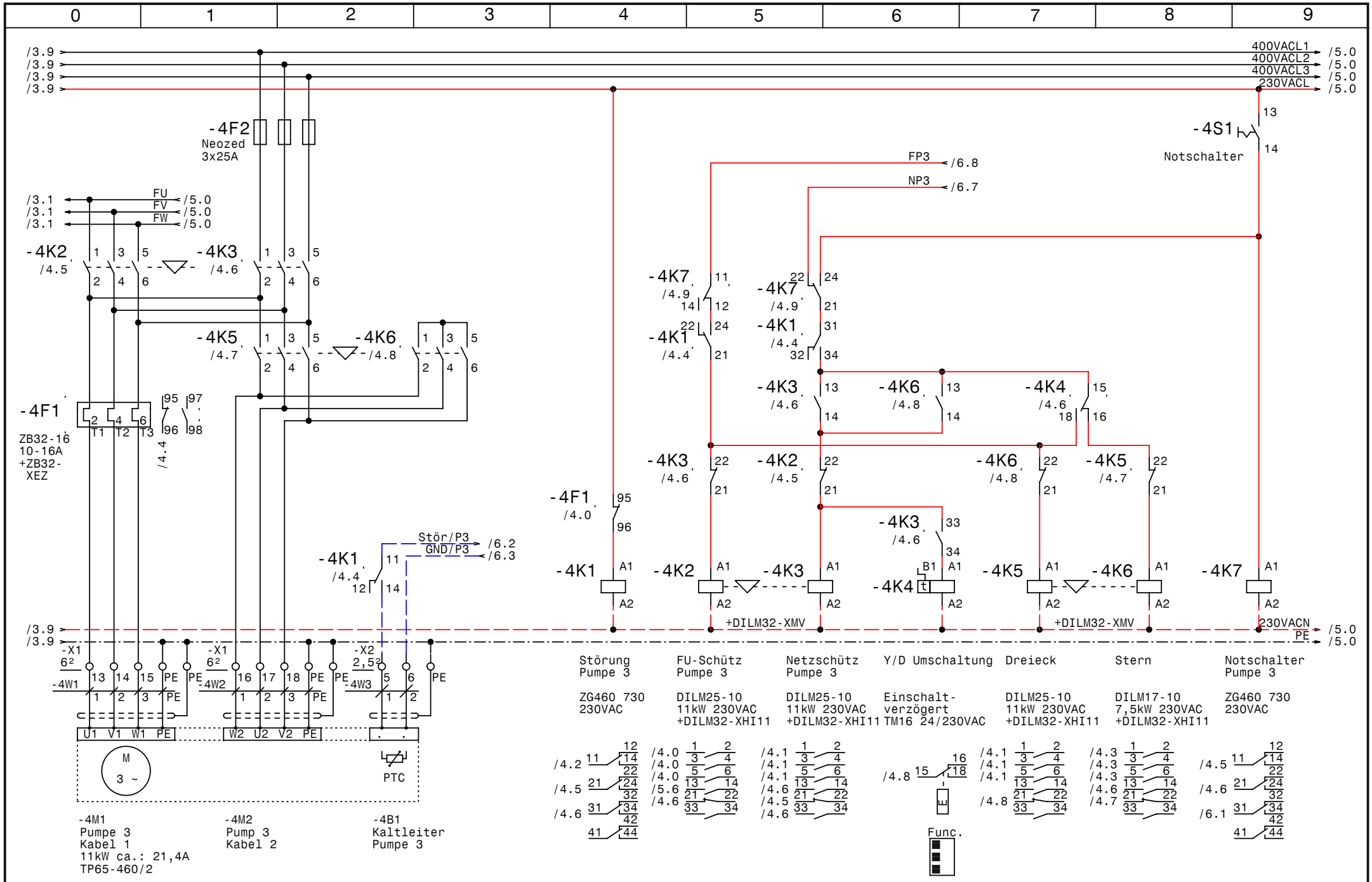

GRUNDFOS	Datum 14.08.07	ELPE ELEKTRO ANLAGENBAU	Deltacontrol 2000 MF3-SD11kW LKH Klagenfurt Pumpe 3	Zeichn.Nr.: 226/07/1
	Bearb. Hattinger			Blatt 4
	Gepr.			von 8 Bl.
	Norm			

www.elpe.net www.elpe.net www.elpe.net www.elpe.net www.elpe.net www.elpe.net www.elpe.net www.elpe.net www.elpe.net www.elpe.net

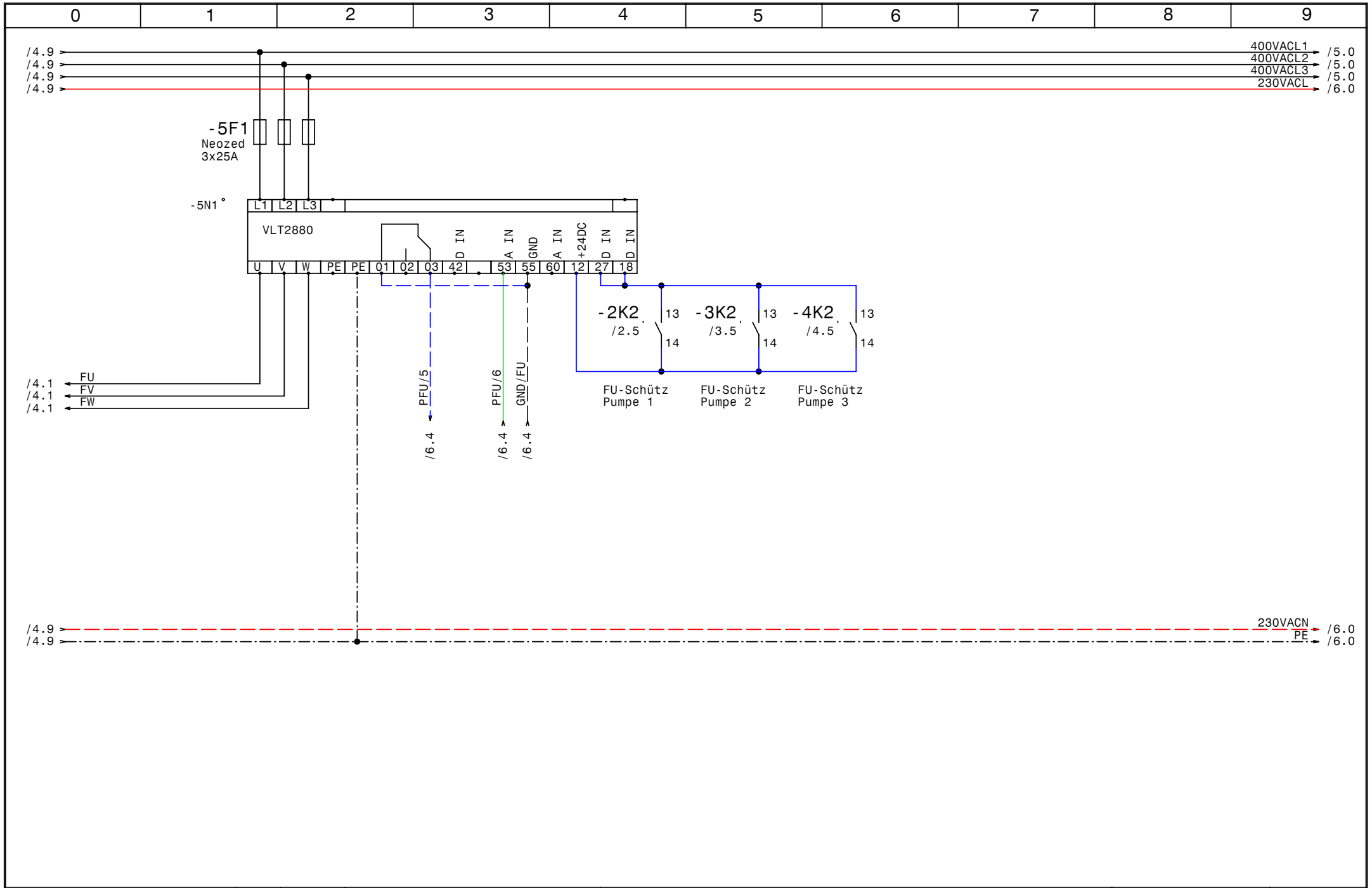

GRUNDFOS	Datum	14.08.07	elpe ELEKTRO ANLAGENBAU	Deltacontrol 2000 MF3-SD11kW LKH Klagenfurt FU	Zeichn.Nr.:
	Bearb.	Hattinger			226/07/1
	Gepr.				Blatt 5
	Norm				von 8 Bl.

www.elpe.net www.elpe.net www.elpe.net www.elpe.net www.elpe.net www.elpe.net www.elpe.net www.elpe.net www.elpe.net www.elpe.net

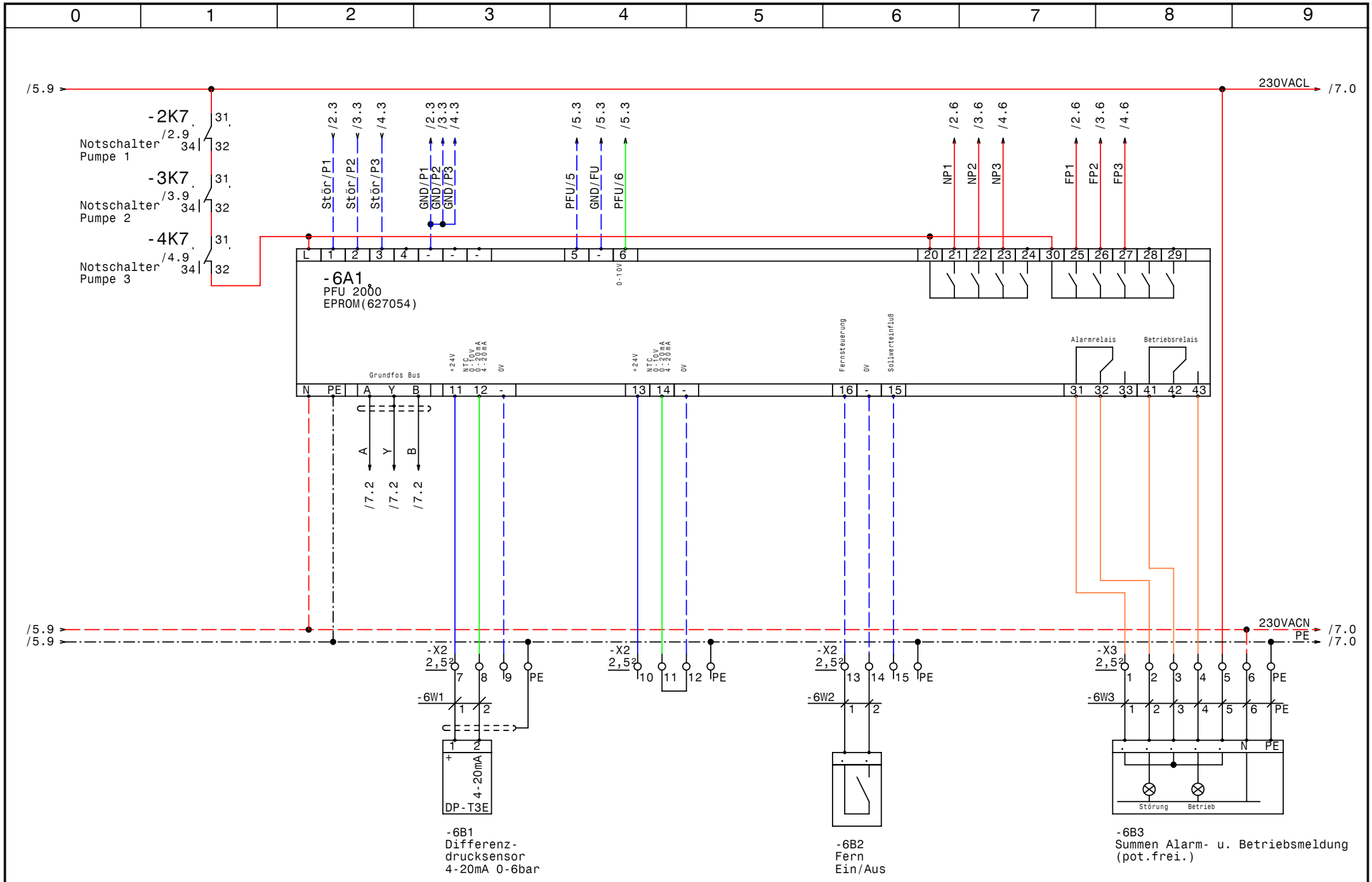

Datum	14.08.07	Deltacontrol 2000 MF3-SD11kW LKH Klagenfurt PFU	Zeichn.Nr.: 226/07/1
Bearb.	Hattinger		Blatt 6
Gepr.			von 8 Bl.
Norm			

GRUNDFOS

ELPE ELEKTRO ANLAGENBAU

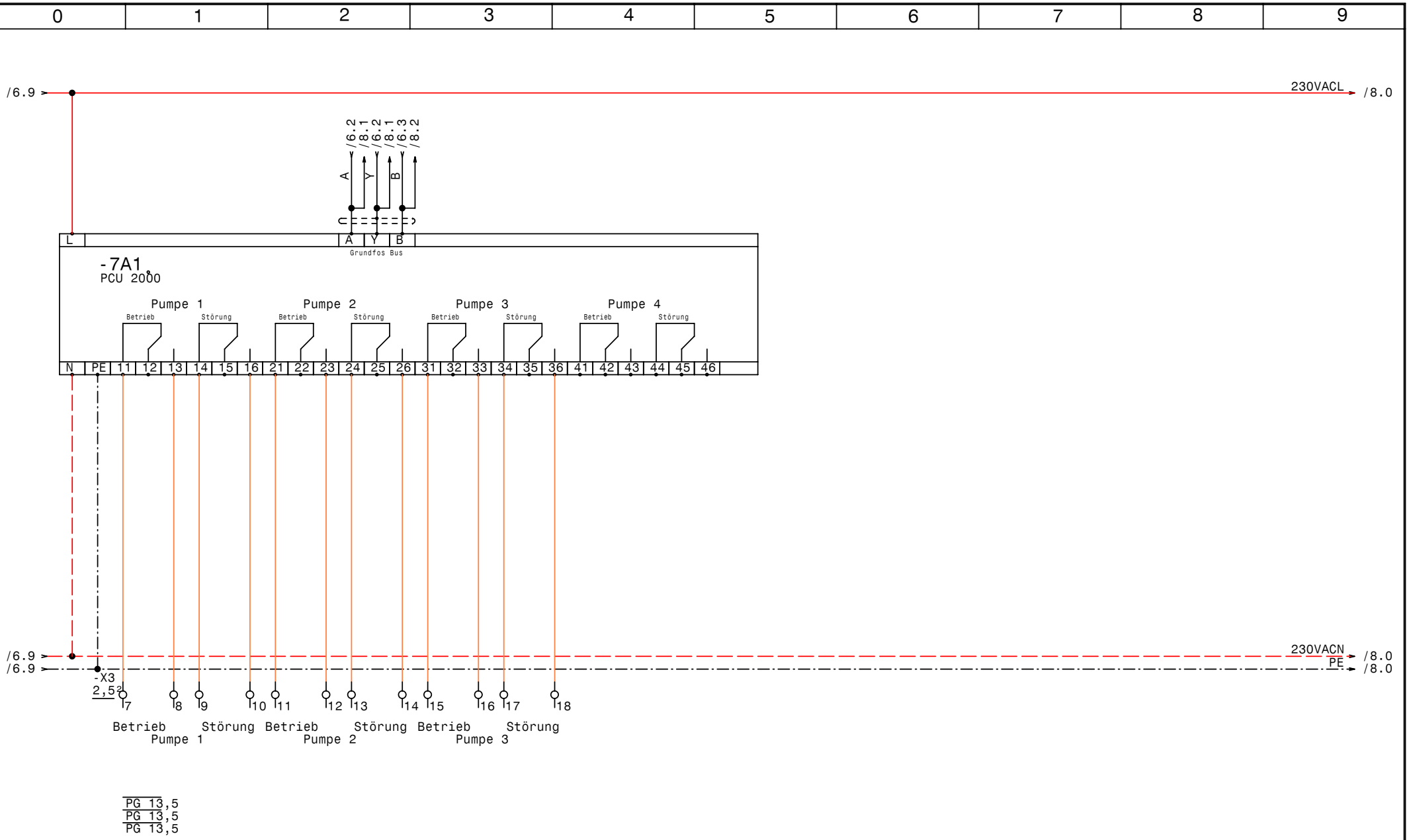

GRUNDFOS	Datum	14.08.07	elpe ELEKTRO ANLAGENBAU	Deltacontrol 2000 MF3-SD11kW LKH Klagenfurt PCU	Zeichn.Nr.: 226/07/1
	Bearb.	Hattinger			Blatt 7
	Gepr.				von 8 Bl.
	Norm				

www.elpe.net www.elpe.net www.elpe.net www.elpe.net www.elpe.net www.elpe.net www.elpe.net www.elpe.net www.elpe.net www.elpe.net

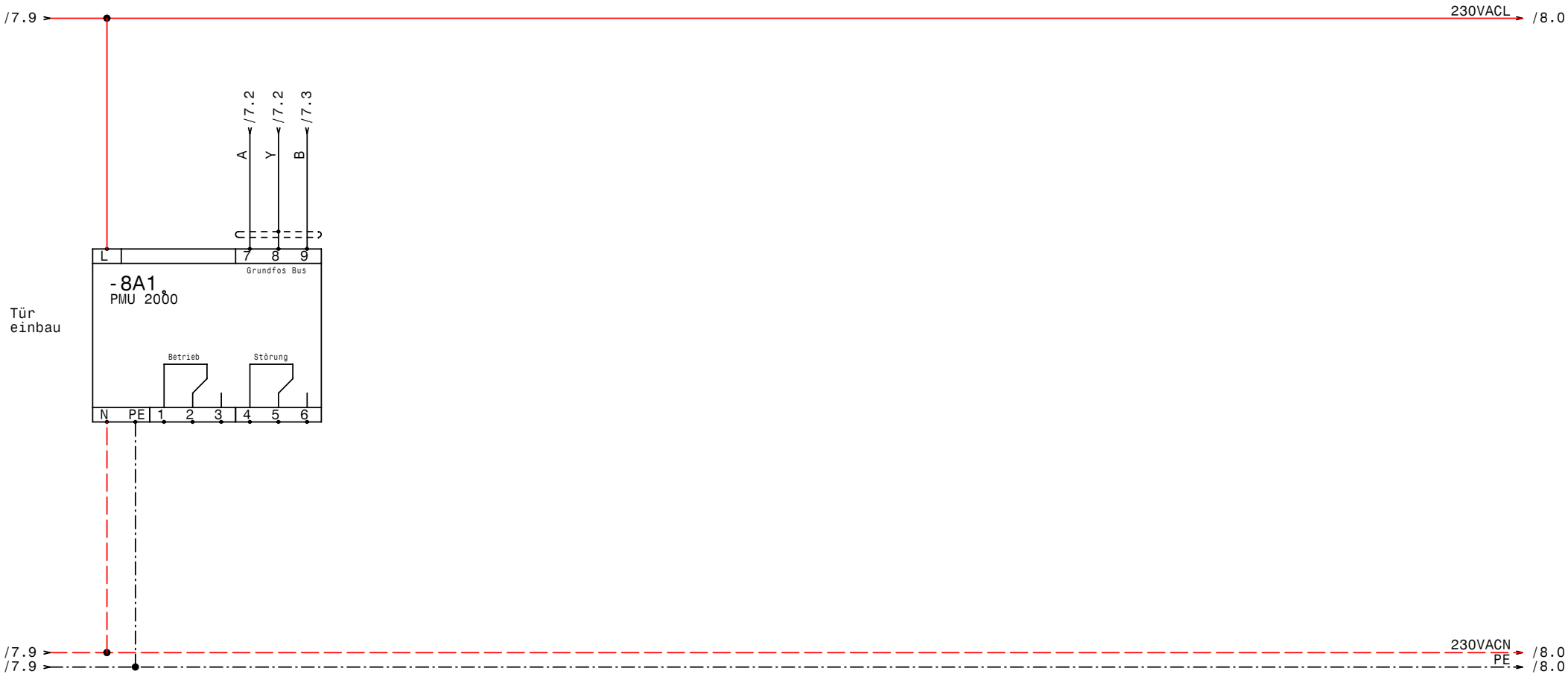

GRUNDFOS	Datum 14.08.07	elpe ELEKTRO ANLAGENBAU	Deltacontrol 2000 MF3-SD11kW LKH Klagenfurt	Zeichn.Nr.:
	Bearb. Hattinger			226/07/1
	Gepr.		PMU	Blatt 8
	Norm			von 8 Bl.

www.elpe.net www.elpe.net www.elpe.net www.elpe.net www.elpe.net www.elpe.net www.elpe.net www.elpe.net www.elpe.net www.elpe.net

0	1	2	3	4	5	6	7	8	9

Nr.	Feldgerät	Leitungs-bezeichnung	Leitungs-typ	Anzahl Adern	Zielbezeichnung
1	-1We1	-1W1	5x25JB PG36	5	Netzeinspeisung 3 x 400V AC N PE
2	-2M1	-2W1	4x4JZ-C PG16	4	Pumpe 1 Kabel 1
3	-2M2	-2W2	4x4JZ-C PG16	4	Pump 1 Kabel 2
4	-2B1	-2W3	2x1,5OZ-C PG 11	2	Kaltleiter Pumpe 1
5	-3M1	-3W1	4x4JZ-C PG16	4	Pumpe 2 Kabel 1
6	-3M2	-3W2	4x4JZ-C PG16	4	Pump 2 Kabel 2
7	-3B1	-3W3	2x1,5OZ-C PG 11	2	Kaltleiter Pumpe 2
8	-4M1	-4W1	4x4JZ-C PG16	4	Pumpe 3 Kabel 1
9	-4M2	-4W2	4x4JZ-C PG16	4	Pump 3 Kabel 2
10	-4B1	-4W3	2x1,5OZ-C PG 11	2	Kaltleiter Pumpe 3
11	-6B1	-6W1	2x1,5OZ-C PG 11	2	Differenzdrucksensor 4-20mA 0-6bar
12	-6B2	-6W2	3x1,5JZ PG 11	2	Fern Ein/Aus
13	-6B3	-6W3	7x1,5JZ PG 13,5	7	Summen Alarm- u. Betriebsmeldung (pot.frei.)

				Datum	14.08.07	ELEKTRO ANLAGENBAU	Deltacontrol 2000 MF3-SD11kW LKH Klagenfurt	Zeichn.Nr.:
				Bearb.	Hattinger			226/07/1
				Gepr.			Kabelliste	Blatt 1
Zust.	Änderung	Datum	Name	Norm				von 1 Bl.

0	1	2	3	4	5	6	7	8	9

Stück Zahl	Artikel Bezeichnung	Artikel Beschreibung	Artikel Bezüge
1		PFU2000	-6A1
1		PCU 2000	-7A1
1		PMU 2000	-8A1
1	PKZM0-1,6-T	Transformatorschutzschalter	-1F1
1	NHI-E-11-PKZ0	Normalhilfsschalter	
4	Neozed 3x25A	Neozed 3x25A	-3F2, -5F1, -2F2, -4F2
3	ZB32-16	Motorschutzrelais	-4F1, -3F1, -2F1
3	ZB32-XEZ	Sockel für Motorschutzrelais	
12	DILM32-XHI11	Hilfsschalterbaustein	
6	YZG 78 700	Fassung für Miniatur Relais ZG	
9	DILM25-10(230V50HZ)	Schütz	-3K3, -3K2, -2K5, -4K2, -3K5, -4K5
			-2K3, -4K3, -2K2
3	TM16/E 24/230VAC	Multifunktion Zeitrelais	-3K4, -2K4, -4K4
6	ZG460 730 230VAC	Miniatur - Relais Type ZG	-3K7, -4K1, -2K1, -4K7, -2K7, -3K1
3	DILM17-10(230V50HZ)	Schütz	-4K6, -3K6, -2K6
1		Schaltschrankventilator	-1M1
1	ST 12184 B=1200 H=1800 T=400	Standschrank IP 55	-0N1
6	DILM32-XMV	Mechanische Verrigelung	-3N2, -2N1, -2N2, -3N1, -4N1, -4N2
1		VLT2880	-5N1
1		Thermostat	-1P1
1	PN1-100	Hauptschalter	-1Q1
3	BZ A16/1S	Ausschalter, Serie BZ	-2S1, -3S1, -4S1
1		Trafo 400VAC 230VAC 400VA	-1T1
1	PG 36	Kabelverschraubung	-1W1
6	PG 16	Kabelverschraubung	-3W2, -2W1, -2W2, -3W1, -4W2, -4W1
5	PG 11	Kabelverschraubung	-4W3, -6W2, -6W1, -3W3, -2W3
4	PG 13,5	Kabelverschraubung	-6W3, -7V1, -7V2, -7V3
1	EK 35 ge/gr	Erdungsklemme	-X1
1	Klemme 35 blau	Klemme N	-X1
3	Klemme 35 grau	Klemme L	-X1
18	Klemme 6 grau	Klemme L	-X1
12	EK 6 ge/gr	Erdungsklemme	-X1
33	Klemme 2,5 grau	Klemme L	-X3, -X2

Zust.	Änderung	Datum	Name		
				Datum	14.08.07
				Bearb.	Hattinger F.
				Gepr.	
				Norm	

elpe
ELEKTRO
ANLAGENBAU

Deltacontrol 2000 MF3-SD11kW
LKH Klagenfurt

Materialliste

Zeichn.Nr.: 226/07/1
Blatt 1 von 2 Bl.

www.elpe.net www.elpe.net www.elpe.net www.elpe.net www.elpe.net www.elpe.net www.elpe.net www.elpe.net www.elpe.net www.elpe.net

0	1	2	3	4	5	6	7	8	9

Stück Zahl	Artikel Bezeichnung	Artikel Beschreibung	Artikel Bezüge
7	EK 2,5 ge/gr	Erdungsklemme	-X3, -X2

				Datum	14.08.07	elpe ELEKTRO ANLAGENBAU	Deltacontrol 2000 MF3-SD11kW LKH Klagenfurt	Zeichn.Nr.:
				Bearb.	Hattinger F.			226/07/1
				Gepr.			Materialliste	Blatt 2
Zust.	Änderung	Datum	Name	Norm				von 2 Bl.

www.elpe.net www.elpe.net www.elpe.net www.elpe.net www.elpe.net www.elpe.net www.elpe.net www.elpe.net www.elpe.net www.elpe.net