Anlage:

Pumpensteuerung

WG-Eugenbach

Firma:

Stefan Metzger

BESTELLDATEN:

BESTELLNR./DATUM: /

KUNDE: WG-Eugenbach

SCHALTSCHRANKAUSFÜHRUNG

SCHALTSCHRANKGRÖSSE:	800x1000x250	(BxHxT)
SOCKEL:	-	(H)
LACKIERUNG:	RAL 7035	
SCHUTZART:	IP54	
SCHUTZMASSNAHME:	lt. EVU	
BLINDSCHALTBILD:	nein	(BxH)
KABELEINFÜHRUNG:	unten	
TÜRANSCHLAG:	links	

VERDRAHTUNGSFARBEN

HAUPTSTROMKREIS 400/230V:		schwarz
NEUTRALLEITER:		hellblau
SCHUTZLEITER:		gelb/grün
STEUERSPANNUNG 230VAC:		
ohne Trafo:	L/N	braun/hellblau
mit Trafo:	L/N	rot/rot-weiß
STEUERSPANNUNG 0-24VAC:	L/N	blau/blau-weiß
STEUERSPANNUNG 0-24VDC:	+/-	blau/blau-weiß
GND, DDC:		blau-weiß
MESSLEITUNGEN, FÜHLER:		grün
POTENTIALFREIE LEITUNGEN:		orange
FREMDSPANNUNG:		orange

_ ! ! A C H T U N G ! ! _

Bei Änderungen im Schaltschrank und auch an den externen Geräten die nicht von der Erzeugerfirma durchgeführt werden entfällt Garantie und Haftung. Dadurch entstehende Kosten werden nicht anerkannt. Sollte dies jedoch aus technischer Sicht notwendig sein ist die Erzeugerfirma zu verständigen. Schutzmaßnahmen des Örtlichen EVU's beachten! Motorschutzgeräte nach den tatsächlichen Aufnahmestrom der Motoren einstellen! Vor der Inbetriebnahme der Anlage sind sämtliche Schraub-, Klemm- und Steckverbindungen auf festen Sitz zu prüfen und gegebenenfalls nachzuziehen!

Blattverzeichnis

000 Deckblatt
001 Netzanschluß
002 Pumpe 1
003 Pumpe 2
004 Hochbehälter, Pumpenwechsel, Glätenventiel
005 UV-Entkeimung, Summenstörung
006 USV+DDC Alarmierung

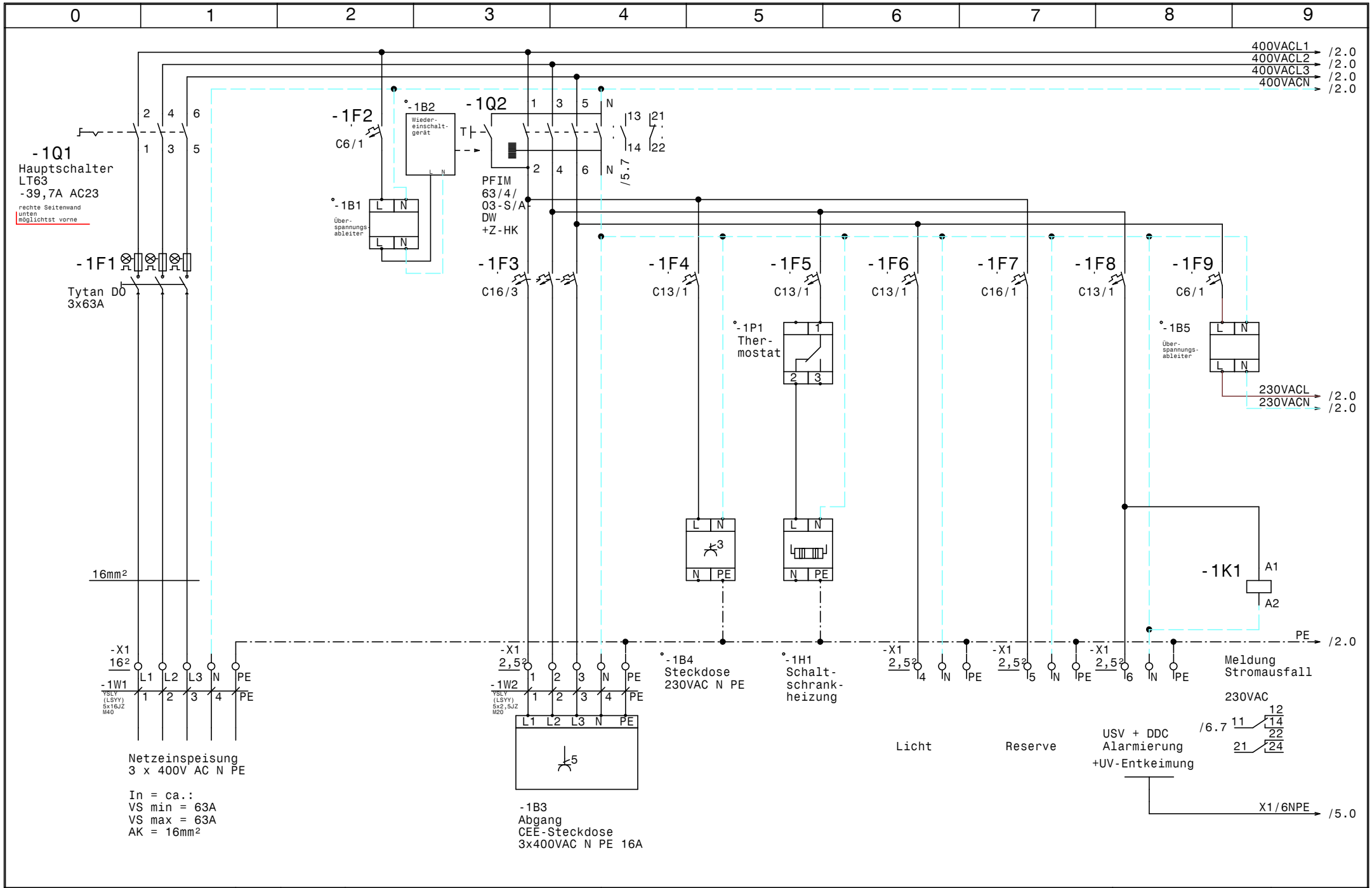

ELEKTRO ANLAGENBAU	Datum 11.12.20	STEFAN METZGER ELEKTRO- & PUMPENTECHNIK	Pumpensteuerung WG-Eugenbach	Zeichn.Nr.: 028/20
	Bearb. Hattinger		Netzanschluß	Blatt 1
	Gepr.			von 6 Bl.
	Norm			

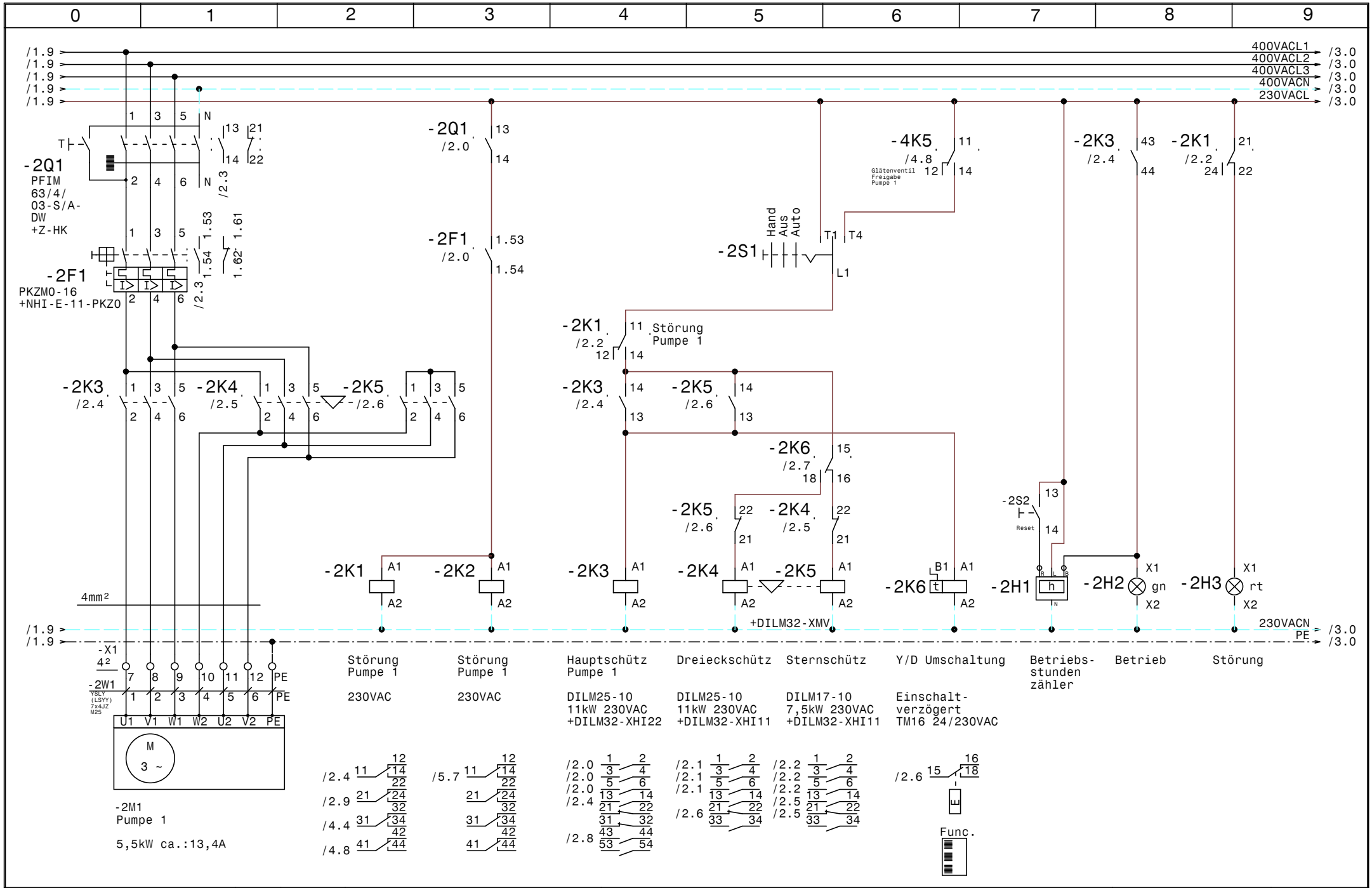

ELEKTRO ANLAGENBAU	Datum	11.12.20	STEFAN METZGER ELEKTRO- & PUMPENTECHNIK
	Bearb.	Hattinger	Pumpensteuerung WG-Eugenbach
	Gepr.		Pumpe 1
	Norm		

Zeichn.Nr.: 028/20
Blatt 2 von 6 Bl.

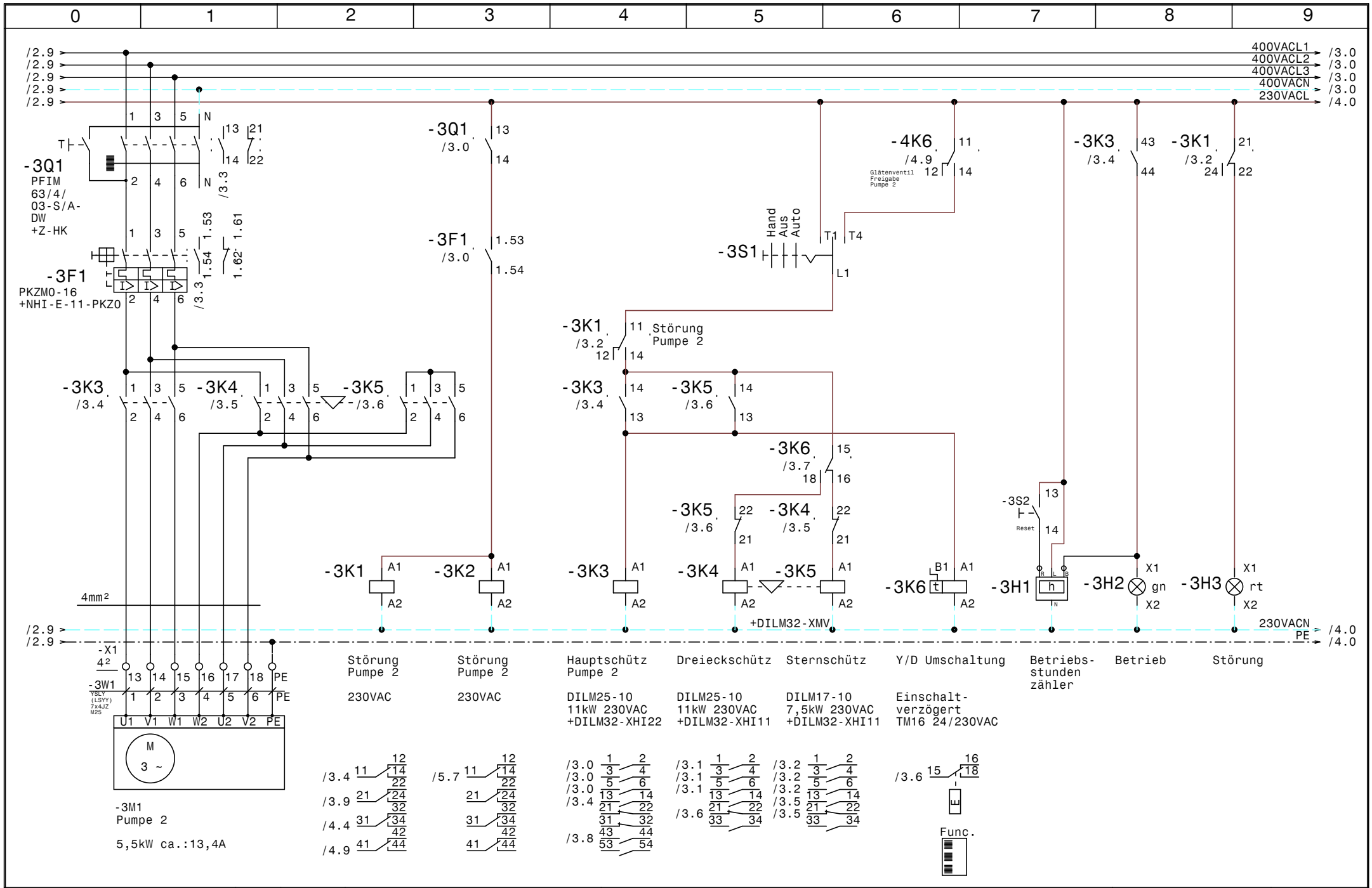

ELEKTRO ANLAGENBAU	Datum 11.12.20	STEFAN METZGER ELEKTRO- & PUMPENTECHNIK	Pumpensteuerung WG-Eugenbach
	Bearb. Hattinger		Pumpe 2
	Gepr.		
	Norm		

Zeichn.Nr.: 028/20
Blatt 3 von 6 Bl.

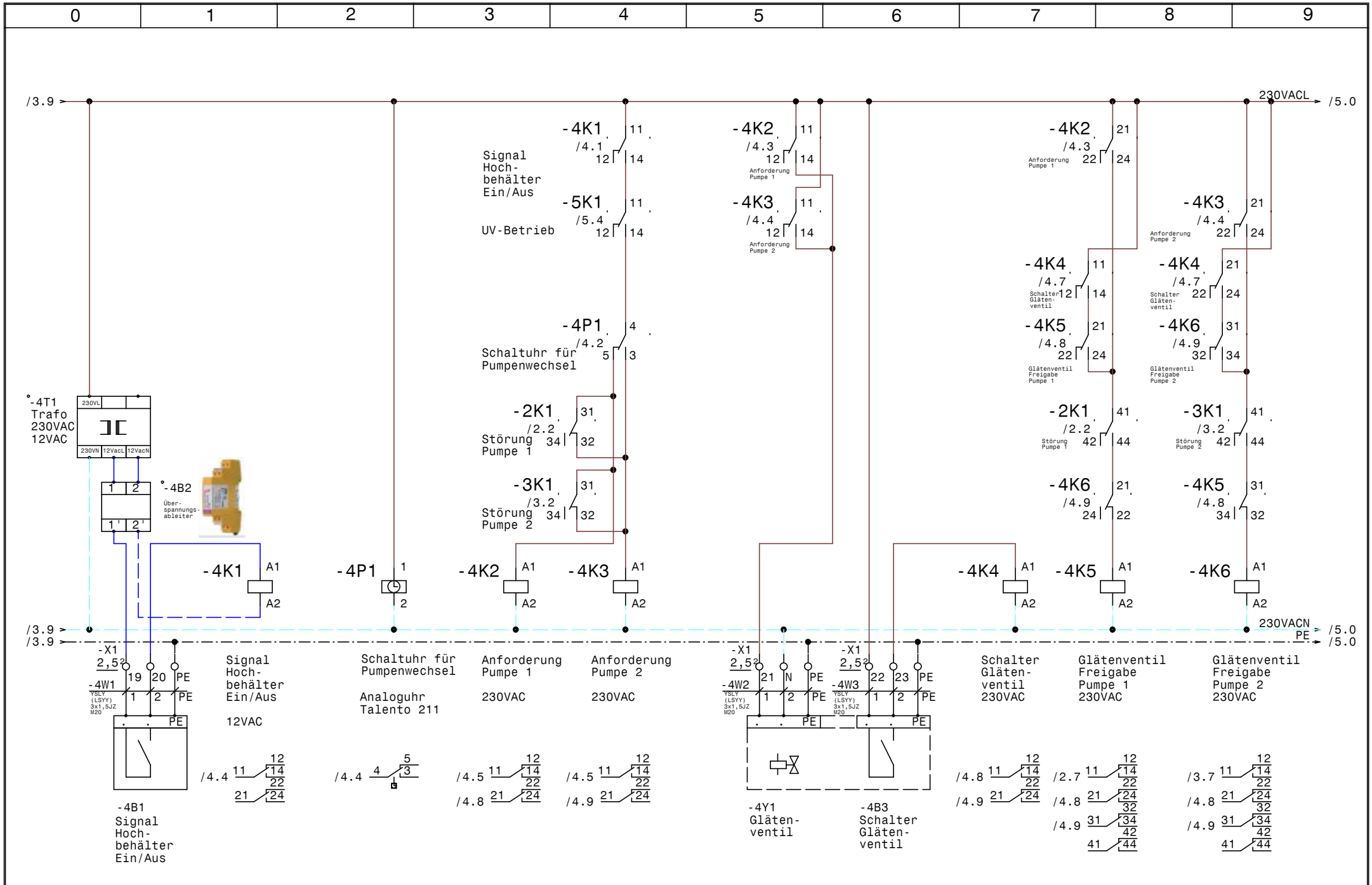

ELEKTRO ANLAGENBAU	Datum 11.12.20	STEFAN METZGER ELEKTRO- & PUMPENTECHNIK	Pumpensteuerung WG-Eugenbach	Zeichn.Nr.: 028/20
	Bearb. Hattinger		Hochbehälter, Pumpenwechsel, Glätenventiel	Blatt 4
	Gepr.			von 6 Bl.
	Norm			

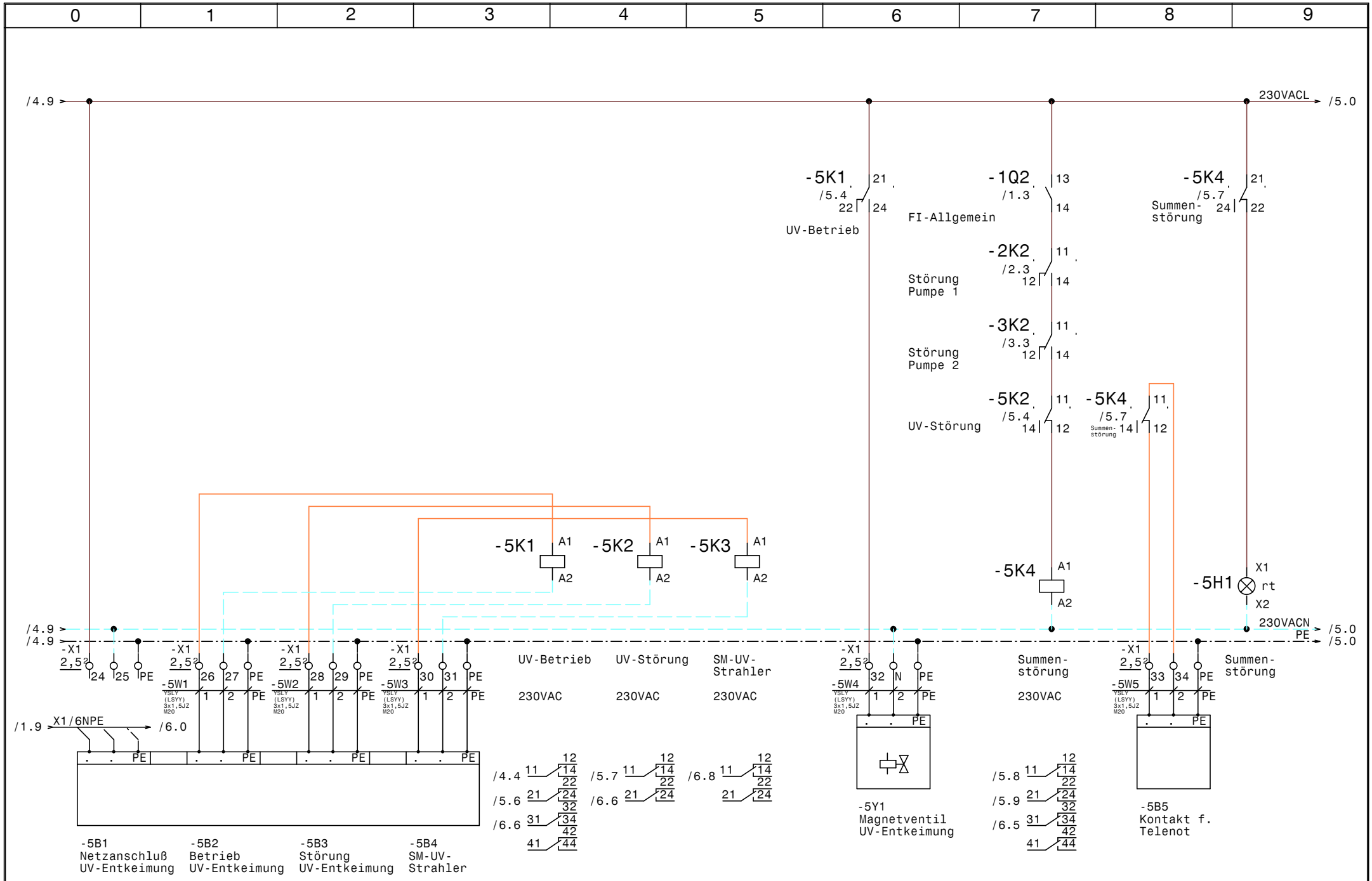

elpe ELEKTRO ANLAGENBAU	Datum 11.12.20	STEFAN METZGER ELEKTRO- & PUMPENTECHNIK	Pumpensteuerung WG-Eugenbach	Zeichn.Nr.: 028/20
	Bearb. Hattinger		UV-Entkeimung, Summenstörung	Blatt 5
	Gepr.			von 6 Bl.
	Norm			

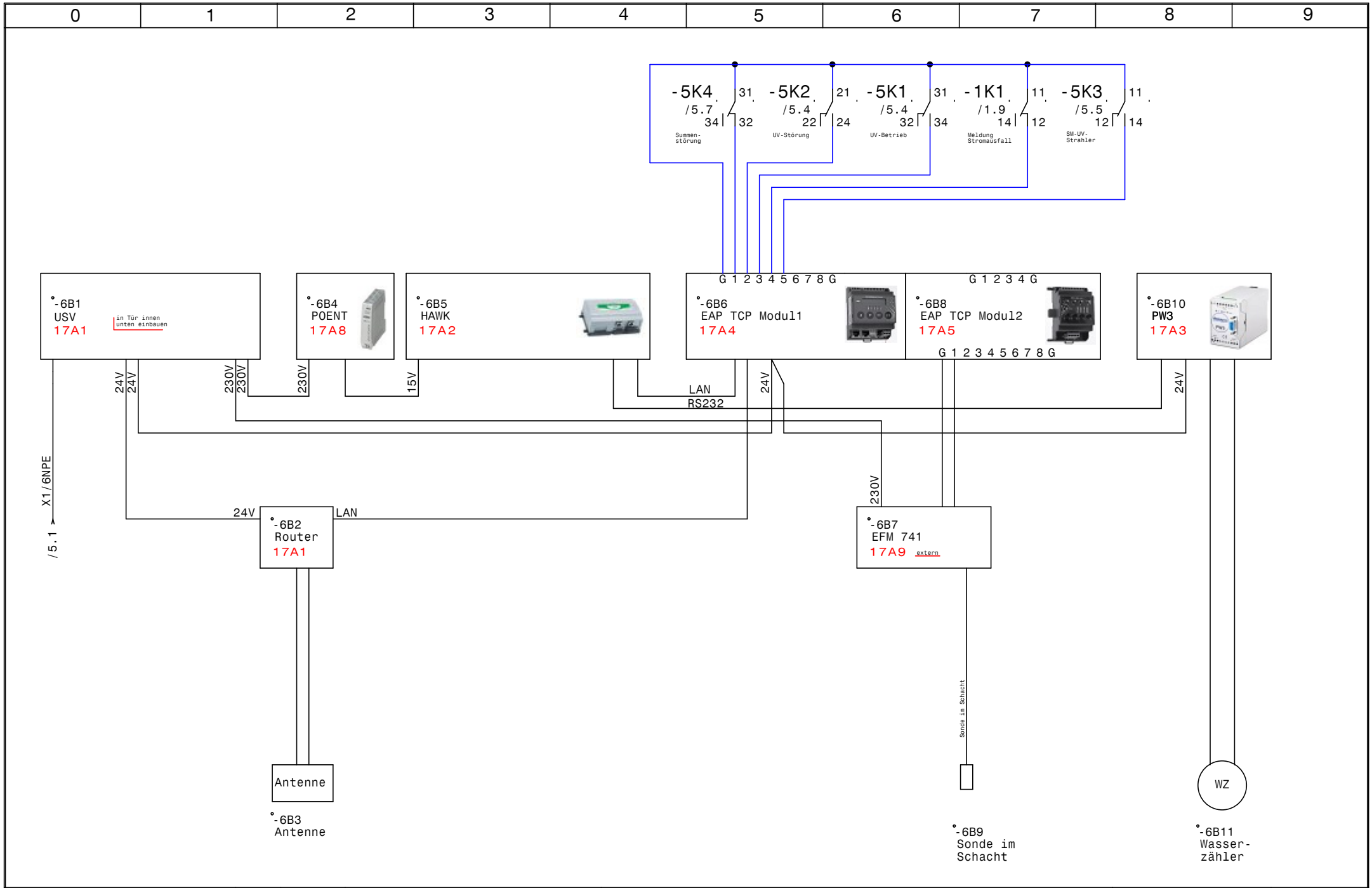

ELEKTRO ANLAGENBAU	Datum 11.12.20	STEFAN METZGER ELEKTRO- & PUMPENTECHNIK	Pumpensteuerung WG-Eugenbach	Zeichn.Nr.: 028/20
	Bearb. Hattinger		USV+DDC Alarmierung	Blatt 6
	Gepr.			von 6 Bl.
	Norm			

0	1	2	3	4	5	6	7	8	9

Nr.	Feldgerät	Leitungs-bezeichnung	Leitungs-typ	Anzahl Adern	Zielbezeichnung
1	-1We1	-1W1	YSLY (LSYY) 5x16JZ M40	5	Netzeinspeisung 3 x 400V AC N PE
2	-1B3	-1W2	YSLY (LSYY) 5x2,5JZ M20	5	Abgang CEE-Steckdose 3x400VAC N PE 16A
3	-2M1	-2W1	YSLY (LSYY) 7x4JZ M25	7	Pumpe 1
4	-3M1	-3W1	YSLY (LSYY) 7x4JZ M25	7	Pumpe 2
5	-4B1	-4W1	YSLY (LSYY) 3x1,5JZ M20	3	Signal Hochbehälter Ein/Aus
6	-4Y1	-4W2	YSLY (LSYY) 3x1,5JZ M20	3	Glätenventil
7	-4B3	-4W3	YSLY (LSYY) 3x1,5JZ M20	3	Schalter Glätenventil
8	-5B2	-5W1	YSLY (LSYY) 3x1,5JZ M20	3	Betrieb UV-Entkeimung
9	-5B3	-5W2	YSLY (LSYY) 3x1,5JZ M20	3	Störung UV-Entkeimung
10	-5B4	-5W3	YSLY (LSYY) 3x1,5JZ M20	3	SM-UVStrahler
11	-5Y1	-5W4	YSLY (LSYY) 3x1,5JZ M20	3	Magnetventil UV-Entkeimung
12	-5B5	-5W5	YSLY (LSYY) 3x1,5JZ M20	3	Kontakt f. Telenot

0	1	2	3	4	5	6	7	8	9

Stück Zahl	Artikel Bezeichnung	Artikel Beschreibung	Artikel Bezüge
1		Thermostat	-1P1
2		SSchließer1pol.	-2S2, -3S2
2		Betriebsstundenzähler	-3H1, -2H1
1		Schaltschrankheizung	-1H1
1		Trafo 230VAC 12VAC	-4T1
1		Steckdose	-1B4
1		Wiedereinschaltgerät	-1B2
3		Überspannungsableiter	-1B1, -1B5, -4B2
1		USV	-6B1
1		POENT	-6B4
1		HAWK	-6B5
1		PW3	-6B10
1		EAP TCP Modul1	-6B6
1		EAP TCP Modul2	-6B8
4	C13/1	Sicherungsautomaten	-1F4, -1F5, -1F6, -1F8
1	C16/1	Sicherungsautomaten	-1F7
1	C16/3	Sicherungsautomaten	-1F3
2	C6/1	Sicherungsautomaten	-1F9, -1F2
2	DILM17-10(230V50HZ)	Schütz	-2K5, -3K5
4	DILM25-10(230V50HZ)	Schütz	-2K4, -3K3, -3K4, -2K3
4	DILM32-XHI11	Hilfsschalterbaustein	
2	DILM32-XHI22	Hilfsschalterbaustein	
2	DILM32-XMV	Mechanische Verriegelung	-2N1, -3N1
1	DO 3x63A	Tytan DO 3x63A	-1F1
1	EK 16 ge/gr	Erdungsklemme	-X1
13	EK 2,5 ge/gr	Erdungsklemme	-X1
2	EK 4 ge/gr	Erdungsklemme	-X1
1	Klemme 16 blau	Klemme N	-X1
3	Klemme 16 grau	Klemme L	-X1
6	Klemme 2,5 blau	Klemme N	-X1
22	Klemme 2,5 grau	Klemme L	-X1
12	Klemme 4 grau	Klemme L	-X1
1	LT63 -39,7A AC23	Hauptschalter	-1Q1

0	1	2	3	4	5	6	7	8	9

Stück Zahl	Artikel Bezeichnung	Artikel Beschreibung	Artikel Bezüge
2	M10HEU1	Umschalter 1pol. 1-0-2	-3S1, -2S1
9	M20	Kabelverschraubung	-4W1, -1W2, -5W3, -4W2, -4W3, -5W5
			-5W1, -5W4, -5W2
2	M25	Kabelverschraubung	-3W1, -2W1
1	M40	Kabelverschraubung	-1W1
2	NHI-E-11-PKZ0	Normalhilfsschalter	
3	PFIM 63/4/03-S/A-DW +Z-HK	Fehlerstromschutzschalter	-2Q1, -3Q1, -1Q2
2	PKZM0-16	Motorschutzschalter	-3F1, -2F1
1	Relais2polig12VAC	Miniatur - Relais 2polig	-4K1
6	Relais2polig230VAC	Miniatur - Relais 2polig	-5K2, -5K3, -1K1, -4K2, -4K4, -4K3
8	Relais4polig230VAC	Miniatur - Relais 4polig	-5K1, -4K5, -4K6, -3K2, -2K2, -5K4
			-3K1, -2K1
2	Signalleuchte grün	Signalglimmlampe grün	-2H2, -3H2
3	Signalleuchte rot	Signalglimmlampe rot	-3H3, -2H3, -5H1
7	Sockel 2polig	Sockel für Minitur Relais 2polig	
8	Sockel 4polig	Sockel für Minitur Relais 4polig	
1	Talento_211	Schaltuhr	-4P1
2	TM16/E 24/230VAC	Multifunktion Zeitrelais	-2K6, -3K6
1	WS 8125 B=800 H=1000 T=250	Wandschrank IP 55	-0N1

elpe ELEKTRO ANLAGENBAU	Datum	11.12.20	STEFAN METZGER ELEKTRO- & PUMPENTECHNIK	Pumpensteuerung WG-Eugenbach	Zeichn.Nr.:
	Bearb.	Hattinger F.			028/20
	Gepr.			Materialliste	Blatt 2
	Norm				von 2 Bl.